SURFACE PROTECT. OBERFL. SCHUTZ	
I	JED-240-3
II	JED-256-1
III	RUBBER/PLASTIC
IV	AL , JED-259
V	JED-240-2
VI	MS
VII	JED-378-4
VIII	
TECHNICAL DATA TECHNISCHE DATEN	
IX	
X	

MEDIUM : AIR
MEDIUM : LUFT
FLUIDE : AIR
FLUIDO : ARIA

NOMINAL DIAMETER :
NENNWEITE : MIN Ø8.5
DIAMETRE NOMINAL :
DIAMETRO NOMINALE :

WIDTH ACROSS FLATS
SW= SCHLUESSELWEITE
SURPLATS
LARGHEZZA IN CHIAVE

THERMAL RANGE OF APPLICATION :
THERMISCHER ANWENDUNGSBEREICH : -40°C...+80°C
GAMME D'APPLICATION THERMIQUE :
CAMPO DI APPLICAZIONE TERMICA :

11 PORT : SERVICE BRAKING SYSTEM, WORKING PRESSURE
ANSCHLUSS : BETRIEBSBREMSANLAGE, BETRIEBSDRUCK : Pe max. = 10.2 bar
ORIFICE : DISPOSITIF DE FREINAGE DE SERVICE, PRESSION D'UTILISATION
ORIFIZIO : DISPOSITIVO DI FRENATURA DI SERVIZIO, PRESSIONE DI ESERCIZIO

(TEMPORARILY : Pe max. = 13 bar
(KURZZEITIG
(DE COURTE DUREE
(BREVE TEMPO SOLO

12 PORT : SPRING BRAKE CYLINDER, WORKING PRESSURE
ANSCHLUSS : FEDERSPEICHERZYLINDER, BETRIEBSDRUCK : Pe max. = 8.5 bar
ORIFICE : CYLINDRE A RESSORT, PRESSION D'UTILISATION
ORIFIZIO : CILINDRO A MOLLA, PRESSIONE DI ESERCIZIO

(TEMPORARILY : Pe max. = 11 bar)
(KURZZEITIG
(DE COURTE DUREE
(BREVE TEMPO SOLO

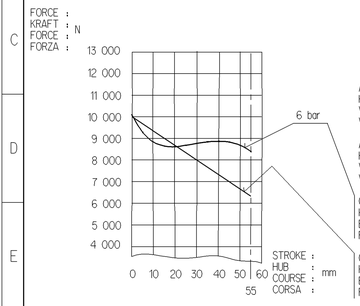

AIR VOLUME OF SERVICE BRAKE PART AT 2/3 OF ITS STROKE :
HUBVOLUMEN DES BETRIEBSBREMSTEILES BEI 2/3 HUB :
VOLUME D'AIR DU DISPOSITIF DU FREIN DE SERVICE A 2/3 DE LA COURSE : ca. 0.7x10 ^{3}cm ^{3}
VOLUME D'ARIA DELLA SEZIONE DI FRENO DI SERVIZIO A 2/3 DELLA CORSA :

AIR VOLUME OF SPRING BRAKE PART :
HUBVOLUMEN DES FEDERSPEICHERS :
VOLUME D'AIR DU DISPOSITIF RESSORT : ca. 1.4x10 ^{3}cm ^{3}
VOLUME D'ARIA DELLA SEZIONE A MOLLA :

OUTPUT FORCE OF SERVICE BRAKE PART AT
KRAFTABGABE DES BETRIEBSBRAMSTEILES BEI
EFFORT DE POUSSEE DU DISPOSITIF DU FREIN DE SERVICE SOUS
FORZA DI SPINTA DELLA SEZIONE DI FRENO DI SERVIZIO PER

OUTPUT FORCE OF SPRING BRAKE PART, RELEASE PRESSURE :
KRAFTABGABE DES FEDERSPEICHERS, LOESEDRUCK :
EFFORT DE POUSSEE DU DISPOSITIF RESSORT, PRESSION DE DESSERRAGE : pe 4.9 ±0.3 bar
FORZA DI SPINTA DELLA SEZIONE A MOLLA, PRESSIONE DI RILASCIO :

TYPE DESIGNATION
TYPENBEZEICHNUNG
TYPE
TIPO DI DESIGNAZIONE

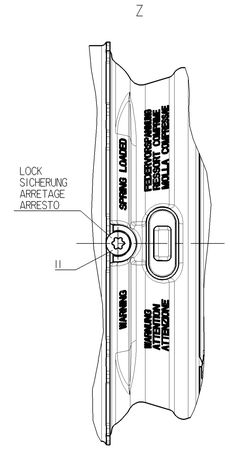

DELIVERY
ANLIEFERUNG
LIVRAISON
FORNITURA

[X] RELEASE POSITION
LOESESTELLUNG
POSITION DE DESSERRAGE
POSIZIONE DI RILASCIO

[ ] DRIVING POSITION
FAHRTSTELLUNG
POSITION DE MARCHE
POSIZIONE DI MARCIA

* OPEN BREATHER HOLE
OFFEN ATMUNGSBOHRUNG
OUVERT TROU RENIFLEUR
APERTO FORO RESPIRATORE

** AT A SPRING FORCE OF :
BEI EINER FEDERKRAFT VON :
SOUS UNE FORCE DE RESSORT DE : 150 N
PER UNA CARICO DELLA MOLLA DI :

*** LETTERING : ATTENTION SPRING LOAD
BESCHRIFTET : VORSICHT FEDERVORSPANNUNG
INSCRITION : ATTENTION RESSORT COMPRIME
INSCRIZIONE : ATTENZIONE MOLLA COMPRESSA

**** START AND END OF THE WELD SEAM
ANFANG UND ENDE DER SCHWEISSNAHT
DEBUT E FIN DU CORDON DE SOUDURE
INIZIO ET FINA DEL CORDONE DI SALDATURA

***** EXCEPTION START AND END OF THE WELD SEAM
ANFANG UND ENDE DER SCHWEISSNAHT AUSGENOMMEN
EXEPTION DEBUT E FIN DU CORDON DE SOUDURE
ECCEZIONE INIZIO ET FINA DEL CORDONE DI SALDATURA

****** IN THIS ZONE :
IN DIESEM BEREICH : BARCODE LABEL
DANS CETTE ZONE :
IN QUESTA ZON :

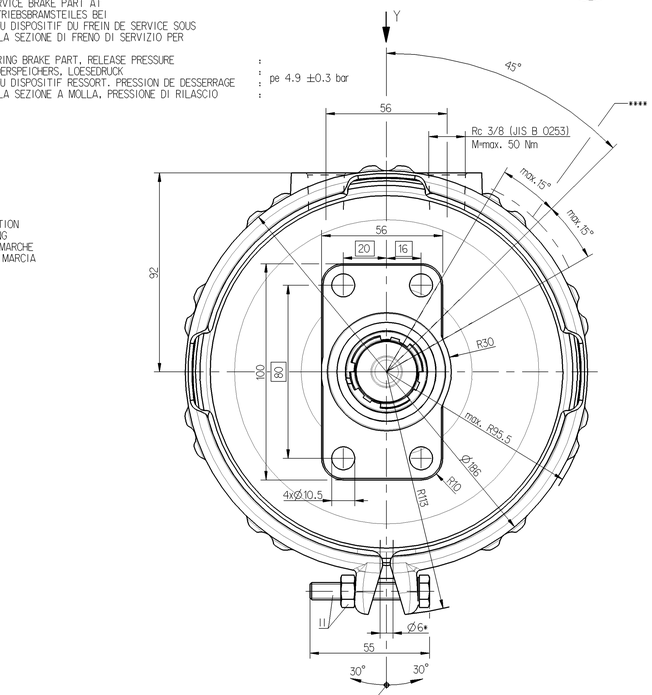

TO BE INSTALLED WITH LOWER BREATHER HOLE OPEN
IM EINBAUZUSTAND UNTERE ATMUNGSBOHRUNG GEOEFFNET
A MONTER AVEC LE RENIFLARD INFERIEUR OUVERT
INSTALLAZIONE: CON IL FORO DI SFIATO INFERIORE APERTO

DRIVING POSITION. TIGHTENING WITH :
FAHRTSTELLUNG. ANZIEHEN MIT :
POSITION DE CONDUITE. SERRAGE AVEC : M=25$^{+20}_{0}$Nm
POSIZIONE DI MARCIA. SERRAGGIO CON :

RELEASE POSITION. RELEASING WITH :
LOESESTELLUNG. LOESEN MIT :
POSITION DE DESSERRAGE. DESSERRAGE AVEC : M=max.80Nm
POSIZIONE DI RILASCIO. DISSERRAGGIO :

DISTANCE FROM CENTRE OF GRAVITY DRIVING POSITION
SCHWERPUNKTABSTAND FAHRTSTELLUNG
DISTANCE DE CENTRE DE GRAVITE POSITION DE MARCHE
DISTANZA DEL CENTRO DI GRAVITA POSIZIONE DI MARCIA

BOLT SUPPORT FACE :
SCHRAUBENAUFLAGE FACE :
D'APPUI DE LA TETE DE VIS : Ø21.$^{0}_{-0.3}$
SUPERFICIE D'APPOGGIO :

// 0.2 A

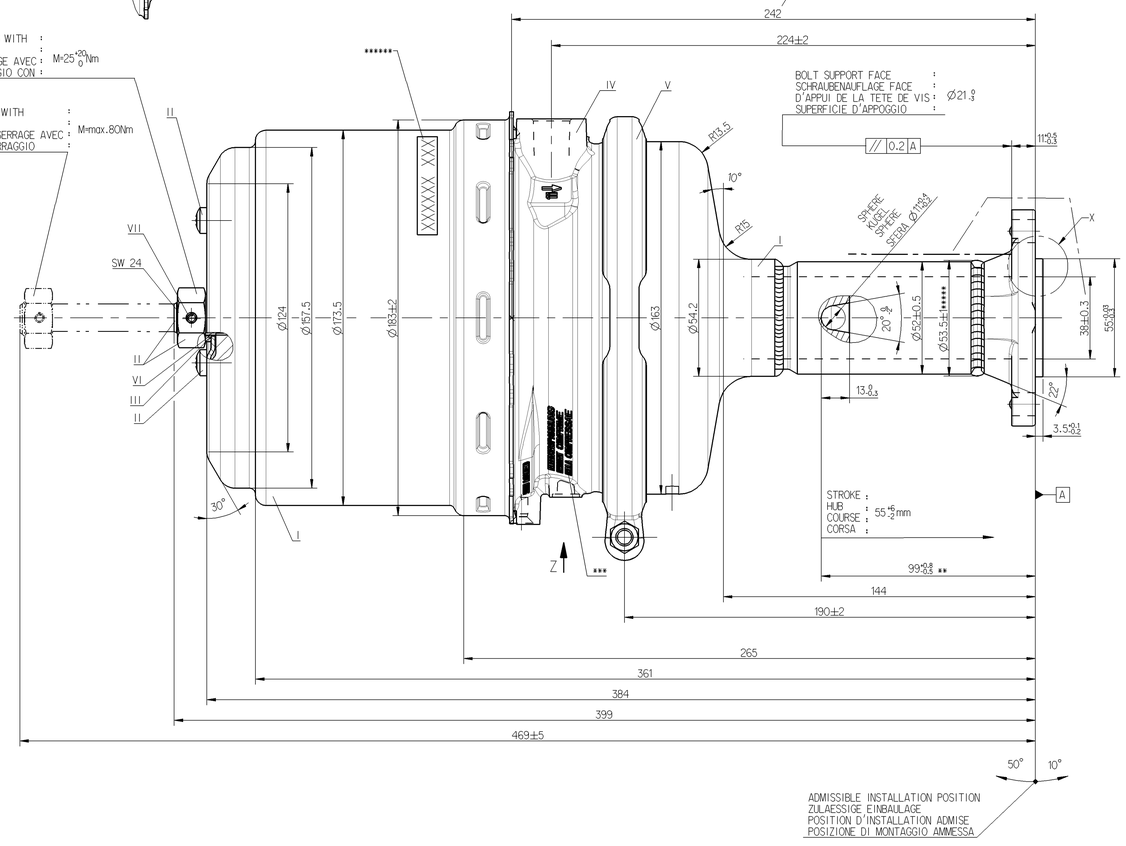

ADMISSIBLE INSTALLATION POSITION
ZULAESSIGE EINBAULAGE
POSITION D'INSTALLATION ADMISE
POSIZIONE DI MONTAGGIO AMMESSA

VARIANT
ABWANDLUNG
VARIANTE
VARIANTE

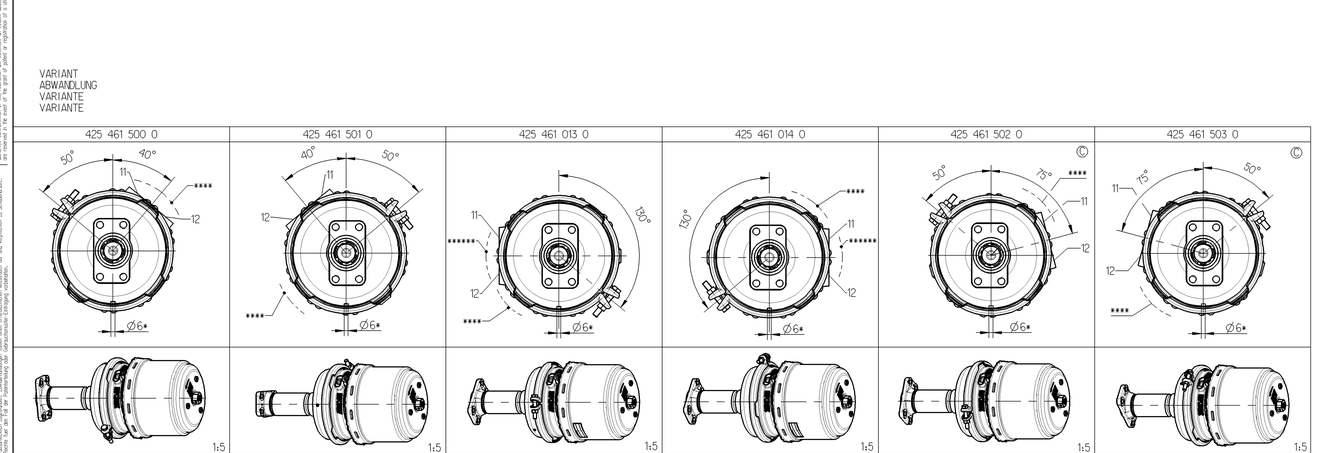

©	425 461 503 0	898236 221	24/24	RH	-	9.8
©	425 461 502 0	898236 220	24/24	LH	changed ports	9.8
	425 461 501 0	1-48250-878	24/24	RH	-	9.8
	425 461 500 0	1-48250-877	24/24	LH	changed ports	9.8
	425 461 014 0	898233 964	24/24	RH	changed ports	9.8
	425 461 013 0	898233 965	24/24	LH	-	9.8
WABCO	ISUZU	TYPE				MASS GEWICHT MASSE MASSA [kg]
IDENTIFICATION						

MAIN VIEWS REFER TO DIMENSIONS ONLY
HAUPTANSICHTEN BEZIEHEN SICH NUR AUF DIE ABMESSUNGEN
VUES PRINCIPALES CONCERNENT LES DIMENSIONS SEULEMENT
VISITE PRINSIPALI RIGUARDANO DIMENSIONI SOLAMENTE

POSITION OF COMPONENTS SEE REPRESENTATION OF VARIANTS
POSITION DER BAUTEILE SIEHE ABWANDLUNGSDARSTELLUNGEN
POSITION DES COMOSANTS VOIR DESSIN DE LA VARIANTE
POSIZIONE DELLE COMPONENTI VERDERE DISEGNO DI VARIANTE

General Specification: JED-334-0 , Size ISO 14405-1 E					
Further Technical Data:					
Doc.- Code:			Sheet-	To	
General Tolerances JED-261					
	Range of Nominal Dimensions (in mm)				
Class 11	≤ 50	> 50 ≤ 180	> 180 ≤ 400	> 400	
Fine	0.5	1.0	1.5	2.0	±5°
Medium X	1.0	2.0	3.0	4.0	
Coarse	2.0	3.5	5.0	6.5	
Tapped Holes acc.: ISO-7-1					
11 Tolerance Class Applied Crossmarked					

Copyright WABCO®

Date	Signature	
Drawn 2013-06-12	Medynski	
Checked 2013-06-12	Szczupiak	
Expert Szczupiak		
Mass - KG	Scale 1:1 (2x1:1x5)	
Size A0	CAD System Pro/E	

WABCO

TRISTOP®-CYLINDER WEDGE
TRISTOP®- ZYLINDER
CYLINDRE-TRISTOP®
CILINDRO-TRISTOP®

Material No. 425 461 509 0

Date of first issue: 2012-07-20
Doc.Code: 053 Language: ML Sheet: 1/1

ECN No. 161663 Revision 4 x C Techo. Resp. 5930

Replacement for

100mm

Das Weitergeben sowie die Vervielfältigung dieser Unterlage, Verwertung und Mitteilung ihres Inhalts sind verboten soweit nicht ausdrücklich gestattet. Zuwiderhandlungen verpflichten zu Schadensersatz. Alle Rechte vorbehalten insbesondere für den Fall der Patenterteilung oder Gebrauchsmustereintragung vorbehalten.
Passing on this document as well as the reproduction of its contents is not permitted, unless expressly granted. Violations will result in liability for damages. All rights are reserved, in the event of the grant of a patent or registration of a utility model or design, the exclusive right of use is reserved.
Ce document ne doit pas être remis à des tiers ni reproduit ou utilisé pour d'autres usages que ceux pour lesquels il a été conçu. Tous droits réservés.
Ceste documento, ceste copia, ceste reproduction, ceste utilisation et ceste communication de ceste document ne sont pas permis sans ceste autorisation. Tous droits réservés.
Questo documento, la sua riproduzione e la sua comunicazione a terzi non sono consentite senza autorizzazione. Tutti i diritti sono riservati.