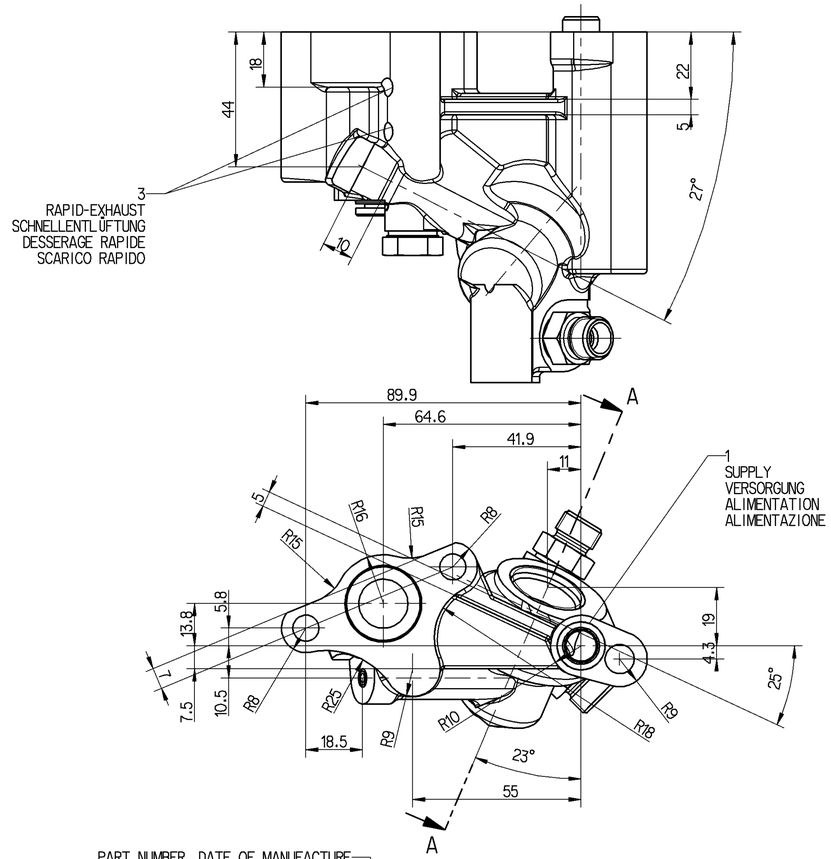

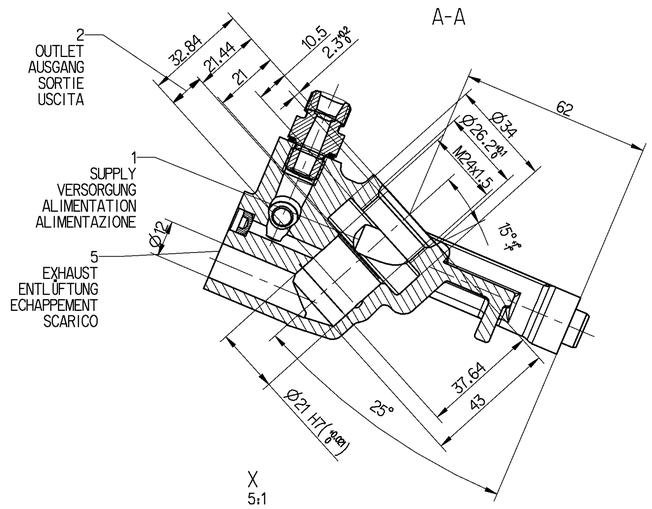

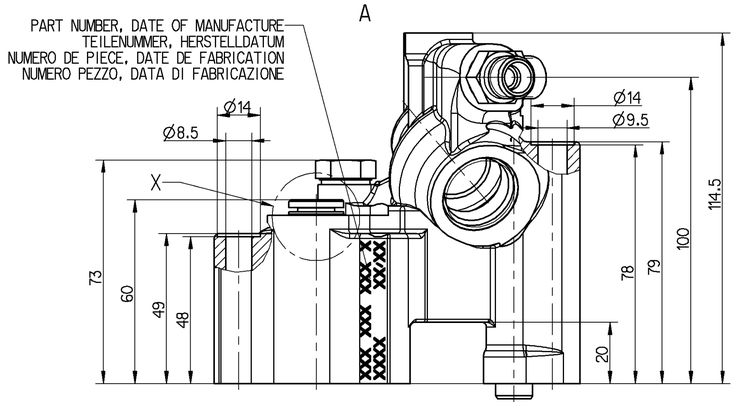

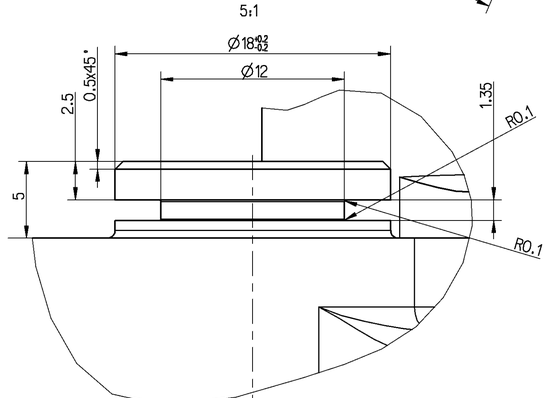

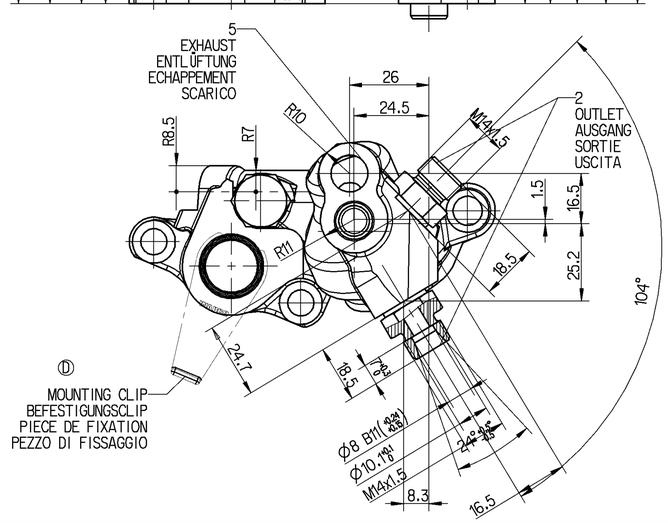

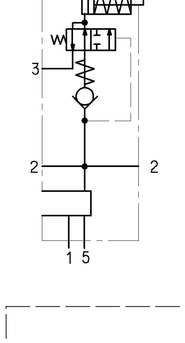

TECHNICAL DATA
TECHNISCHE DATEN
CARACTERISTIQUES TECHNIQUES
CARATTERISTICHE TECNICHE

WORKING MEDIUM BETRIEBSMEDIUM FLUIDE D'UTILISATION: FLUIDO DI ESERCIZIO :	MINERAL OIL MINERALOEL HUILE MINERALE OLIO MINERALE	10....2000 mm^2/s
TEMPERATURE RANGE OF MEDIUM DRUCKMITTELTEMPERATURBEREICH PLAGE DE TEMPERATURE DU FLUIDE GAMMA DI TEMPERATURA DEL FLUIDO		-30 °C....+140 °C
RANGE OF AMBIENT TEMPERATURE UMGEBUNGSTEMPERATURBEREICH PLAGE DE TEMPERATURE AMBIENTE GAMMA DI TEMPERATURA AMBIENTE		-30 °C....+140 °C
INSTALLATION POSITION EINBAULAGE POSITION D'INSTALLATION POSIZIONE DI MONTAGGIO	FLANGE FLANSCH BRIDE FLANGIA	±20°
WORKING PRESSURE BETRIEBSDRUCK PRESSION D' UTILISATION PRESSIONE DI ESERCIZIO		5 bar
STROKE HUB COURSE CORSA		$25^{+0.9}_{-0.4}$ mm
FORCE AT PISTON KRAFT AM KOLBEN EFFORT DE LA TIGE FORZA DEL GAMBO		F_{min}=89 N
WORKING VOLUME ARBEITSVOLUMEN VOLUME ABSORBE VOLUME ASSORBITO		8.7 cm^3
TORQUE : ANZUGSMOMENT : COUPLE DE SERRAGE : COPPIA DI SERRAGGIO:		M14x1.5: 12^{+3} Nm

GENERAL SPECIFICATION: JED-334.0																							
FURTHER TECHNICAL DATA:																							
DOC. CODE:						SHEET:		TO															
GENERAL TOLERANCES																							
		RANGE OF NOMINAL DIMENSIONS (± mm)																					
CLASS 1)		≤ 50	> 50 ≤ 180	> 180 ≤ 400	> 400																		
FINE		0.5	1.0	1.5	2.0																		
MEDIUM	X	1.0	2.0	3.0	4.0	±3°																	
COARSE		2.0	3.5	5.0	6.5																		
TAPPED HOLES ACC. ISO 4039 / JED-152																							
1) TOLERANCE CLASS APPLIED CROSSMARKED																							

64838	1xD	98-02-12
64827	1xC	97-11-19
64804	1xB	97-08-21
61926	4xA	96-12-19
DCN-NO.	REV.	DATE

Pro/ENGINEER DRAWING COPYRIGHT	
DATE	SIGNATURE
DRAWN	
96-09-16	Heinrich
CHECKED	
EXPERT CODE	
7 0 7	

MASS	SCALE
1.025 KG	1:1 5:1
SIZE	TRI
A 1	141

WABCO

CONTROL UNIT
STEUERGERAET
DISPOSITIF DE COMMANDE
DISPOSITIVO DI COMANDO

PRODUCT IDENTIFICATION NO.	DOC. CODE	SHEET
428 750 002 0	605	1/1

FUNCTION CODE	SHAPE CODE	PRODUCT TYPE	REPLACEMENT FOR
		0 2	

160mm

Drw.: 428750020____005

TML: 428750020____A02

NON È PERMESSO CONSEGNARE A TERZI O RIPRODURRE QUESTO DOCUMENTO, NE UTILIZZARE IL CONTENUTO O RENDERLO COMUNQUE NOTO A TERZI, SENZA AUTORIZZAZIONE SCRITTA. TUTTI I DIRITTI CONTESTUALMENTE RISERVATI A WABCO STANDARD GMBH IN CASO DI RICHIESTA DI REGISTRAZIONE DI BREVETTO O DI MODELLO DI UTILITÀ.
CONTENT OF THIS DOCUMENT AND USING IT TO OTHERS AND THE USE OR COMMUNICATION OF THE CONTENTS THEREOF, ARE FORBIDDEN WITHOUT EXPRESS AUTHORITY. THE RESTRICTION MENTIONED ABOVE ALSO APPLIES IN THE CASE OF PATENT OR REGISTRATION OF A UTILITY MODEL OR DESIGN. THIS DOCUMENT IS THE SUBJECT OF COPYRIGHT.
TOUTE COMMUNICATION OU REPRODUCTION DE CE DOCUMENT, TOUTE EXPLOITATION OU COMMUNICATION DE SON CONTENU OU DONT INTERDITES, SAUF AUTORISATION ÉCRITE. TOUS DROITS RÉSERVÉS À WABCO STANDARD GMBH EN CAS DE DÉPOT DE BREVET OU DE MODÈLE D'UTILITÉ.
CONTENIDO DE ESTE DOCUMENTO, SU MUTILIZACIÓN Y LA COMUNICACIÓN DE SU CONTENIDO A TERCEROS, SON PROHIBIDOS SIN AUTORIZACIÓN ESCRITA. LOS DERECHOS ANTERIORMENTE CITADOS SE APLICAN TAMBIÉN EN EL CASO DE SOLICITUD DE REGISTRO DE UNA PATENTE O DE UN MODELO DE UTILIDAD.
TODO O CONTEÚDO DO DOCUMENTO, A UTILIZAÇÃO DO MESMO E A COMUNICAÇÃO DO SEU CONTEÚDO A TERCEIROS SEM AUTORIZAÇÃO ESCRITA SÃO PROIBIDOS. OS DIREITOS ACIMA MENCIONADOS APLICAM-SE TAMBÉM NO CASO DE PEDIDO DE REGISTO DE PATENTE OU DE MODELO DE UTILIDADE.