PART CODE	MATERIAL	SURFACE PROTECTION
I	ALUMINIUM ALLOY	PASSIVATED
II	STEEL	ZINK PLATED
III	STEEL	PAINTED
IV	PLASTIC	NO TREATMENT
V	BRASS	SILVER COATING

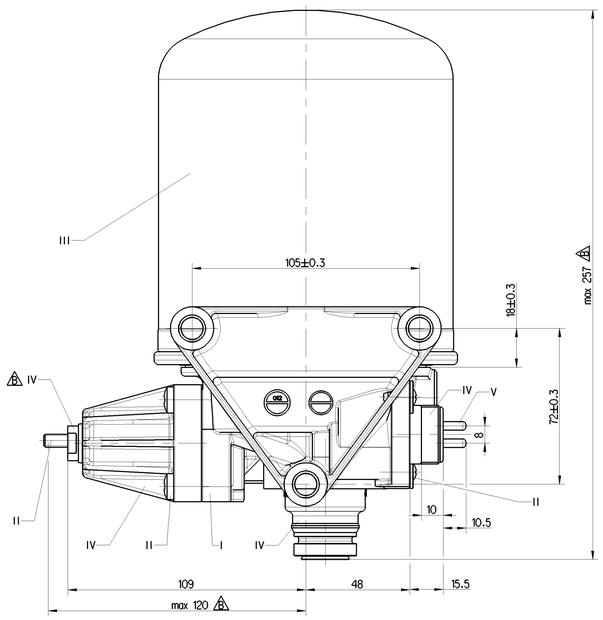

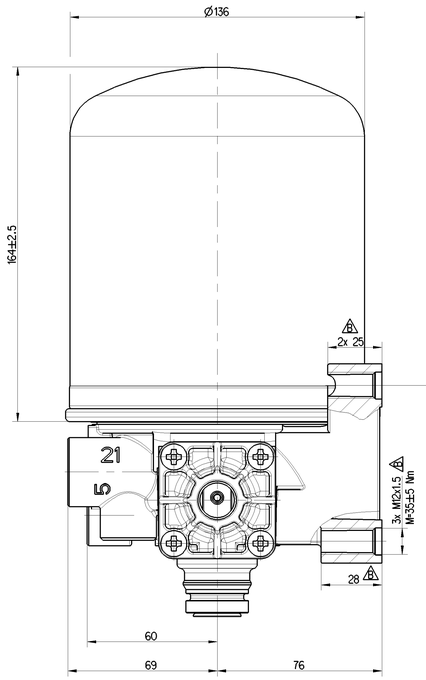

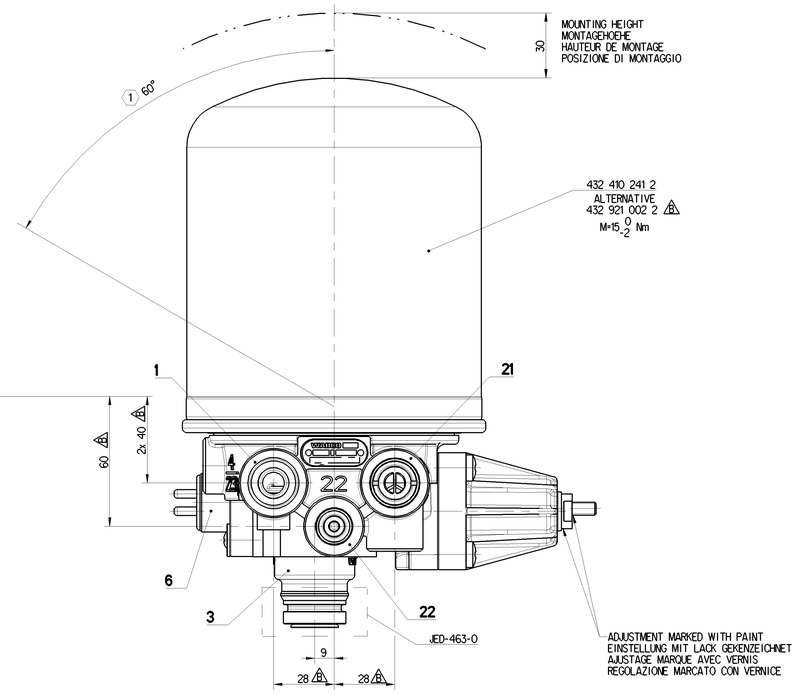

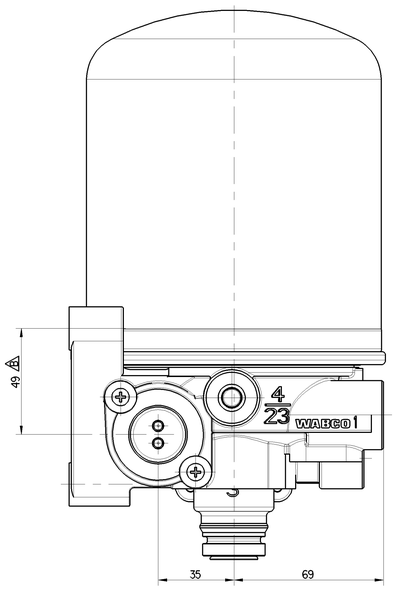

PORT ANSCHLUSS ORIFICE ORIFIZIO	FUNCTION FUNCTION FONCTION FUNZIONE	THREAD GEWINDE FILETAGE FILETTAURA
1	FROM THE COMPRESSOR VOM LUFTPRESSER PROVENANT DU COMPRESSEUR PROVENIENTE DEL COMPRESSORE	M22x1.5 d=15
21	TO THE RESERVOIRS ZU DEN LUFTBEHAELTERN AUX RESERVOIR AL SERBATOII PER	M22x1.5 JED-388-4
22	TO THE RESERVOIRS FOR REGENERATED AIR ZUM REGENERATIONS-LUFTBEHAELTER AUX RESERVOIRS D'AIR REGENERE AL SERBATOII PER L'ARIA RIGENERATA	M16x1.5 JED-388
3	EXHAUST FOR COMPRESSED AIR ENTLUEFTUNG FUER DRUCKLUFT ECHAPPEMENT POUR AIR COMPRIME SCARIO PER ARIA COMPRESSA	-
6	HEATER HEIZUNG CHAUFFAGE RISCALDAMENTO	M27x1

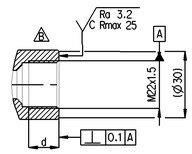

HEATING
HEIZUNG
CHAUFFAGE
RISCALDAMENTO

CUT-IN TEMPERATURE:
EINSCHALT-TEMPERATUR
TEMPERATURE DE FERMETURE:
TEMPERATURA DI CHIUSURA: 7 ±6°C

CUT-OFF TEMPERATURE:
AUSSCHALT-TEMPERATUR:
TEMPERATURE DE MISE:
TEMPERATURA DI APERTURA: 29.5° ±3°C

BATTERY VOLTAGE:
BATTERIESPANNUNG:
TENSION DE BATTERIE:
TENSIONE DI BATTERIA: 24 +4.8 -2.4 V DC

POWER:
LEISTUNG:
PUISSANCE:
POTENZA: 100 W

WITHOUT CURRENT:
STROMLOS:
SANS COURANT:
SENZA CORRENTE: 95 0 -5 W

WITH
BEI
AVEC
CON 24 V DC

APPLIED ACROSS THE HEATER CONTACTS
DIREKT AN DEN HEIZUNGSKONTAKTEN
APPLIQUEE SUR LES CONTACTS DE CHAUFFAGE
APPLICATA SULLE CONTATTI DI RISCALDAMENTO

THERMAL RANGE OF CONTINUOUS APPLICATION:
THERMISCHER DAUERANWENDUNGSBEREICH:
PLAGE DE TEMPERATURE EN UTILISATION CONTINUE:
COMPO DI APPICAZIONE CONTINUA: -40°C... +65°C

MAX. PERMISSIBLE FREQUENCY
MAX. ZULAESSIGE FREQUENZ
MAX. ADMISSIBLE FREQUENZE
MAX. AMMISIBLE FREQUENZA 50 Hz

MAX. PERMISSIBLE ACCERELATION
MAX. ZULAESSIGE BESCHLINIGUNG
ACCELERATION MAX. ADMISSIBLE
ACCELERAZIONE MAX. AMMESA ± 10 g

RESISTANCE TO HEAT:
WAERMEBESTAENDIGKEIT:
RESISTANCE A LA CHALEUR:
RESISTANZA AL CALORE: MAX.+80°C

INSTALLATION POSITION AS DRAWN
EINBAULAGE WIE GEZEICHNET
POSITION D' INSTALLATION SUIVANT DESSIN
POSIZIONE DI MONTAGGIO COME DISEGNATO

MEDIUM:
MEDIUM:
FLUIDE:
FLUIDO: COMPRESSED AIR
DRUCKLUFT
AIR COMPRIME
ARIA COMPRESSA

COMBINED UNLOADER:
DRUCKREGLER:
REGULATEUR DE PRESSION:
GRUPPO DI REGULAZIONE:

CUT OUT PRESSURE
ABSCHALTDRUCK
PRESSION DE DECL.
PRESSIONE D'APERT. 8.5 ±0.2 bar

OPERATING RANGE:
SCHALTSPANNE:
PLAGE DE REGULATION:
GAMME DI REGULAZZIONE: 0.7 +0.5 bar

WORKING PRESSURE:
BETRIEBSDRUCK:
PRESSION DE SERVICE:
PRESSIONE D' ESERCIZIO: Pe MAX. = 10 bar

DYNAMIC PRESSURE OF SAFETY VALVE:
STAUDRUCK DES SICHERHEITSVENTILES:
PRESSION DYNAMIQUE DU SOUPAPE DE SECURITE:
PRESSIONE DINAMICA DELLA VALVOLA DI SICUREZZA: 14.5 bar (BEI q_n = 100 dm^3/min)

TORQUES FOR CONNECTIONS:
ANZUNGSMOMENT FUER EINSCHRAUBSTUTZEN: M16x1.5: Mmax = 34 Nm
COUPLE DE SARRAGE DES RACCORDS M22x1.5: Mmax = 53 Nm
COPPIA DI SERRAGGIO DEI RACCORDI:

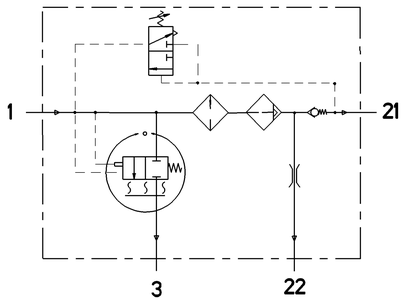

General Specification: ISO 8015, JED-334-1, Size ISO 14405 LP								
Further Technical Data: Product Specification								
Doc. Code: 035					Sheet: 1 To 4			
General Tolerances JED-261								
		Range of nominal dimensions in mm						
		> 0 ≤ 180						
Class 1)		≤ 50	≤ 180	≤ 400	≤ 400			
Fine		±0.5	±1	±1.5	±2			
Medium	X	±1	±2	±3	±4			
Coarse		±2	±3.5	±5	±6.5			
Tapped Holes acc.: JED-152, JED-388, JED-388-4								
1) Tolerance Class Applied Crossmarked								

Copyright ZF®

Date	Signature
Drawn 2023-12-22	Meng
Checked 2023-12-22	Chamol

AIR DRYER

Mass	Scale	Material No.	Date of first issue: 2007-02-08
3.5 kg	1:1	432 410 147 0	Doc.Code 005 · Language ML · Sheet 1/1
Size A 0	CAD System CREO	EDB-No. 515112 · Revision 18 x B · Techn. Resp. 5050 · Replacement for -	

100mm

Tale dimensione o riproduzione, anche parziale, non autorizzata se non espressamente autorizzata. Tutti i diritti, ivi compresi quelli di traduzione, proiezione, memorizzazione, elaborazione elettronica e microfilm, sono riservati. Questo documento contiene informazioni proprietarie. Non divulgare a terzi senza il consenso scritto di ZF. Non copiare o usare per altri scopi. Questo documento è stato creato in conformità alla direttiva 2002/96/CE del Parlamento Europeo e del Consiglio del 27 gennaio 2003 sui rifiuti di apparecchiature elettriche ed elettroniche (RAEE). Non distruggere o bruciare. Restituire al mittente o consegnare presso un centro di raccolta RAEE.
Copy or reproduction, even partially, not authorized, reserving all rights, including those of translation, processing, storage, reworking and editing by electronic means and microfilm, even if only partial, are reserved. This document contains proprietary information. Do not disclose to third parties without consent. Do not copy or use for other purposes. This document is created in accordance with the Directive 2002/96/EC of the European Parliament and Council of 27 January 2003 on waste of electrical and electronic equipment (WEEE). Do not destroy or burn. Return to sender or deliver to a WEEE collection centre.