	SURFACE PROTECTION OBERFLAECHENSHUTZ PROTEZIONE SUPERFICIALE PROTEÇÃO SUPERFICIAL	MATERIAL WERKSTOFF MATERIALI MATERIAL
I	JED-259	JED-029M1
II	JED-256-5	STEEL STAHL ACIER AÇO
III	JED-256-1	JED-051M1
IV	JED-241 WHITE WEISS BLANC BRANCO	-
V	-	RUBBER/PLASTIC GUMMI/KUNSTOFF CAOUTCHOUC/PLASTIQUE BORRACHA/PLASTICO
VI	JED-378-2	JED-051M4

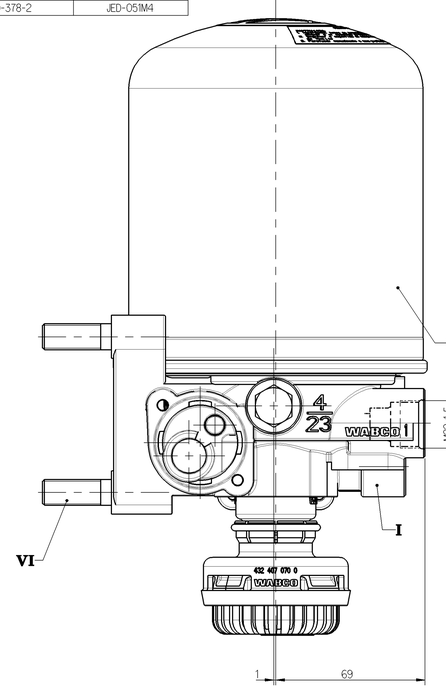

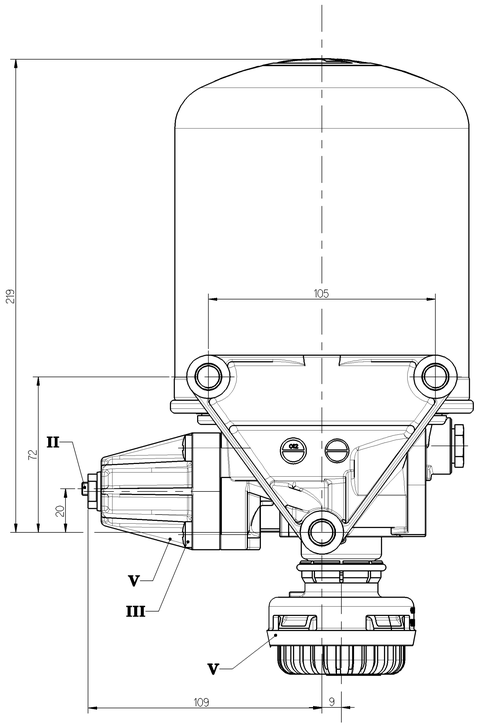

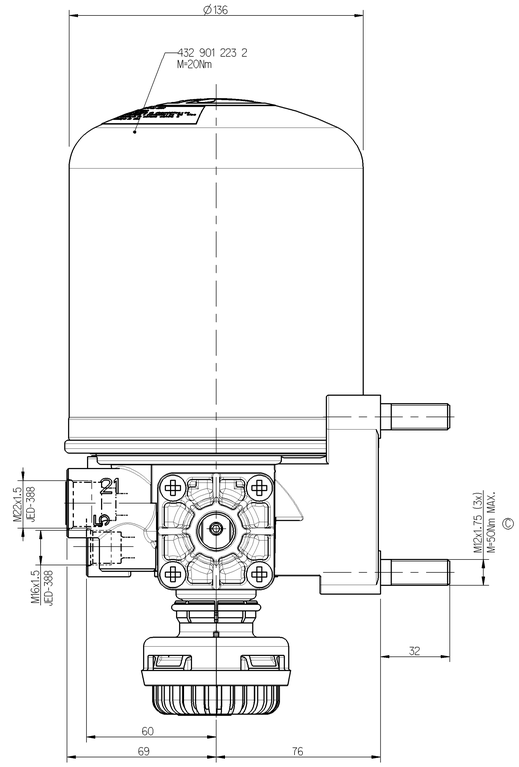

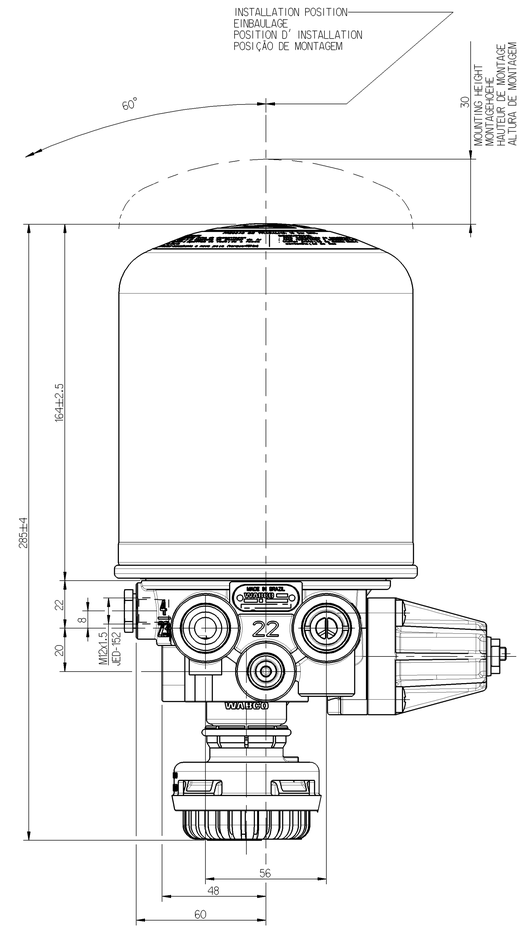

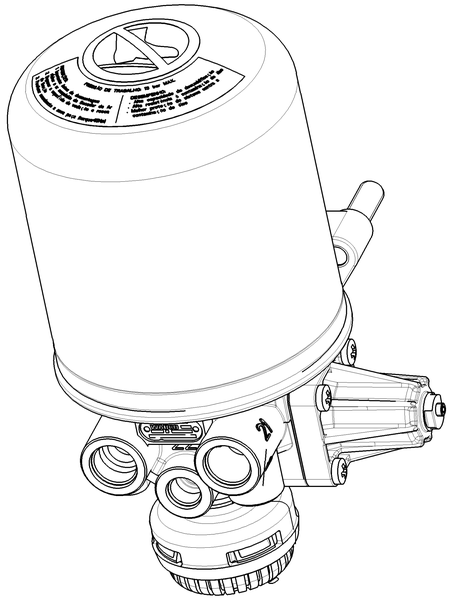

1	FROM THE COMPRESSOR VOM KOMPRESSOR PROVENANT DU COMPRESSEUR DO COMPRESSOR
21	TO THE RESERVOIRS ZU DEN LUFTBEHAELTERN AUX. RESERVOIR PARA RESERVATÓRIOS
22	TO THE RESERVOIRS FOR REGENERATED AIR ZUM REGENERATIONS-LUFTBEHAELTER AUX RESERVOIRS D'AIR REGENERE PARA RESERVATÓRIO REGENERATIVO
4/23	TO THE COMPRESSOR ZUM KOMPRESSOR AU COMPRESSEUR PARA O COMPRESSOR
3	EXHAUST FOR COMPRESSED AIR ENTLUEFTUNG FUER DRUCKLUFT ECHAPPEMENT POUR AIR COMPRIME DESCARGA PARA AR COMPRIMIDO

THERMAL RANGE OF CONTINUOUS APPLICATION THERMISCHER DAUERANWENDUNGSBEREICH PLAGE DE TEMPERATURE EN UTILISATION CONTINUE: COMPO TÉRMICO DE APLICAÇÃO	-40°C...+65°C	COMBINED UNLOADER DRUCKREGLER REGULATEUR DE PRESSION: REGULADOR DE PRESSAO
RESISTANCE TO HEAT WAERMEBESTAENDIGKEIT RESISTANCE A LA CHALEUR: RESISTENCIA AO CALOR	MAX. +80°C	CUT OUT PRESSURE ABSCHALTDRUCK PRESSION D'OUVERTURE: PRESSAO DE ABERTURA	10±0.2bar
MEDIUM: COMPRESSED AIR MEDIUM: DRUCKLUFT FLUIDE: AIR COMPRIME MEIO: AR COMPRIMIDO		OPERATING RANGE SCHALTSPANNE PLAGE DE REGULATION: CAMPO DE REGULAGEM	$0.7^{+0.6}_{0}$ bar
WORKING PRESSURE BETRIEBSDRUCK PRESSION DE SERVICE: PRESSAO DE TRABALHO	P_6MAX. = 13bar	MAX. PERMISSIBLE ACCELERATION MAX. ZULAESSIGE BESCHLEUNIGUNG ACCELERATION MAX. ADMISSIBLE ACELERAÇÃO MAX. ADMISSIVEL	±10Xg
MAX.PERMISSIBLEFREQUENCY MAX. ZULAESSIGE FREQUENZ MAX. ADMISSIBLE FREQUENCE: FREQUENCIA MAX. ADMISSIVEL	50 Hz	INSTALLATION POSITION AS DRAW EINBAULAGE WIE GEZEICHNET POSITION D'INSTALLATION SUIVANT DESSIN POSIÇÃO DE INSTALAÇÃO COMO DESENHO	
TORQUE FOR CONNECTIONS: ANZUGSMOMENT FUER EINSCHRAUBSTUTZEN: COUPLE DE SERRAGE DES RACCORDS: TORQUE PARA CONEXÕES:	M12x1.5 M max. 21Nm M16x1.5 M max. 34Nm M22x1.5 M max. 53Nm		

COMBINED UNLOADER : CUT OUT PRESSURE DRUCKREGLER : ABSCHALTDRUCK REGULATEUR DE PRESS. : PRESSION DE DECL. REGULADOR DE PRESSAO: PRESSAO DE ABERTURA	DYNAMIC PRESSURE OF THE SAFETY VALVE STAUDRUCK DES SICHERHEITSVENTILES PRESSION DYNAMIQUE DU SOUPAPE DE SECURITE PRESSAO DINAMICA DA VALVULA DE SEGURANÇA
(bar)	(bar)
7.1 ÷ 8.5	≤ 14.5 (BEI Vn = 100dm³/min.)
8.6 ÷ 10.0	≤ 16.0 (BEI Vn = 100dm³/min.)

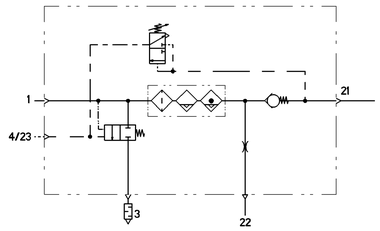

General Specification: JED-334-0
Further Technical Data:
Doc. Code: Sheet: To

General Tolerances JED-261

Class 1)	Range of Nominal Dimensions (in mm) ≤ 50	> 50 ≤ 180	> 180 ≤ 400	> 400	∢
Fine	0.5	1.0	1.5	2.0	
Medium X	1.0	2.0	3.0	4.0	±3°
Coarse	2.0	3.5	5.0	6.5	

Tapped Holes acc.: JED-388 / JED-152
1) Tolerance Class Applied Crosshatched

Copyright WABCO®

Date	Signature
Drawn: 2011-05-10	Oliveira
Checked: 2011-05-11	Czaplewski
Export:	Liber

WABCO

AIR DRYER
LUFTTROCKNER
DESSICATORE D'AIR
SECADOR DE AR

Mass: 3.94 kg	Scale: 1:1	Material No.: 432 410 164 0	Date of first issue: 2010-10-07	Doc.Code: 005	Language: ML	Sheet: 1/1
Size: A 0	CAD System: Pro/E	ECN-No.: 155407	Revision: N	Techn. Resp.: C	5082	Replacement for

100mm

Este documento pertence à WABCO e não pode ser copiado ou divulgado sem autorização escrita. Qualquer infração obrigará a indemnização por danos. Todos os direitos de propriedade industrial estão reservados.
This document is the property of WABCO and may not be copied or disclosed without written consent. Any infringement will result in liability for damages. All rights of industrial property are reserved.
Ce document est la propriété de WABCO et ne peut être copié ou divulgué sans son autorisation écrite. Tout contrevenant sera tenu à des dommages et intérêts. Tous droits de propriété industrielle réservés.
Este documento pertenece a WABCO y no puede ser copiado o divulgado sin autorización escrita. Cualquier infractor será responsable de los daños y perjuicios. Todos los derechos de propiedad industrial están reservados.
Questo documento è proprietà di WABCO e non può essere copiato o divulgato senza autorizzazione scritta. Qualsiasi violazione comporterà un risarcimento danni. Tutti i diritti di proprietà industriale sono riservati.
Este documento é propriedade da WABCO e não pode ser copiado ou divulgado sem autorização escrita. Qualquer infrator será responsável por danos. Todos os direitos de propriedade industrial estão reservados.