EXTERNAL SURFACE AEUSSERE OBERFLAECHE SURFACE EXTERIEURE SUPERFICIE ESTERNA	
I	JED-259
II	JED-256
III	JED-471 SCHWARZ/BLACK
IV	PLASTIC/KUNSTSTOFF
V	JED-570-656

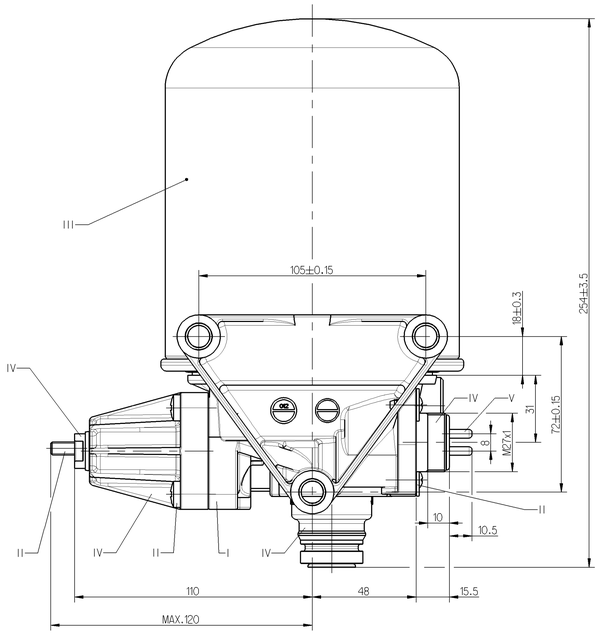

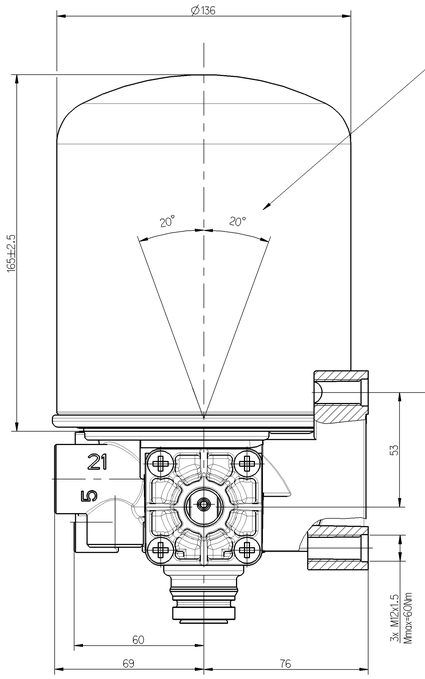

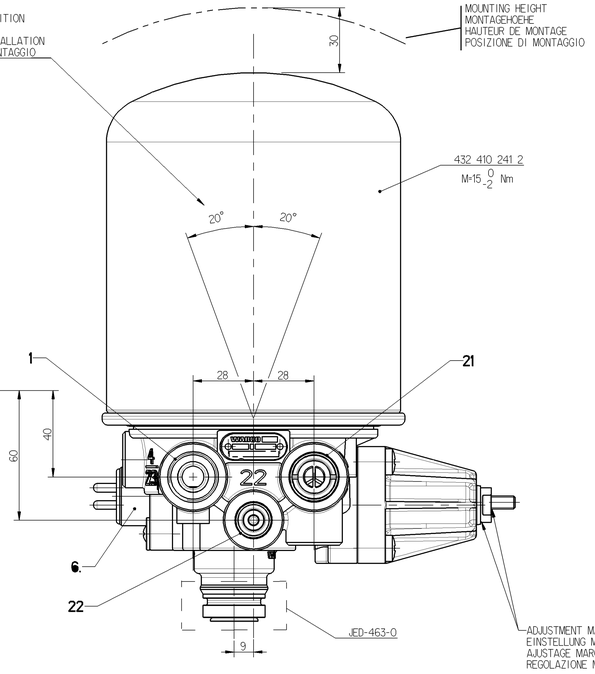

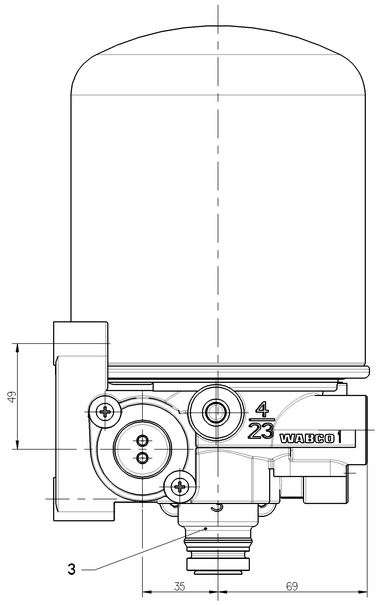

PORT ANSCHLUSS ORIFICE ORIFIZIO	FUNCTION FUNCTION FONCTION FUNZIONE	THREAD GEWINDE FILETAGE FILETTAURA
1	FROM THE COMPRESSOR VOM LUFTPRESSER PROVENANT DU COMPRESSEUR PROVENIENTE DEL COMPRESSORE	M22x1.5 d=15
21	TO THE RESERVOIRS ZU DEN LUFTBEHAELTERN AUX RESERVOIR AL SERBATOII PER	M22x1.5 JED-388-4
22	TO THE RESERVOIRS FOR REGENERATED AIR ZUM REGENERATIONS-LUFTBEHAELTER AUX RESERVOIRS D'AIR REGENERE AL SERBATOII PER L'ARIA RIGENERATA	M16x1.5 JED-388
3	EXHAUST FOR COMPRESSED AIR ENTLUEFTUNG FUER DRUCKLUFT ECHAPPEMENT POUR AIR COMPRIME SCARIO PER ARIA COMPRESSA	-
6.	HEATING HEIZUNG CHAUFFAGE RISCALDAMENTO	M27x1

TECHNICAL DATA: / TECHNISCHE DATEN: / CARACTERISTIQUES TECHNIQUES: / CARATTERISTICHE TECNICHE:

THERMAL RANGE OF CONTINUOUS APPLICATION:
THERMISCHER DAUERANWENDUNGSBEREICH:
PLAGE DE TEMPERATURE EN UTILISATION CONTINUE:
COMPO DI APPLICAZIONE CONTINUA:
-40°C ... +65 °C

RESISTANCE TO HEAT:
WAERMEBESTAENDIGKEIT:
RESISTANCE A LA CHALEUR:
RESISTANZA AL CALORE:
MAX. +80°

MEDIUM: COMPRESSED AIR
MEDIUM: DRUCKLUFT
FLUIDE: AIR COMPRIME
FLUIDO: ARIA COMPRESSA

WORKING PRESSURE:
BETRIEBSDRUCK:
PRESSION DE SERVICE:
PRESSIONE D' ESERCIZIO:
Pe MAX. = 10.0 (+0.2) bar

MAX. PERMISSIBLE FREQUENCY
MAX. ZULAESSIGE FREQUENZ
MAX. ADMISSIBLE FREQUENZE
MAX. AMMISSIBLE FREQUENZA
50 Hz

MAX. PREMISSIBLE ACCELERATION
MAX. ZULAESSIGE BESCHLEUNIGUNG:
ACCELERATION MAX. ADMISSIBLE:
ACCELERAZIONE MAX. AMMESSA:
± 10g

TORQUE FOR CONNECTIONS:
ANZUGSMOMENT FUER EINSCHRAUBSTUTZEN: M22x1.5: Mmax=53 Nm
COUPLE DE SERRAGE DES RACCORDS: M16x1.5: Mmax=34 Nm
COPPIA DI SERRAGGIO DEI RACCORDI:

INSTALLATION POSITION - AS DRAWN
EINBAULAGE - WIE GEZEICHNET
POSITION D' INSTALLATION - SUIVANT DESSIN
POSIZIONE DI MONTAGGIO - COME DISEGNATO

SAFETY VALVE - SICHERHEITSVENTILE - SOLPAPE DE SECURITE - VALVOLA DI SICUREZZA

DYNAMIC PRESSURE OF THE SAFETY VALVE
STAUDRUCK DES SICHERHEITSVENTILES
PRESSION DYNAMIQUE DU SOUPAPE DE SECURITE
PRESSIONE DINAMICA DELLA VALVOLA DI SICUREZZA
12^{+4}_{0} bar (BY $\dot{V}_n$=100dm³/min) bar

COMBINED UNLOADER - DRUCKREGLER - REGULATEUR DE PRESS - GRUPPO DI REGULAZIONE

CUT-OUT PRESSURE
ABSCHALTDRUCK
PRESSION D'OUVERTURE
PRESSIONE D'APERTURA
10.0 ±0.2 bar

OPERATING RANGE
SCHALTSPANNE
PLAGE DE REGULATION
GAMME DE REGUL.
0.7 +0.6 bar

HEATING, HEIZUNG, CHAUFFAGE, RISCALDAMENTO

CUT-IN TEMPERATURE:
EINSCHALT-TEMPERATUR
TEMPERATURE DE FERMETURE:
TEMPERATURA DI CHIUSURA:
7 ±6°C

CUT-OFF TEMPERATURE:
AUSSCHALT-TEMPERATUR:
TEMPERATURE DE MISE:
TEMPERATURA DI APERTURA:
29.5° ± 3°C

BATTERY VOLTAGE:
BATTERIESPANNUNG:
TENSION DE BATTERIE:
TENSIONE DI BATTERIA:
$24.0^{+4.8}_{-2.4}$ V DC

POWER:
LEISTUNG:
PUISSANCE:
POTENZA:
100 W

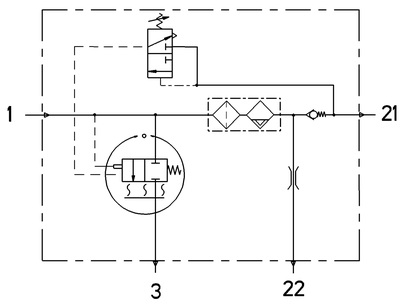

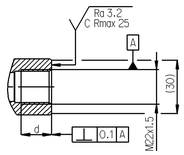

General Specification: JED-334-0 , Size ISO 14405-1 E							
Further Technical Data: Product specification							
Doc. Code: 035				Sheet: 1 To 4			
General Tolerances JED-261							
Class	Tl	Range of Nominal Dimensions (in mm)					
		≤ 50	> 50 ≤ 180	> 180 ≤ 400	> 400		
Fine		0.5	1.0	1.5	2.0		
Medium	X	1.0	2.0	3.0	4.0	±3°	
Coarse		2.0	3.5	5.0	6.5		
Tapped Holes acc.: -							
Tl Tolerance Class Applied Crossmarked							

Copyright WABCO®

Date	Signature
Drawn 2013-12-13	Mazurkiewicz
Checked 2013-12-13	Lifer
Expert Lifer	

WABCO

AIR DRYER
LUFTTROCKNER
DESSICATEUR D' AIR
ESSICATORE D' ARIA

Mass.	Scale	Material No.	Date of first issue.	2013-12-13
4.23 kg	1:1	432 410 180 0	Doc.Code 005	Language ML / Sheet 1/1
Size A 0	CAD System Pro/E	ECN No. - / Revision - / Techn. Resp. 5050	Replacement for	

100mm

Die Information in diesem Blatt ist Eigentum der WABCO und darf weder an Dritte weitergegeben, noch ohne vorherige schriftliche Zustimmung der WABCO vervielfältigt werden. Sie ist ausschließlich zum Gebrauch bei WABCO Kunden und Lieferanten bestimmt. Die Information darf nur für den vorgesehenen Zweck verwendet werden. Die Information darf nicht für Wettbewerbszwecke verwendet werden. Wenn Sie dieses Blatt erhalten, ohne WABCO Kunde oder Lieferant zu sein, oder wenn Sie die Information für einen anderen Zweck verwenden, wenden Sie sich bitte an WABCO.

The information in this document is the property of WABCO and may not be disclosed to third parties nor reproduced without WABCO's written consent. It is intended for use by WABCO customers and suppliers only. The information may only be used for the intended purpose. The information may not be used for competition purposes. If you received this document and are not a WABCO customer or supplier, please contact WABCO.

Les informations contenues dans ce document sont la propriété de WABCO et ne peuvent ni être divulguées à des tiers ni reproduites sans l'accord écrit de WABCO. Elles sont destinées aux clients et aux fournisseurs de WABCO uniquement. Elles ne peuvent être utilisées que dans le cadre prévu. Elles ne peuvent pas être utilisées à des fins de concurrence. Si vous avez reçu ce document sans être un client ou un fournisseur de WABCO, veuillez contacter WABCO.

Le informazioni contenute in questo documento sono di proprietà della WABCO e non possono essere divulgate a terzi né riprodotte senza il consenso scritto della WABCO. Sono esclusivamente destinate ai clienti e ai fornitori della WABCO. Le informazioni possono essere utilizzate solo per lo scopo previsto. Le informazioni non possono essere utilizzate per scopi di concorrenza. Se si è ricevuto questo documento senza essere un cliente o un fornitore della WABCO, si prega di contattare la WABCO.