PART CODE	MATERIAL	SURFACE PROTECTION
I	ALUMINIUM ALLOY	CHROMATED
II	STEEL	PASSIVATED
III	STEEL	PAINTED
IV	PLASTIC	NO TREATMENT
V	BRASS	SILVER COATING

IDENTIFICATION		(kg)
WABCO	CUSTOMERS NO. KUNDEN-NR. NO CLIENT CLIENTE	MASS MASSE MASSE MASSA
432 410 137 0		4.23

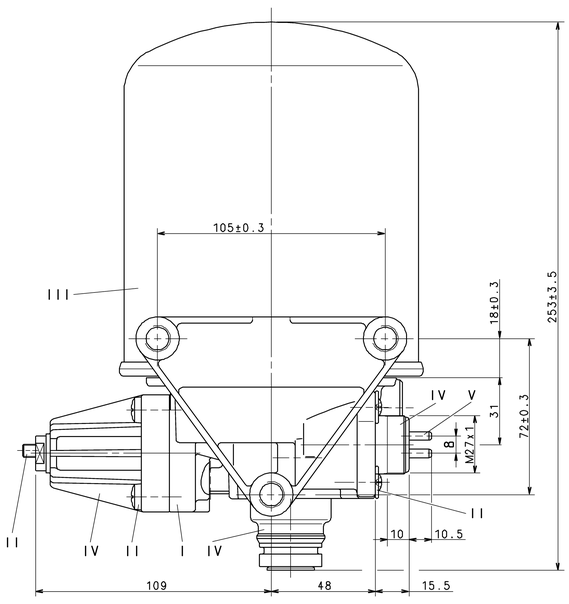

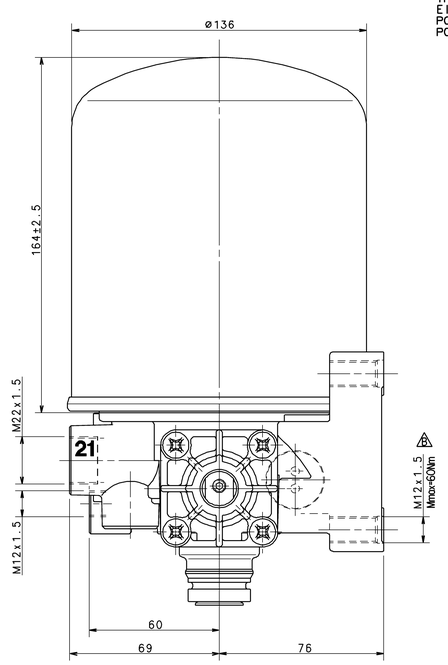

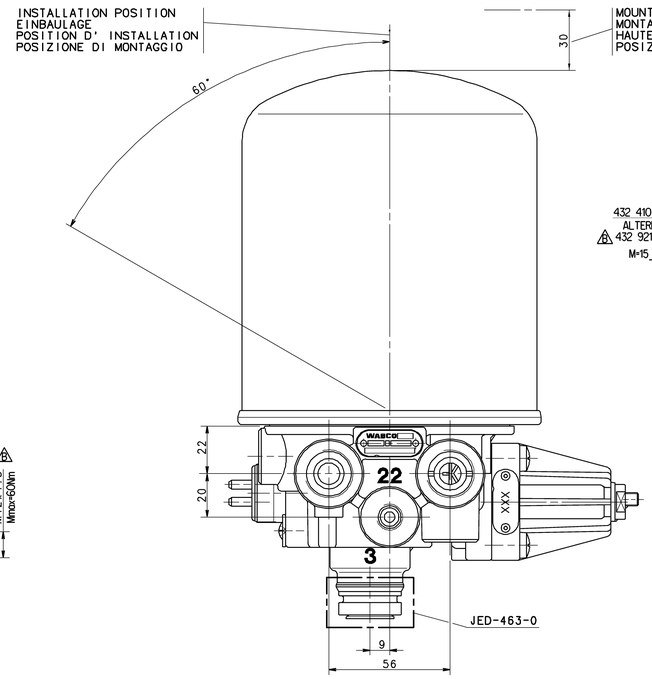

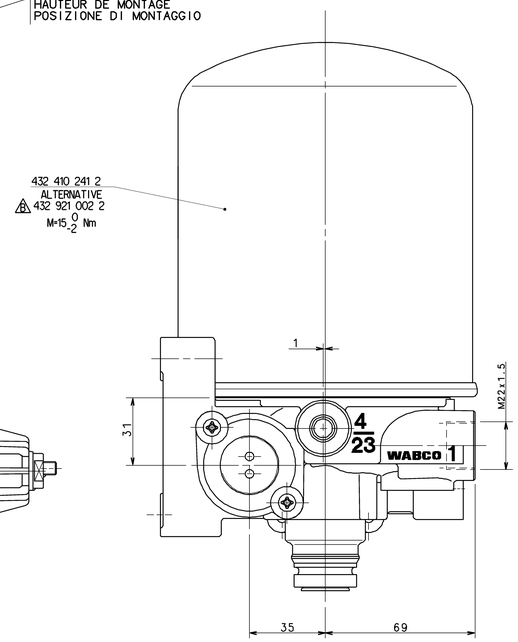

1 FROM THE COMPRESSOR
VOM LUFTPRESSER
PROVENANT DU COMPRESSEUR
PROVENIENTE DEL COMPRESSORE

21 TO THE RESERVOIRS
ZU DEN LUFTBEHAELTERN
AUX RESERVOIR
AL SERBATOII PER

22 TO THE RESERVOIRS FOR REGENERATED AIR
ZUM REGENERATIONS-LUFTBEHAELTER
AUX RESERVOIRS D' AIR REGENERE
AL SERBATOII PER L' ARIA RIGENERATA

3 EXHAUST FOR COMPRESSED AIR
ENTLUEFTUNG FUER DRUCKLUFT
ECHAPPEMENT POUR AIR COMPRIME
SCARIO PER ARIA COMPRESSA

HEATING:
HEIZUNG:
CHAUFFAGE:
RISCALDAMENTO:

CUT-IN TEMPERATURE
EINSCHALT-TEMPERATUR
TEMPERATURE DE FERMETURE
TEMPERATURA DI CHIUSURA
7°±6°C

CUT-OFF TEMPERATURE
AUSSCHALT-TEMPERATUR
TEMPERATURE DE MISE
TEMPERATURA DI APERTURA
29.5°±3°C

BATTERY VOLTAGE:
BATTERIESPANNUNG:
TENSION DE BATTERIE:
TENSIONE DI BATTERIA:
$24^{+4.8}_{-2.4}$ V DC

POWER:
LEISTUNG:
PUISSANCE:
POTENZA:
100 W

WITHOUT CURRENT
STROMLOS
SANS COURANT
SENZA CORRENTE

95^{0}_{-5} W

WITH
BEI
AVEC
CON
12 V DC / 24 V DC

APPLIED ACROSS THE HEATER CONTACTS
DIREKT AN DEN HEIZUNGSKONTAKTEN
APPLIQUEE SUR LES CONTACTS DE CHAUFFAGE
APPLICATA SULLE CONTATTI DI RISCALDAMENTO

THERMAL RANGE OF CONTINUOUS APPLICATION:
THERMISCHER DAUERANWENDUNGSBEREICH:
PLAGE DE TEMPERATURE EN UTILISATION CONTINUE:
COMPO DI APPLICAZIONE CONTINUA:
-40°C....+65°C

MAX. PERMISSIBLE FREQUENCY
MAX. ZULAESSIGE FREQUENZ
MAX. ADMISSIBLE FREQUENZE
MAX. AMMISSIBLE FREQUENZA
50 Hz

MAX. PERMISSIBLE ACCELERATION:
MAX. ZULAESSIGE BESCHLEUNIGUNG:
ACCELERATION MAX. ADMISSIBLE:
ACCELERAZIONE MAX. AMMESSA:
±10xg

RESISTANCE TO HEAT:
WAERMEBESTAENDIGKEIT:
RESISTANCE A LA CHALEUR:
RESISTANZA AL CALORE:
MAX.+80°C

INSTALLATION POSITION AS DRAWN
EINBAULAGE WIE GEZEICHNET
POSITION D' INSTALLATION SUIVANT DESSIN
POSIZIONE DI MONTAGGIO COME DISEGNATO

MEDIUM: COMPRESSED AIR
MEDIUM: DRUCKLUFT
FLUIDE: AIR COMPRIME
FLUIDO: ARIA COMPRESSA

COMBINED UNLOADER:
DRUCKREGLER:
REGULATEUR DE PRESS.:
GRUPPO DI REGULAZIONE:

CUT OUT PRESSURE
ABSCHALTDRUCK
PRESSION DE DECL.
PRESSIONE D'APERT.
$8.5^{\pm 0.2}$ bar

OPERATING RANGE
SCHALTSPANNE
PLAGE DE REGULATION
GAMME DE REGUL.
$0.7^{+0.5}_{0}$

WORKING PRESSURE:
BETRIEBSDRUCK:
PRESSION DE SERVICE:
PRESSIONE D' ESERCIZIO:
$P_e$max.=10 bar

DYNAMIC PRESSURE OF THE SAFETY VALVE
STAUDRUCK DES SICHERHEITSVENTILES
PRESSION DYNAMIQUE DU SOUPAPE DE SECURITE
PRESSIONE DINAMICA DELLA VALVOLA DI SICUREZZA
≤14.5 bar (BEI $\dot{V}n$=100dm³/min.)

TORQUE FOR CONNECTIONS:
ANZUGSMOMENT FUER EINSCHRAUBSTUTZEN: M12x1.5: M_{max} = 21 Nm
COUPLE DE SERRAGE DES RACCORDS: M22x1.5: $M_{max.}$ = 53 Nm
COPPIA DI SERRAGGIO DEI RACCORDI:

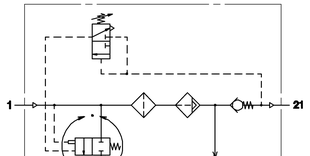

Tutti i diritti, ivi compresi quelli relativi alla traduzione, alla ristampa e alla riproduzione del presente documento o di parti di esso, sono riservati a WABCO ai sensi e per gli effetti della legge sul diritto d'autore e di altre leggi applicabili. Il presente documento non può essere ceduto a terzi, né può essere riprodotto o comunicato a concorrenti di WABCO o utilizzato per scopi concorrenziali o comunque illegittimi.
Copyright of this document and, if any, to others are the sole property of WABCO. Transmittal and reproduction of this document or any part thereof, use and communication of its contents therefor are forbidden without express authority. Offenders are liable to pay damages. All rights are reserved in the event of the grant of a patent or registration of a utility model or design. The product or the design specified in this document may be subject to IP rights of WABCO or third parties.

General Specification: ISO 8015, JED-334-L Size ISO 14405 LP
Further Technical Data:
Doc. Code: Sheet: To
General Tolerances JED-261

Class 1)	Range of nominal dimensions in mm ≤ 50	> 50 ≤ 180	> 180 ≤ 400	> 400	∢
Fine	±0.5	±1	±1.5	±2	
Medium X	±1	±2	±3	±4	±3°
Coarse	±2	±3.5	±5	±6.5	

Tapped Holes acc. JED-152
1) Tolerance Class Applied Crossmarked

Dimensions in mm

Copyright WABCO®

Date	Signature
Drawn 2022-12-19	Kurzynski
Checked 2022-12-19	Kostrzewa

WABCO

AIR DRYER
LUFTTROCKNER
DESSICATEUR D' AIR
ESSICATORE D' ARIA

Mass kg	Scale 1:1	Material No. 432 410 914 0	Doc.Code 053	Language ML	Sheet 1/1
Size A 0	CAD System TIF	ECN-No. 504501	Revision 4 x B	Techn. Reg. 5050	Replaced for

100mm