PART CODE	MATERIAL	SURFACE PROTECTION
I	ALUMINIUM ALLOY	CHROMATED
II	STEEL	PASSIVATED
III	STEEL	PAINTED
IV	PLASTIC	NO TREATMENT
V	BRASS	SILVER COATING

IDENTIFICATION		BODY GEHAEUSE BOITIER CORPO	HEATING HEIZUNG CHAUFFAGE RISCALDAMENTO (1)		(8)	(9)	DESICCANT CARTRIDGE TROCKENMITTELBEHAELTER CARTOUCHE DU DESSICCATEUR CARTUCCIA (10)		COMBINED UNLOADER, DRUCKREGLER, REGULATEUR DE PRESS.,GRUPPO DI REGULAZIONE		(kg)
WABCO	CUSTOMERS NO. KUNDEN-NR. NO CLIENT CLIENTE						WABCO	CUSTOMERS NO. KUNDEN-NR. NO CLIENT CLIENTE	CUT OUT PRESSURE ABSCHALTDRUCK Pe=(bar) PRESSION DE DECLENCH. PRESSIONE D'APERTURA	OPERATING RANGE SCHALTSPANNE ,p=(bar) PLAGE DE REGULATION GAMME DE REGUL.	MASS MASSE MASSE MASSA
432 410 077 0		432 420 035 2	-	24V⎓100W	X		432 410 221 2		12.0±0.2	0.9 +0.7/0	4.20
432 410 091 0	20546790	432 420 035 2	894 260 049 2	24V⎓100W	X		432 901 222 2		12.0±0.2	0.9 +0.7/0	4.23
432 410 091 7	85000332	432 420 035 2	894 260 049 2	24V⎓100W		X	432 901 222 2		12.0±0.2	0.9 +0.7/0	4.23
432 410 092 0	55348722 (1)	432 420 035 2	894 260 049 2	24V⎓100W	X		432 911 234 2 (1)		8.5±0.2	0.7 +0.5/0	4.23

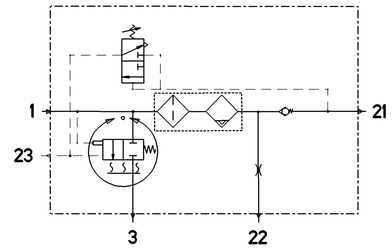

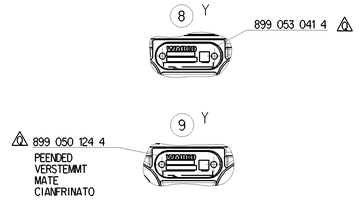

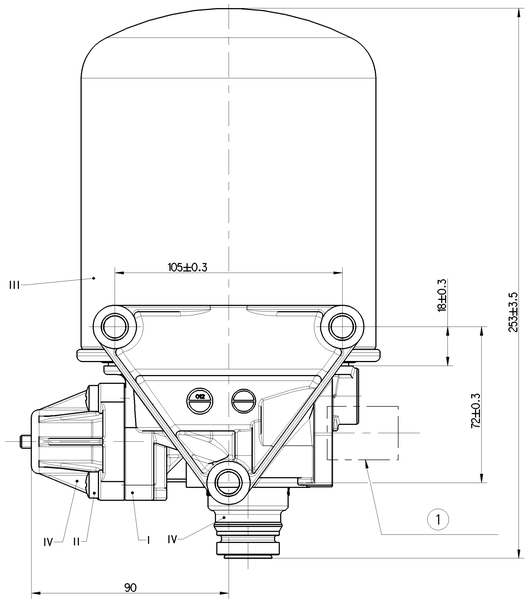

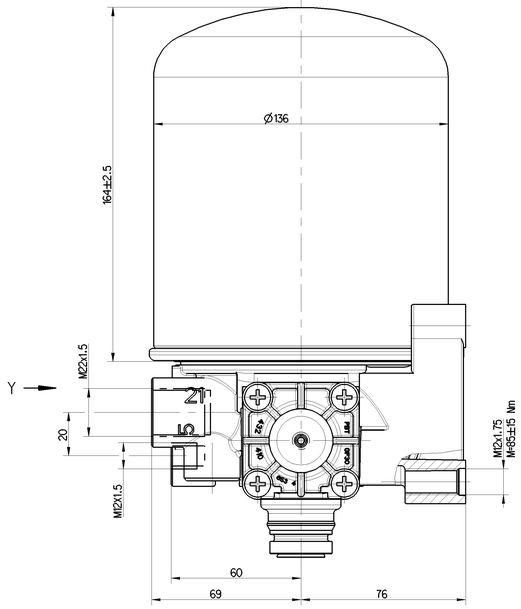

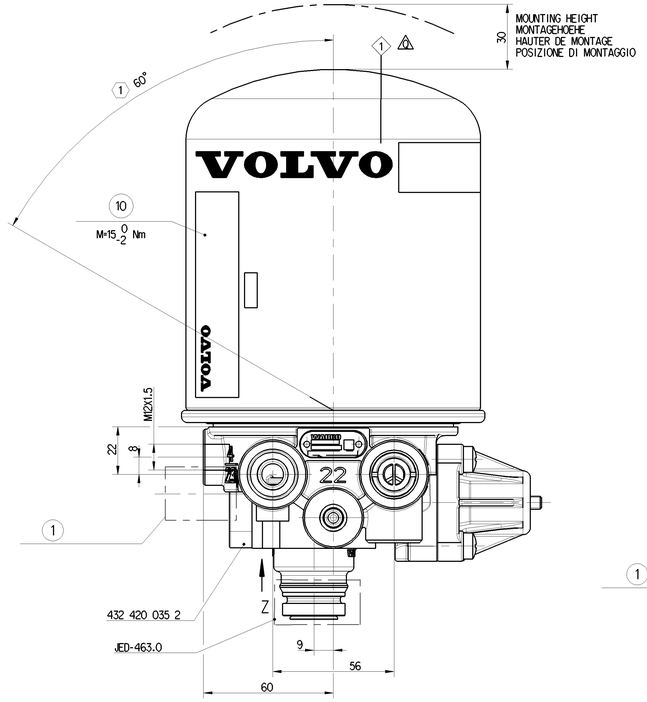

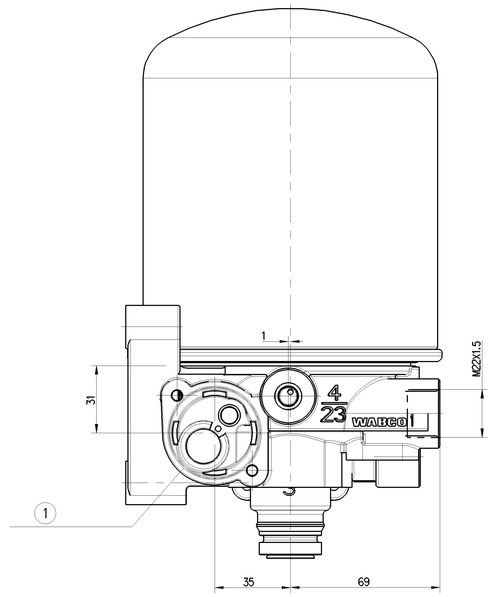

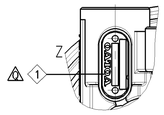

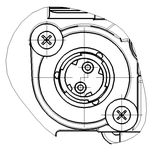

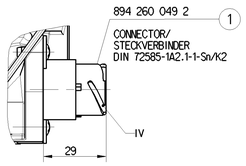

1 FROM THE COMPRESSOR
VOM KOMPRESSOR
PROVENANT DU COMPRESSEUR
PROVENIENTE DEL COMPRESSORE

21 TO THE RESERVOIRS / WITHOUT DYNAMIC PRESSURE (FROM CONSUMER) / RECOMMENDED INSIDE DIAMETER Ø12mm
ZU DEN LUFTBEHAEL TERN / OHNE DYNAMISCHEN DRUCK (VOM VERBAUCHER) / EMPFOHLENER INNENDURCHMESSER Ø12mm
AUX RESERVOIR / SANS PRESSION DYNAMIQUE (DU CONSUMMATEUR) / DIAMETRE INTERIEUR RECOMMANDE Ø12mm
AL SERBATOII PER / SENZA PRESSIONE DYNAMICA (DAL CONSUMATORE) / DIAMETRO INTERNO SUGGERITO Ø12mm

22 TO THE RESERVOIRS FOR REGENERATED AIR
ZUM REGENERATIONS-LUFTBEHAELTER
AUX RESERVOIRS D' AIR REGENERE
AL SEBRATOII PER L' ARIA RIGENERATIA

23 TO THE COMPRESSOR / PIPE VOLUM ≤50cm³
ZUM KOMPRESSOR / SCHLAUCHVOLUMEN ≤50cm³
AU COMPRESSEUR / VOLUME DE PIPE ≤50cm³
AL COMPRESSORE / VOLUME DEL TUBO ≤50cm³

3 EXHAUST FOR COMPRESSED AIR
ENTLUEFTUNG FUER DRUCKLUFT
ECHAPPEMENT POUR AIR COMPRIME
SCARICO PER ARIA COMPRESSA

THERMAL RANGE OF CONTINUOUS APPLICATION:
TERMISCHER DAUERANWENDUNGSBERREICH:
PLAGE DE TEMPERATURE EN UTILISATION CONTINUE:
COMPO DI APPICAZIONE CONTINUA: -40°C... +65°C

RESISTANCE TO HEAT:
WAERMEBESTAENDIGKEIT:
RESISTANCE A LA CHALEUR:
RESISTANZA AL CALORE: MAX. +80°C

MEDIUM:
MEDIUM: COMPRESSED AIR
FLUIDE: DRUCKLUFT
FLUIDO: AIR COMPRIME
ARIA COMPRESSA

WORKING PRESSURE:
BETRIEBSDRUCK:
PRESSION DE SERVICE:
PRESSIONE D' ESERCIZIO: Pe max=13 bar

(1) INSTALLATION POSITION AS DRAWN
EINBAULAGE WIE GEZEICHNET
POSITION D' INSTALLATION SUIVANT DESSIN
POSIZIONE DI MONTAGGIO COME DISEGNATO

TORQUES FOR CONNECTIONS:
ANZUNGSMOMENT FUER EINSCHRAUBSTUTZEN: M12x1.5: Mmax = 21 Nm
COUPLE DE SARRAGE DES RACCORDS: M22x1.5: Mmax = 53 Nm
COPPIA DI SERRAGGIO DEI RACCORDI:

HEATING:
HEIZUNG:
CHAUFFAGE:
RISCALDAMENTO:

CUT-IN TEMPERATURE:
EINSCHALT-TEMPERATUR
TEMPERATURE DE FERMETURE:
TEMPERATURA DI CHIUSURA: 7±6°C

CUT-OFF TEMPERATURE:
AUSSCHALT-TEMPERATUR:
TEMPERATURE DE MISE:
TEMPERATURA DI APERTURA: 29.5 ±3°C

BATTERY VOLTAGE:
BATTERIESPANNUNG:
TENSION DE BATTERIE:
TENSIONE DI BATTERIA: 24 +4.8/-2.4 V DC

POWER:
LEISTUNG: 100 W
PUISSANCE:
POTENZA:

WITHOUT CURRENT:
STROMLOS:
SANS COURANT:
SENZA CORRENTE:

95 0 -5 W

WITH
BEI
AVEC
CON
24 V DC

APPLIED ACROSS THE HEATER CONTACTS
DIREKT AN DEN HEIZUNGSKONTAKTEN
APPLIQUEE SUR LES CONTACTS DE CHAUFFAGE
APPLICATA SULLE CONTATTI DI RISCALDAMENTO

COMBINED UNLOADER: DRUCKREGLER: REGULATEUR DE PRESSION: GRUPPO DI REGULAZIONE:	CUT OUT PRESSURE: ABSCHALTDRUCK: PRESSION D'OUVERTURE: PRESSIONE D'APERTURA: (bar)	DYNAMIC PRESSURE OF SAFETY VALVE: STAUDRUCK DES SICHERHEITSVENTILES: PRESSION DYNAMIQUE DU SOUPAPE DE SECURITE: PRESSIONE DINAMICA DELLA VALVOLA DI SICUREZZA: (bar)
7.1 - 8.5 11.6 - 13.0		≤ 14.5 (BEI $\dot{V}_n$=100dm³/min.) ≤ 19.0 (BEI $\dot{V}_n$=100dm³/min.)

Questo documento è proprietà di WABCO. Non può essere riprodotto o comunicato a terzi senza nostra autorizzazione scritta. Qualora venisse consegnato per errore, si richiede il rispedirlo al mittente. This document is the property of WABCO. It may not be reproduced or communicated to third parties without our written permission. If it is delivered by mistake, please return it to the sender. Ce document est la propriété de WABCO. Il ne peut ni être reproduit ni communiqué à des tiers sans notre autorisation écrite. Si ce document est parvenu par erreur, il est demandé de le renvoyer à l'expéditeur. Questo documento è proprietà di WABCO. Non può essere riprodotto o comunicato a terzi senza nostra autorizzazione scritta. Qualora venisse consegnato per errore, si richiede il rispedirlo al mittente. Este documento es propiedad de WABCO. No puede ser reproducido ni comunicado a terceros sin nuestra autorización escrita. Si este documento llega por error, le rogamos que lo devuelva al remitente. Este documento é propriedade da WABCO. Não pode ser reproduzido ou comunicado a terceiros sem a nossa autorização escrita. Se este documento for entregue por engano, queira devolvê-lo ao remetente. Dit document is eigendom van WABCO. Het mag niet worden gekopiëerd of aan derden worden bekend gemaakt zonder onze schriftelijke toestemming. Indien dit document per ongeluk aan u wordt gezonden, dient u dit te retourneren aan de verzender. Detta dokument är WABCO:s egendom. Det kan inte kopieras eller lämnas ut till tredje man utan vår skriftliga tillstånd. Om detta dokument av misstag levererats ska det returneras till avsändaren. Dokument jest własnością WABCO. Nie może być powielany ani udostępniony osobom trzecim bez naszej pisemnej zgody. Jeśli dokument ten został przesłany omyłkowo, prosimy o jego zwrot do nadawcy. Dokument WABCO. Nesmí být bez našeho písemného souhlasu reprodukován ani sdělován třetím osobám. Pokud byl omylem doručen, prosím, vraťte jej odesílateli. Dokument WABCO. Nie wolno go powielać ani ujawniać osobom trzecim bez naszej pisemnej zgody. Jeśli dokument ten został przesłany omyłkowo, prosimy o jego zwrot do nadawcy. Dokument WABCO. Nesmí být bez našeho písemného souhlasu reprodukován ani sdělován třetím osobám. Pokud byl omylem doručen, prosím, vraťte jej odesílateli