PART CODE	MATERIAL	SURFACE PROTECTION
I	ALUMINIUM ALLOY	CHROMATED
II	STEEL	ZINC PLATED
III	STEEL	PAINTED
IV	PLASTIC	NO TREATMENT
V	ZINC	PASSIVATION

SAFETY CHARACTERISTICS	0
SIGNIFICANT CHARACTERISTICS	0

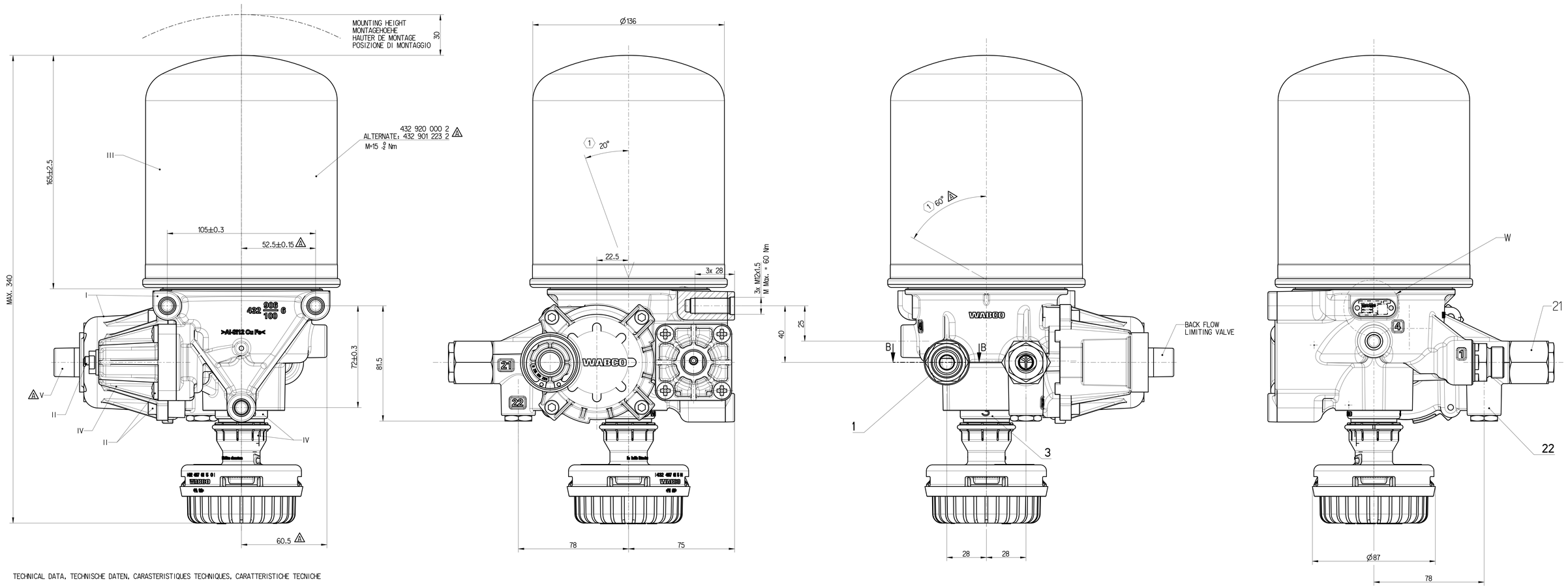

TECHNICAL DATA, TECHNISCHE DATEN, CARASTERISTIQUES TECHNIQUES, CARATTERISTICHE TECNICHE

COMBINED UNLOADER:
DRUCKREGLER:
REGULATEUR DE PRESSION:
GRUPPO DI REGULAZIONE:

CUT OUT PRESSURE:
ABSCHALTDRUCK: 8.6 ±0.2 bar
PRESSION D'OUVERTURE:
PRESSIONE D'APERTURA:

OPERATING RANGE:
SCHALTSPANNE: 0.9 +0.5/0 bar
PLAGE DE REGULATTION:
GAMMI DI REGULAZZIONE:

DYNAMIC PRESSURE OF SAFETY VALVE:
STAUDRUCK DES SICHERHEITSVENTILES: 12 +4/0 bar (BY Vn=100 dm^3/min.)
PRESSION DYNAMIQUE DU SOUPAPE DE SECURITE:
PRESSIONE DINAMICA DELLA VALVOLA DI SICUREZZA:

BACK FLOW LIMITING VALVE:
RUCKSTROMBERGENZUNGSVENTIL: (0.4 x OR) ±0.05 bar
VALVE DE LIMITATION DE RETOUR:
VALVOLA LIMITATRICE DI RITRONO:

TORQUES FOR CONNECTIONS:
ANZUNGSMOMENT FUER EINSCHRAUBSTUTZEN: M16x1.5: Mmax = 35 Nm
COUPLE DE SARRAGE DES RACCORDS: M22x1.5: Mmax = 53 Nm
COPPIA DI SERRAGGIO DEI RACCORDI: VOSS 230 SYSTEM
M22X1.5 : Mmax = 10 Nm

THERMAL RANGE OF CONTINUOUS APPLICATION:
TERMISCHER DAUERANWENDUNGSBERREICH: -40°C ... +65 °C
PLAGE DE TEMPERATURE EN UTILISATION CONTINUE:
COMPO DI APPICAZIONE CONTINUA:

RESISTANCE TO HEAT:
WAERMEBESTAENDIGKEIT: +80°C max
RESISTANCE A LA CHALEUR:
RESISTANZA AL CALORE:

MEDIUM: COMPRESSED AIR
MEDIUM: DRUCKLUFT
FLUIDE: AIR COMPRIME
FLUIDO: ARIA COMPRESSA

WORKING PRESSURE:
BETRIEBSDRUCK: Pe max=13 bar
PRESSION DE SERVICE:
PRESSIONE D' ESERCIZIO:

MAX. PERMISSIBLE ACCELERATION
MAX. ZULASSIGE BESCHLEUNIGUNG ± 10 x g
ACCELERATION MAX. ADMISSIBLE
ACCELERAZIONE MAX. AMMISSIBILE

MAX. PERMISSIBLE FREQUENCY
MAX. ZULASSIGE FREQUENZ 50Hz
MAX. ADMISSIBLE FREQUENZE
MAX. AMMISSIBILE FREQUENZA

(1) INSTALLATION POSITION AS DRAWN
EINBAULAGE WIE GEZEICHNET
POSITION D' INSTALLATION SUIVANT DESSIN
POSIZIONE DI MONTAGGIO COME DISEGNATO

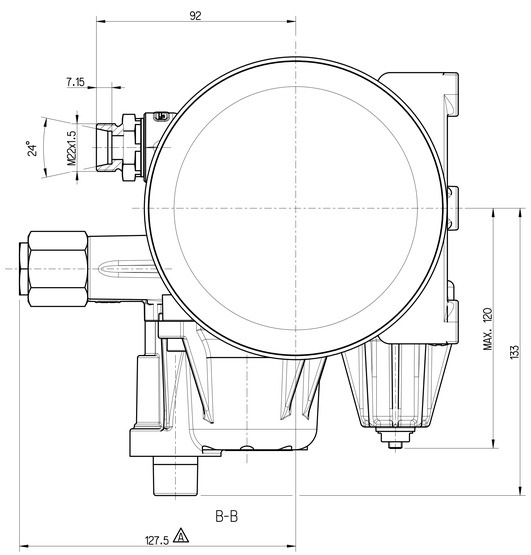

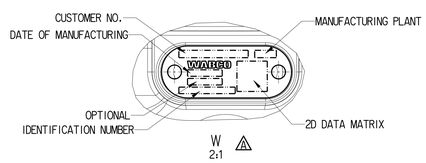

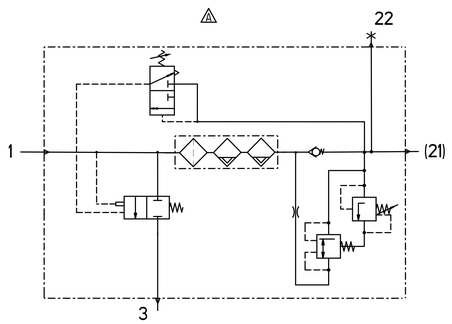

PORT ANSCHLUSS ORIFICE ORIFIZIO	FUNCTION FUNCTION FONCTION FUNZIONE	THREAD GEWINDE FILETAGE FILETTAURA
1	FROM THE COMPRESSOR VOM KOMPRESSOR PROVENANT DU COMPRESSEUR PROVENIENTE DEL COMPRESSORE	OUTER THREAD M22x1.5
21	TO THE RESERVOIRS ZU DEN LUFTBEHAEL TERN AUX RESERVOIR AL SERBATOII PER	M22x1.5 TO SUIT VOSS PLUG IN SYSTEM 230
22	TYRE INFLATION DEVICE - CLOSED REIFENFUELLANSCHLUSS - VERSCHLOSSEN PRISE POUR GONFLANGE PNEU - FERME PERSA PER GONFIAGGIA PNEUM - CHIUSO	M16x1.5 JED-388
3	EXHAUST FOR COMPRESSED AIR ENTLUEFTUNG FUER DRUCKLUFT ECHAPPEMENT POUR AIR COMPRIME SCARICO PER AIRIA COMPRESSA	SILENCER 4324070150

S.NO.	NOTES
1	SERVICE LIFE TO FIRST OVERHAUL IF FITTED AS PER RECOMMENDED LAYOUT 3 YEARS / 300000 km WHICHEVER IS EARLIER FOR TRUCK APPLICATION

Tale Documento la riproduzione e la diffusione, sia integrale sia parziale, non autorizzata, nè divulgare il contenuto a terzi senza nostra autorizzazione scritta. Qualora siano contenute proposte di soluzioni, esse sono da considerarsi a titolo esemplificativo e non vincolante per la WABCO. Non si assume alcuna responsabilità per eventuali errori o omissioni nella stesura del presente documento. Salvo diverse pattuizioni, la WABCO non si assume alcuna responsabilità per eventuali danni o conseguenze di qualsiasi genere, diretti o indiretti, derivanti da un uso improprio, errato o comunque non conforme alle norme di buona tecnica del presente documento.

Dieses Dokument darf weder ganz oder teilweise noch Dritten zugänglich gemacht werden, noch darf der Inhalt Dritten bekannt gegeben werden ohne unsere schriftliche Zustimmung. Sofern Vorschläge enthalten sind, sind diese als unverbindliche Hinweise zu betrachten. Wir übernehmen keine Haftung für eventuelle Fehler oder Auslassungen in dieser Ausarbeitung. Sofern nicht anders vereinbart, haftet WABCO nicht für direkte oder indirekte Schäden oder Folgeschäden, die aus einer unsachgemäßen, fehlerhaften oder nicht vorschriftsmäßigen Verwendung dieses Dokuments entstehen.

Questo documento non può essere riprodotto, in parte o per intero, né divulgato a terzi senza nostra autorizzazione scritta. Qualora siano contenute proposte di soluzioni, esse sono da considerarsi a titolo esemplificativo e non vincolante per la WABCO. Non si assume alcuna responsabilità per eventuali errori o omissioni nella stesura del presente documento. Salvo diverse pattuizioni, la WABCO non si assume alcuna responsabilità per eventuali danni o conseguenze di qualsiasi genere, diretti o indiretti, derivanti da un uso improprio, errato o comunque non conforme alle norme di buona tecnica del presente documento.

General Specifications: ISO 8015, JED-334-1, Size ISO 14405 LP								Copyright ZF®			
Further Technical Data: PRODUCT SPECIFICATION								Date	Signature		
Doc. Code: 035				Sheet: 1 To 4				Drawn 2026-01-13	Gopal		AIR DRYER
General Tolerances JED-261								Checked 2026-01-14	Rabak		
		Range of nominal dimensions in mm						Dimensions in mm			
Class	1)	≤ 50	> 50 ≤ 180	> 180 ≤ 400	> 400			Mass 4.3 kg	Scale 1:1 / 2:1	Material No. 432 415 085 0	Date of first issue 2017-10-13
Fine		±0.5	±1	±1.5	±2			Date	CAD System		Doc.-Code / Language / Sheet
Medium	X	±1	±2	±3	±4	±3°		A 0	CREO		005 / ML / 1/1
Coarse		±2	±3.5	±5	±6.5			ZF's No. 520531	Revision 1Ik A	Techn. Resp. 5050	Replacement for -
Tapped Holes acc. JED-152 / JED-388											
1) Tolerance Class Applied Crossmarked											