PART CODE	MATERIAL	SURFACE PROTECTION
I	ALUMINIUM ALLOY	CHROMATED
II	STEEL	PASSIVATED
III	STEEL	VARNISH
IV	PLASTIC	NO TREATMENT
V	BRASS	SILVER COATED
VI	ZINC	PASSIVATED

(B)

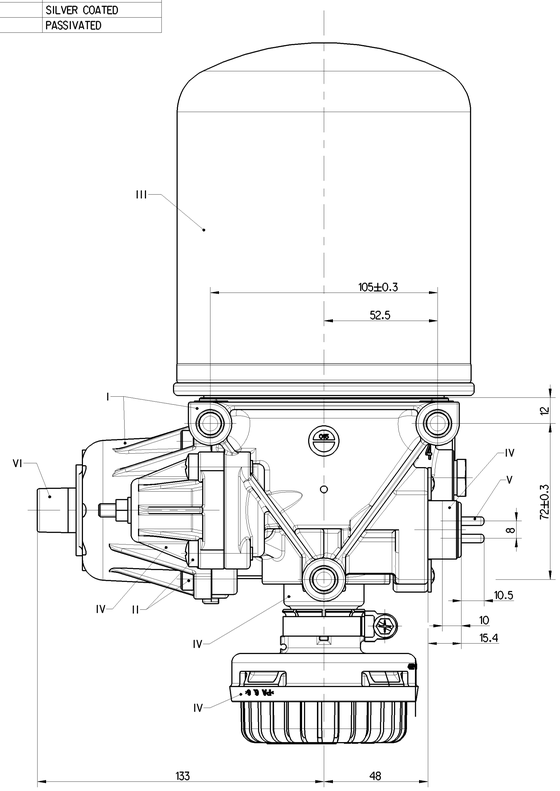

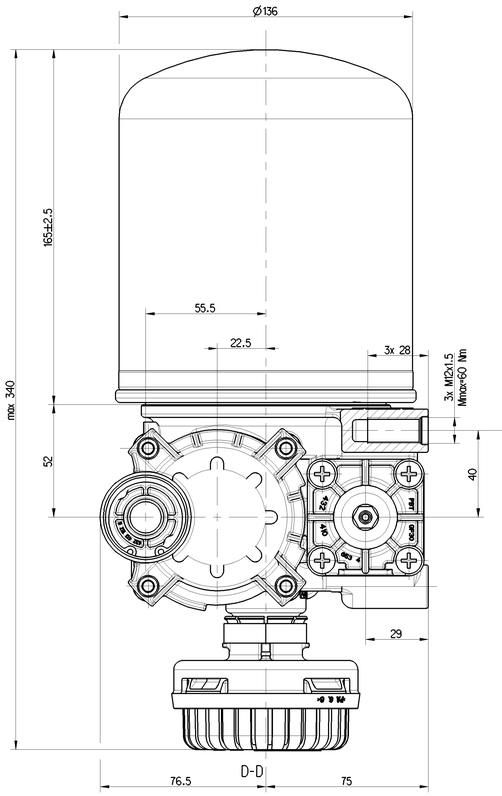

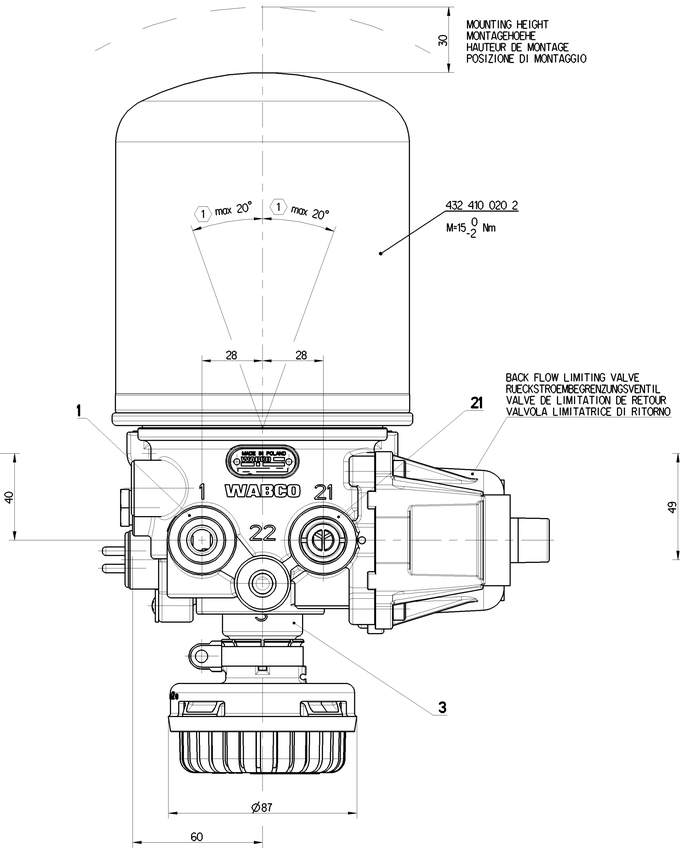

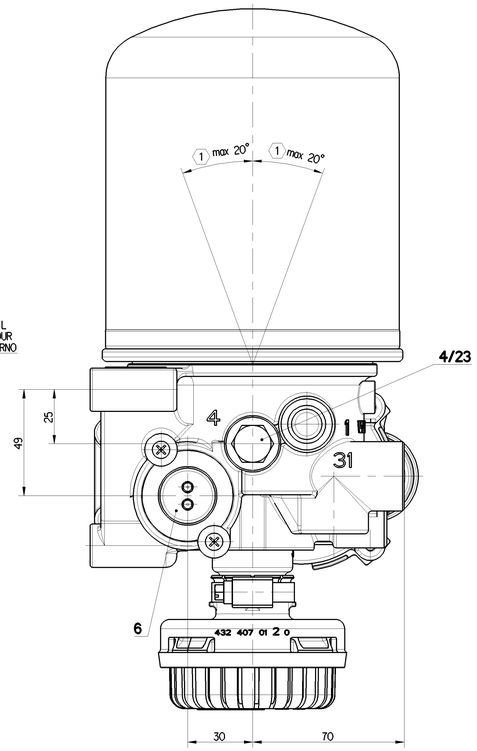

TECHNICAL DATA, TECHNISCHE DATEN, CARASTERISTIQUES TECHNIQUES, CARATTERISTICHE TECNICHE

THERMAL RANGE OF CONTINUOUS APPLICATION:
THERMISCHER DAUERANWENDUNGSBEREICH:
PLAGE DE TEMPERATURE EN UTILISATION CONTINUE:
COMPO DI APPLICAZIONE CONTINUA: -40°C....+65°C

RESISTANCE TO HEAT:
WAERMEBESTAENDIGKEIT:
RESISTANCE A LA CHALEUR:
RESISTANZA AL CALORE: MAX.+80°C

MEDIUM: COMPRESSED AIR
MEDIUM: DRUCKLUFT
FLUIDE: AIR COMPRIME
FLUIDO: ARIA COMPRESSA

WORKING PRESSURE:
BETRIEBSDRUCK:
PRESSION DE SERVICE:
PRESSIONE DE ESERCIZIO: Pe MAX. = 13bar

COMBINED UNLOADER:
DRUCKREGLER:
REGULATEUR DE PRESS.:
GRUPPO DI REGULAZIONE:

CUT OUT PRESSURE:
ABSCHALTDRUCK:
PRESSION DE DECL.:
PRESSIONE D'APERT.: 10.0 +0.4/0 bar

OPERATING RANGE:
SCHALTSPANNE:
PLAGE DE REGULATION:
GAMME DE REGUL.: 1.3 +0.3/-0.4 bar

BACK FLOW LIMITING VALVE:
RUECKSTROEMBEGR. VENTIL.:
VALVE DE LIMITATION DE RETOUR:
VALVOLA LIMITATRICE DI RITORNO: (0.4xOR) ±0.05 bar

DYNAMIC PRESSURE OF THE SAFETY VALVE
STAUDRUCK DES SICHERHEITSVENTILES
PRESSION DYNAMIQUE DU SOUPAPE DE SECURITE
PRESSIONE DINAMICA DELLA VALVOLA DI SICUREZZA: 12^{+4}_{0} bar (BY $\dot{V}n$ =100 dm^3/min)

MAX. PERMISSIBLE ACCLERATION:
MAX. ZULAESSIGE BESCHLEUNIGUNG:
ACCELERATION MAX. ADMISSIBLE:
ACCELERAZIONE MAX. AMMESSA: ±10xg

MAX. PERMISSIBLE FREQUENCY
MAX. ZULAESSIGE FREQUENZ
MAX. ADMISSIBLE FREQUENZE
MAX. AMMISSIBLE FREQUENZA: 50 Hz

TORQUE FOR CONNECTIONS:
ANZUGSMOMENT FUER EINSCHRAUBSTUTZEN:
COUPLE DE SERRAGE DES RACCORDS:
COPPIA DI SERRAGGIO DEI RACCORDI: M22x1.5: Mmax = 53 Nm
M12x1.5: Mmax = 21 Nm

(1) INSTALLATION POSITION AS DRAWN
EINBAULAGE WIE GEZEICHNET
POSITION D' INSTALLATION SUIVANT DESSIN
POSIZIONE DI MONTAGGIO COME DISEGNATO

HEATING:
HEIZUNG:
CHAUFFAGE:
RISCALDAMENTO:

CUT-IN TEMPERATURE
EINSCHALT-TEMPERATUR
TEMPERATURE DE FERMETURE
TEMPERATURA DI CHIUSURA: 7°±6°C

CUT-OFF TEMPERATURE
AUSSCHALT-TEMPERATUR
TEMPERATURE DE MISE
TEMPERATURA DI APERTURA: 29.5°±3°C

BATTERY VOLTAGE:
BATTERIESPANNUNG:
TENSION DE BATTERIE:
TENSIONE DI BATTERIA: $12^{+4.8}_{-2.4}$ V DC

POWER:
LEISTUNG:
PUISSANCE:
POTENZA: 100 W

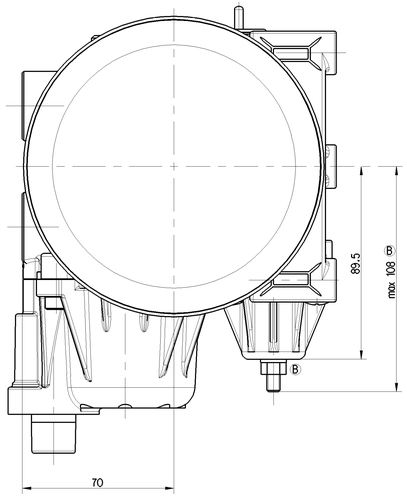

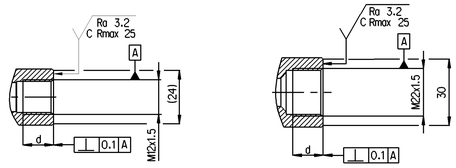

PORT ANSCHLUSS ORIFICE ORIFIZIO	FUNCTION FUNCTION FONCTION FUNZIONE	THREAD GEWINDE FILETAGE FILETTAURA
1	FROM THE COMPRESSOR VOM KOMPRESSOR PROVENANT DU COMPRESSEUR PROVENIENTE DEL COMPRESSORE	M22x1.5 d=15 JED-152
21	TO THE RESERVOIRS ZU DEN LUFTBEHAELTERN AUX RESERVOIR AL SERBATOII PER	M22x1.5 d=16 JED-152
3	EXHAUST FOR COMPRESSED AIR ENTLUEFTUNG FUER DRUCKLUFT ECHAPPEMENT POUR AIR COMPRIME SCARIO PER ARIA COMPRESSA	SILENCER 432 407 012 0
4/23	TO THE COMPRESSOR - CLOSED ZUM KOMPRESSOR - VERSCHLOSSEN AU COMPRESSEUR - FERME AL COMPRESSORE - CHIUSO	M12x1.5 d=12 JED-152
6	HEATING HEIZUNG CHAUFFAGE RISCALDAMENTO	M27x1

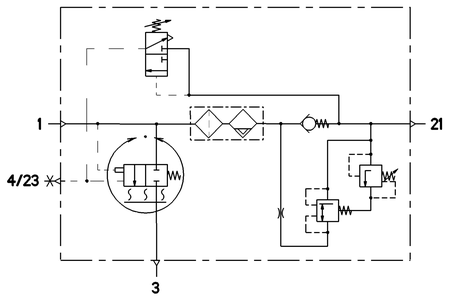

Tale Documento, la riproduzione e la diffusione di questo documento, nonché l'utilizzo e la comunicazione del suo contenuto sono vietati salvo espressa autorizzazione. Gli autori si riservano il diritto di chiedere il risarcimento dei danni derivanti dalla violazione di quanto sopra. Questo documento è proprietà esclusiva di WABCO. Non può essere usato, riprodotto o rivelato a terzi senza il nostro consenso scritto. Gli autori si riservano il diritto di chiedere il risarcimento dei danni derivanti dalla violazione di quanto sopra.
Copyright of this document and using it to others and the use or communication of its contents forbid, as far as not otherwise agreed, without our express consent. The authors reserve the right to claim damages for violation of the above. This document is property of WABCO. It may not be used, reproduced or disclosed to third parties without our express consent. The authors reserve the right to claim damages for violation of the above.

Non è previsto consegna e test a campione sugli elementi, ed eliminare il contenuto e rendere inutilizzabile ogni e tutte le parti del prodotto, quando non più necessario. Non è previsto il ritiro di materiale usato o rifiutato. Non è previsto il ritiro di materiale usato o rifiutato.
Prima dell'installazione, verificare che la pressione di esercizio del compressore non sia superiore alla pressione di esercizio del prodotto. Non è previsto il ritiro di materiale usato o rifiutato.
Copyright of this document and using it to others and the use or communication of its contents forbid, as far as not otherwise agreed, without our express consent. The authors reserve the right to claim damages for violation of the above.

General Specification: JED-334-1 , Size ISO 14405 LP						Copyright WABCO®		WABCO		
Further Technical Data: Product Specification						Date	Signature	AIR DRYER LUFTTROCKNER DESSICATEUR ESSICATORE		
Doc. Code: D35			Sheet 1 To 4			Drawn 2019-04-08 Kurzynski				
General Tolerances JED-261						Checked 2019-04-12 Zowiszo				
Class (1)	Range of Nominal Dimensions (in mm)					Part Puio				
	≥ 50	> 50 ≤ 180	> 180 ≤ 400	> 400		Mass 4.61 kg	Scale 1:1	Material No. 432 415 159 0	Date of first issue 2016-04-04	
Fine	0.5	1.0	1.5	2.0					Doc.Code D35	Sheet 1/1
Medium X	1.0	2.0	3.0	4.0	±3°				Language ML	
Coarse	2.0	3.5	5.0	6.5		Size A 0	CAD System CREO	ECN No. 501132	Revision 3 x B	Techn. Regs. 5050
Tapped Holes acc. JED-152									Replacement for	
(1) Tolerance Class Applied Crosshatched										

100mm