PART CODE	MATERIAL	SURFACE PROTECTION
I	ALUMINIUM ALLOY	CHROMATED
II	STEEL	PASSIVATED
III	STEEL	PAINTED
IV	PLASTIC	NO TREATMENT
V	BRASS	SILVER COATING

IDENTIFICATION WABCO	CUSTOMERS NO. KUNDEN-NR NO CLIENT CLIENTE	(1)	(2)	(3) BODY GEHAEUSE CORPS CORPO	(4) HEATING HEIZUNG CHAUFFAGE RISCALDAMENTO		(5) SILENCER GERAEUSCHDAEMPFER SILENCIEUX SILENZIATORE	(6) PORT 5 ANSCHLUSS 5 ORIFICE 5 ORIFIZIO 5	BOTTOM BODEN FOND FONDO	(7) DRYER RESERVOIR TROCKENMITTELBEHAELTER CARTOUCHE DU DESSICATEUR CARTUCCIA ESSICANTE △6		(kg) MASS MASSE MASSE MASSA
432 420 000 0		X		432 420 016 2	894 260 040 2	24V==100W		—	A	432 410 020 2		3.90
432 420 003 0		X		432 420 016 2	894 260 044 2	12V==100W		—	A	432 410 020 2		3.90
432 420 008 0		X		432 420 016 2	894 260 040 2	24V==100W	432 407 012 0	—	A	432 410 020 2	ALTERNATIVE 432 921 004 2	4.04
432 420 110 0			X	432 420 021 2	894 260 040 2	24V==100W	432 407 012 0	M14x1.5	A	432 410 020 2		4.04

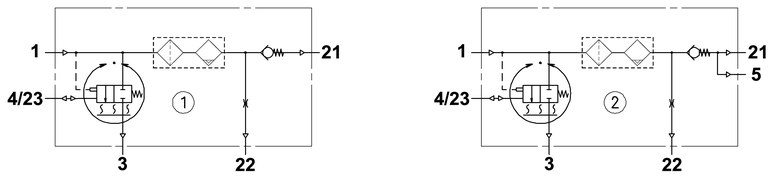

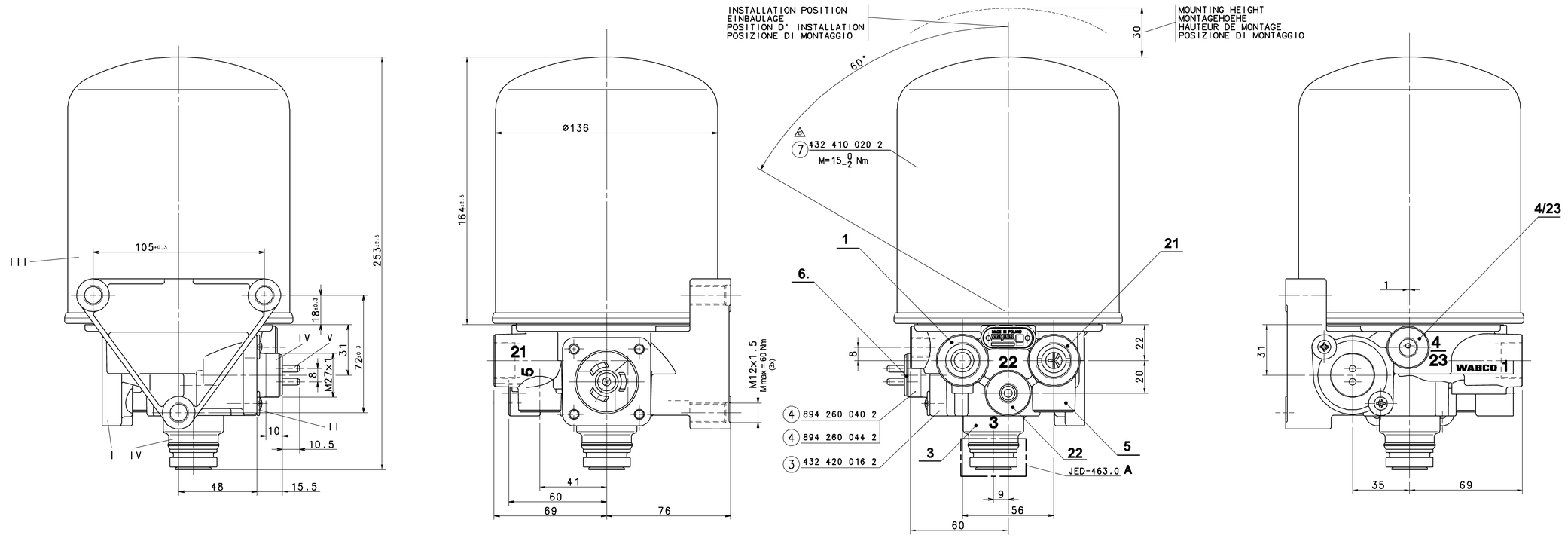

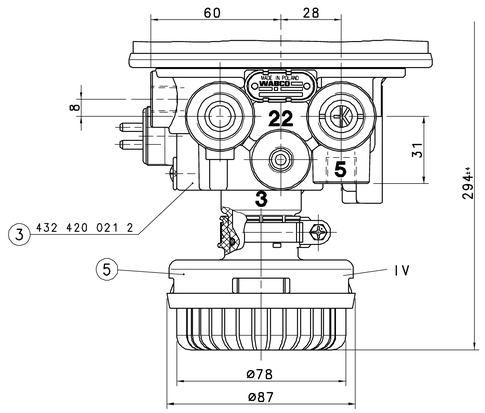

PORT ANSCHLUSS ORIFICE ORIFIZIO	FUNCTION FUNKTION FONCTION FUNZIONE	THREAD GEWINDE FILETAGE FILETTAURA
1	FROM THE COMPRESSOR VOM KOMPRESSOR PROVENANT DU COMPRESSEUR PROVENIENTE DEL COMPRESSORE	M22x1.5 d=15
21	TO THE RESERVOIRS ZU DEN LUFTBEHAELTERN AUX RESERVOIR AL SERBATOII PER	M22x1.5 d=24.5
22	TO RESERVOIR FOR REGENERATION AIR ZUM REGENERATIONS-LUFTBEHAELTER AU RESERVOIR D'AIR DE REGENERATION AL SERBATOII PER L'ARIA RIGENERATA	M12x1.5 d=12
3	EXHAUST FOR COMPRESSED AIR ENTLUEFTUNG FUER DRUCKLUFT ECHAPPEMENT POUR AIR COMPRIME SCARIO PER ARIA COMPRESSA	SILENCER
4 / 23	CONTROL PORT STEUERANSCHLUSS ORIFICE DE COMMANDE ORIFIZIO DI COMANDO	M12x1.5 d=12
5	OUTLET AUSGANG SORTIE USCITA (6)	M14x1.5 d=12
6.	HEATING HEIZUNG CHAUFFAGE RISCALDAMENTO	M27x1

THERMAL RANGE OF CONTINUOUS APPLICATION:
THERMISCHER DAUERANWENDUNGSBEREICH:
PLAGE DE TEMPERATURE EN UTILISATION CONTINUE: -40°C....+65°C
COMPO DI APPLICAZIONE CONTINUA:

RESISTANCE TO HEAT:
WAERMEBESTAENDIGKEIT: MAX.+80°C
RESISTANCE A LA CHALEUR:
RESISTANZA AL CALORE:

MEDIUM: COMPRESSED AIR
MEDIUM: DRUCKLUFT
FLUIDE: AIR COMPRIME
FLUIDO: ARIA COMPRESSA

WORKING PRESSURE:
BETRIEBSDRUCK:
PRESSION DE SERVICE: $p_e$max.=13bar
PRESSIONE D' ESERCIZIO:

MAX. PERMISSIBLE FREQUENCY
MAX. ZULAESSIGE FREQUENZ 50 Hz
MAX. ADMISSIBLE FREQUENZE
MAX. AMMISSIBLE FREQUENZA

MAX. PERMISSIBLE ACCLERATION:
MAX. ZULAESSIGE BESCHLEUNIGUNG:
ACCELERATION MAX. ADMISSIBLE: ±10xg
ACCELERAZIONE MAX. AMMESSA:

INSTALLATION POSITION AS DRAWN
EINBAULAGE WIE GEZEICHNET
POSITION D' INSTALLATION SUIVANT DESSIN
POSIZIONE DI MONTAGGIO COME DISEGNATO

TORQUE FOR CONNECTIONS:
ANZUGSMOMENT FUER EINSCHRAUBSTUTZEN: M12×1.5: $M_{max.}$ = 21 Nm
COUPLE DE SERRAGE DES RACCORDS: M14×1.5: $M_{max.}$ = 25 Nm
COPPIA DI SERRAGGIO DEI RACCORDI: M22×1.5: $M_{max.}$ = 53 Nm

COMBINED UNLOADER: CUT OUT PRESSURE
DRUCKREGLER: ABSCHALTDRUCK ≤13bar
REGULATEUR DE PRESSION: PRESSION DE DECL.
GRUPPO DI REGULAZIONE: PRESSIONE D' APERT.

HEATING:
HEIZUNG:
CHAUFFAGE:
RISCALDAMENTO:

CUT-IN TEMPERATURE
EINSCHALT-TEMPERATUR
TEMPERATURE DE FERMETURE 7°±6°C
TEMPERATURA DI CHIUSURA

CUT-OFF TEMPERATURE
AUSSCHALT-TEMPERATUR
TEMPERATURE DE MISE 29.5°±3°C
TEMPERATURA DI APERTURA

BATTERY VOLTAGE:
BATTERIESPANNUNG: $24^{+4.8}_{-2.4}$ V DC
TENSION DE BATTERIE:
TENSIONE DI BATTERIA:

POWER:
LEISTUNG: 100 W
PUISSANCE:
POTENZA:
WITHOUT CURRENT
STROMLOS
SANS COURANT
SENZA CORRENTE

95^{0}_{-5} W
WITH
BEI
AVEC
CON
24 V DC
APPLIED ACROSS THE HEATER CONTACTS
DIREKT AN DEN HEIZUNGSKONTAKTEN
APPLIQUEE SUR LES CONTACTS DE CHAUFFAGE
APPLICATA SULLE CONTATTI DI RISCALDAMENTO

BOTTON BODEN FOND FONDO	PERMITTED SILENCER FREIGEGEBENER GERAEUSCHDAEMPFER SILENCIEUX PERMIS SILENZIATORE AMMESSO
A	432 407 012 0

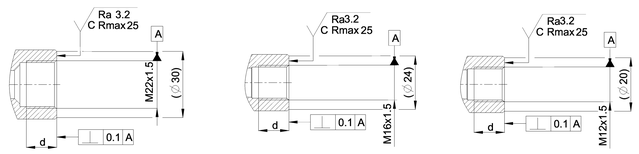

General Specification: ISO 8015, JED-334-1, Size ISO 14405 LP
Further Technical Data: Product Specification
Doc. Code: 035 Sheet: To
General Tolerances JED-261

Class (1)	Range of nominal dimensions in mm: ≥ 0 ≤ 50	> 50 ≤ 180	> 180 ≤ 400	> 400 ≤ 1000	
Fine	±0.5	±1	±1.5	±2	±3°
Medium X	±1	±2	±3	±4	
Coarse	±2	±3.5	±5	±6.5	
Tapped Holes acc. JED-152					

(1) Tolerance Class Applied Crossmarked

Copyright WABCO®

Date 2023-01-11	Drawn Kurzynski	
Checked 2023-01-11	Kostrzewa	
Dimensions in mm		
Mass kg	Scale 1:1	
Size A 0	CAD System TIF	

WABCO

AIR DRYER
LUFTTROCKNER
DESSICATEUR D' AIR
ESSICATORE D' ARIA

Material No. 432 420 910 0

Doc.Code	Language	Sheet
053	ML	1/1

ECN-No.	Revision	Techn. Resp.
504501	2 x D	5050

Date of first issue
Replacement for 432 420 900 0 ref 42.06.04

100mm

Tale Comunicato o riprodotto, se non espressamente autorizzato, sia in forma orale che scritta, né utilizzato a scopo concorrenziale o trasmesso a terzi. Questo documento, ogni suo allegato e/o copia ad esso annessa è proprietà esclusiva WABCO. Qualora si ricevesse da WABCO un documento in forma cartacea, tale documento è proprietà esclusiva WABCO e deve essere restituito a WABCO su richiesta. Qualsiasi utilizzo o diffusione di informazioni contenute in questo documento, in tutto o in parte, senza il consenso scritto di WABCO è vietato. Tale divieto si riferisce anche alla forma orale. Qualsiasi violazione di quanto sopra comporterà il risarcimento dei danni. Questo documento è stato redatto in lingua tedesca. Le traduzioni in altre lingue sono fornite solo per comodità. Per quanto riguarda il contenuto, fa fede esclusivamente la versione tedesca. Non si permette consegna a terzi o diffusione della presente documentazione, anche parziale, senza il consenso scritto di WABCO. Il presente documento, ogni allegato e/o copia ad esso annessa è proprietà esclusiva WABCO. Qualora si ricevesse da WABCO un documento in forma cartacea, tale documento è proprietà esclusiva WABCO e deve essere restituito a WABCO su richiesta. Qualsiasi utilizzo o diffusione di informazioni contenute in questo documento, in tutto o in parte, senza il consenso scritto di WABCO è vietato. Tale divieto si riferisce anche alla forma orale. Qualsiasi violazione di quanto sopra comporterà il risarcimento dei danni. Questo documento è stato redatto in lingua tedesca. Le traduzioni in altre lingue sono fornite solo per comodità. Per quanto riguarda il contenuto, fa fede esclusivamente la versione tedesca. Non si permette consegna a terzi o diffusione della presente documentazione, anche parziale, senza il consenso scritto di WABCO.