PART CODE	MATERIAL	SURFACE PROTECTION
I	ALUMINIUM ALLOY	CHROMATED
II	STEEL	PASSIVATED
III	STEEL	PAINTED
IV	PLASTIC	NO TREATMENT
V	BRASS	TIN COATING
VI	RUBBER	NO TREATMENT

<CI>	CUSTOMER INTERFACE	8

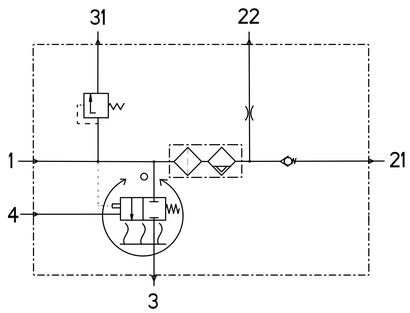

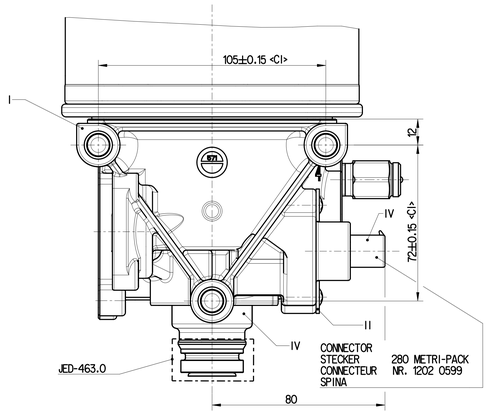

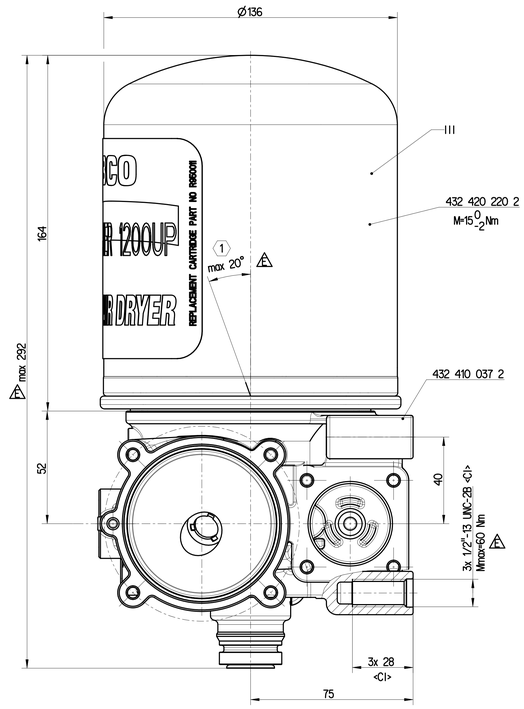

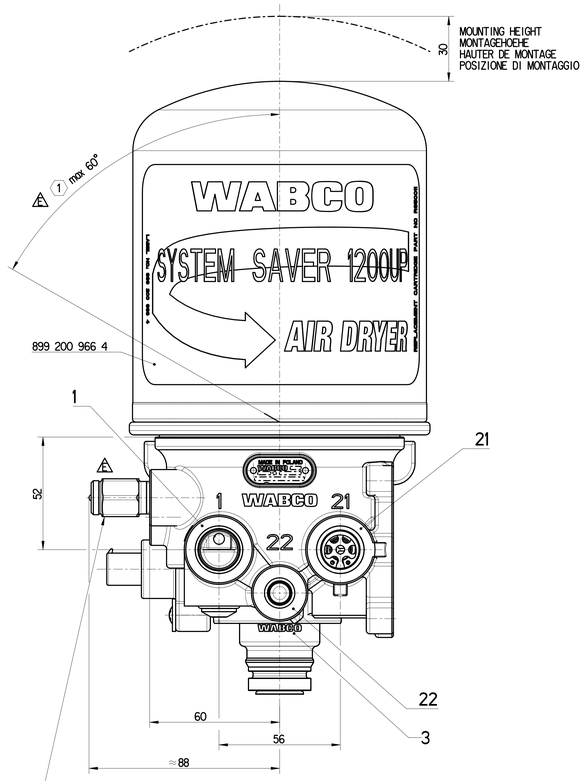

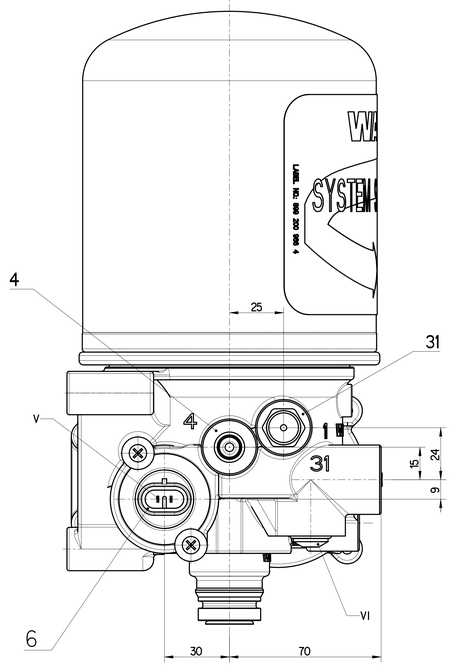

THERMAL RANGE OF CONTINUOUS APPLICATION:
THEMISCHER DAUERANWENDUNGSBEREICH:
PLAGE DE TEMPERATURE EN UTILISATION CONTINUE:
COMPO DI APPLICAZIONE CONTINUA: -40°C...+65°C

RESISTANCE TO HEAT:
WAERMEBESTAENDIGKEIT:
RESISTANCE A LA CHALEUR:
RESISTANZA AL CALORE: MAX +80°C

MEDIUM: COMPRESSED AIR
MEDIUM: DRUCKLUFT
FLUIDE: AIRCOMPRIME
FLUIDO: ARIA COMPRESSA

WORKING PRESSURE:
BETRIEBSDRUCK:
PRESSION DE SERVICE:
PESSIONE D'ESCERCIZIO: Pe max = 9 bar ≙ 130 psi

(1) INSTALLATION POSITION AS DRAWN
EINBAULAGE WIE GEZEICHNET
POSITION D'INSTALLATION SUIVANT DESSIN
POSIZIONE DI MONTAGGIO COME DISEGNATO

MAX PREMISSIBLE ACCELERATION:
MAX ZULAESSIGE BESCHLEUNIGUNG:
ACCELERATION MAX ADMISSIBLE:
ACCELERAZIONE MAX AMMESSA: ±10g

MAX PERMISSIBLE FREQUENCY:
MAX ZULAESSIGE FREQUENZ:
MAX ADMISSIBLE FREQUENZE:
MAX AMMISIBLE FREQUENZA: 50Hz

TORQUE FOR CONNECTIONS:
ANZUGSMOMENT FUER EINSCHRAUBSTUTZEN:
COUPLE DE SERRAGE DES RACCORDS:
COPPIA DI SERRAGGIO DEI RACCORDI:
IN CASE OF GREASED THREAD
BEI GEFETTETEM GEWINDE
EN CAS DE FILETAGE GRAISSE
IN CASO DI FILETTATURA INGRASSATA
} 1/4"-18 NPTF M ≑30 Nm
3/8"-18 NPTF M ≑30 Nm
1/2"-14 NPTF M ≑50 Nm

COMBINET UNLOADER: CUT OUT PRESSURE
DRUCKREGLER: ABSCHALTRUCK
REGULATEUR DE PRESS.: PRESSION DE DECL.
GRUPPO DI REGULAZIONE: PRESSIONE D'APERT. ≑7.9 bar....≑9 bar (≙ ≑115 psi .... ≑130 psi)

HEATING
HEIZUNG
CHAUFFAGE
RISCALDAMENTO

HEATING CUT-IN TEMPERATURE:
HEIZUNG EINSCHALT-TEMPERATUR
CHAUFFAGE TEMPERATURE DE FERMETURE:
RISCALDAMENTO TEMPERATURA DI CHIUSURA: 7 ±6°C

HEATING CUT-OFF TEMPERATURE:
HEIZUNG AUSSCHALT-TEMPERATUR:
CHAUFFAGE TEMPERATURE DE MISE:
RISCALDEMENTO TEMPERATURA DI APERTURA: 29.5 ±3.0°C

BATTERY VOLTAGE:
BATTERIESPANNUNG:
TENSION DE BATTERIE:
TENSIONE DI BATTERIA: 12 +4/-2 V DC

POWER:
LEISTUNG:
PUISSANCE:
POTENZA: 100 W

WITHOUT CURRENT
STROMLOS
SANS COURANT
SENZA CORRENTE: 95^{0}_{-5} W

WITH
BEI
AVEC
CON 12 V DC

APPLIED ACROSS THE HEATER CONTACTS
DIREKT AN DEN HEIZUNGSKONTAKTEN
APLIQUEE SUR LES CONTACTS DE CHAUFFAGE
APPLICATA SULLE CONTATTI DI RISCALDAMENTO

SAFETY PRESSURE OF THE IDLE CONTROL VALVE AT:
SICHERHEITSDRUCK DE LEERLAUFVENTILES BEI V: $\dot{V}$ = 100 dm^3: ≑25 bar (≙ 363 psi)

SAFETY VALVE
SICHERHEITSVENTIL
SOUPAPE DE SECURITE
VALVOLA DI SICUREZZA

OPENING PRESSURE:
OEFFNUNGSDRUCK:
PRESSION D'OUVERTURE:
PRESSIONE DI APERTURA: P_e = 12.8±1 bar ≙ (185±15 psi)

PORT ANSCHLUSS ORIFICE ORIFIZIO	FUNCTION FUNCTION FONCTION FUNZIONE	THREAD GEWINDE FILETAGE FILETTAURA
1	FROM THE COMPRESSOR VOM LUFTPRESSER PROVENANT DU COMPRESSEUR PROVENIENTE DEL COMPRESSORE	1/2 -14 NPTF <CI>
21	TO THE RESERVOIRS ZU DEN LUFTBEHAELTERN AUX RESERVOIR AL SERBATOII PER	1/2 -14 NPTF <CI>
3	EXHAUST FOR COMPPRESSED AIR ENTLUEFTUNG FUER DRUCKLUFT ECHAPPEMENT POUR AIR COMPRIME SCARIO PER AIRA COMPRESSA	-
31	EXHAUST OF THE SAFETY VALVE ENTLUEFTUNG DES SICHERHEITSVENTILES ECHAPPEMENT DE LA SOUPAPE DE SECURITE SCARICO DELLA VALVOLA DI SICUREZZA	-
4	CONTROL PORT STEURANSCHLUSS ORIFICE DE COMMANDE ORIFIZIO DI COMANDO	1/4 -18 NPTF <CI>
22	TO THE RESERVOIRS FOR REGENERATION AIR ZUM REGENERATIONS-LUFTBEHAELTER AU RESERVOIR D'AIR DE REGENERATION AL SERBATOII PER L'AIRA RIGENERATA	1/4"-18 NPTF <CI>
6	HEATING HEIZUNG CHAUFFAGE RISCALDAMENTO	-

Tale Composizione, la riproduzione di questo documento, la sua modifica o la comunicazione ad altri di suo contenuto non sono consentite, salvo autorizzazione espressa. Ogni violazione comporta il risarcimento dei danni. Tutti i diritti sono riservati, in particolare quelli di brevetto, di registrazione di modello di utilità e di disegno. Tale documento è stato redatto con la massima cura. Non si assume tuttavia alcuna garanzia per la sua esattezza, completezza e aggiornamento. Si declina ogni responsabilità per eventuali danni o conseguenze derivanti da errori, omissioni o dati inesatti. Non si assumono, in ogni caso, obblighi di consulenza o responsabilità professionali nei confronti di terzi. Si raccomanda di verificare la rispondenza dei dati, sia per quanto riguarda l'esattezza, che per quanto riguarda l'aggiornamento, con un proprio consulente.

Copyright, this document and copies of it, where and the use or communication of the contents thereof, are forbidden without express authority. Offenders are liable to the payment of damages. All rights are reserved in the event of the grant of a patent or the registration of a utility model or design. The document is to be carefully checked as regards its contents. No responsibility is accepted for the accuracy, completeness and topicality of the contents. No liability is accepted for any damage or consequential professional liability to third parties. We recommend that the contents be checked for accuracy, completeness and topicality by your own consultant.

General Specifications: ISO 8015, JED-334-1, Size ISO 14405 LP					
Further Technical Data: Product Specification					
Doc. Code: 0315		Sheet: 1	To	4	
General Tolerances JED-261					
		Range of nominal dimensions in mm			
Class	11	≥ 0 > 50	> 50 ≤ 180	> 180 ≤ 400	> 400
Fine		±0.5	±1	±1.5	±2
Medium	X	±1	±2	±3	±4
Coarse		±2	±3.5	±5	±6.5
Tapped Holes acc.:					
11: Tolerance Class Applied Crossmarked					

Copyright ZF*

Date	Signature	
Drawn 2024-08-13	Kurzyński	
Checked 2024-08-13	Pufo-Jorczak	
157 x 140 x 292 Dimensions in mm		

AIR DRYER
LUFTTROCKNER
DESSICATEUR D'AIR
ESSICATORE D'ARIA

Mass	Scale	Material No.	Date of first issue: 2024-08-13
4.74 kg	1:1	432 421 011 0	Doc.Code 005 / Language ML / Sheet 1/1
Size A 0	CAD System CREO		
ECN No. 512480	Revision 9 x E	Techn. Resp. 5050	Replacement for CROMA OF 432421010 2020-06-07 REV. D

100mm