SAFETY CHARACTERISTICS	0
SIGNIFICANT CHARACTERISTICS	0

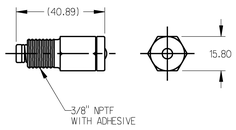

RELIEF VALVE
PART # 2206-D-1126
(INSTALLED ON DRYER)
*IF REMOVED RETORQUE TO 20 $^{+5}_{0}$ Nm

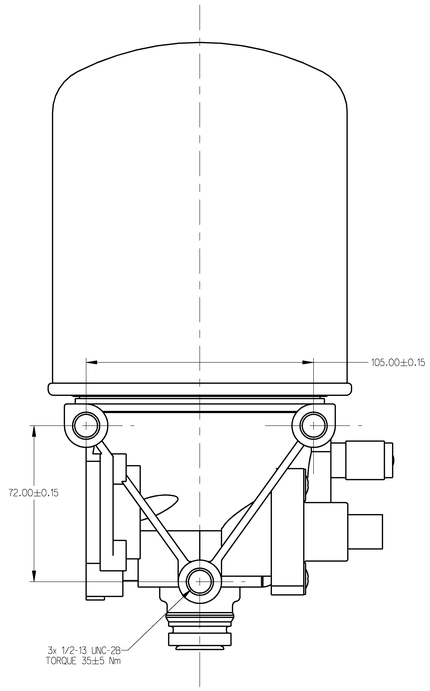

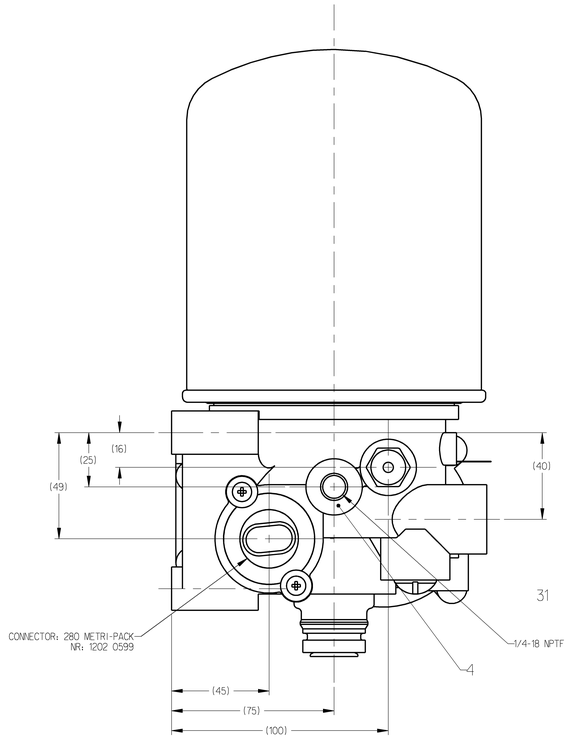

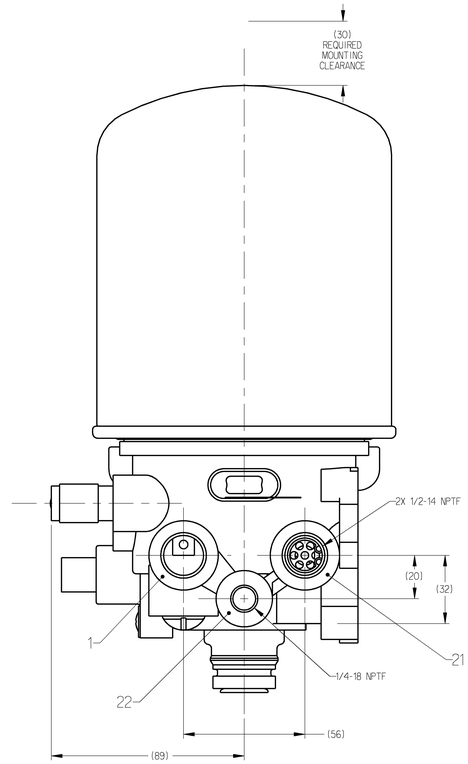

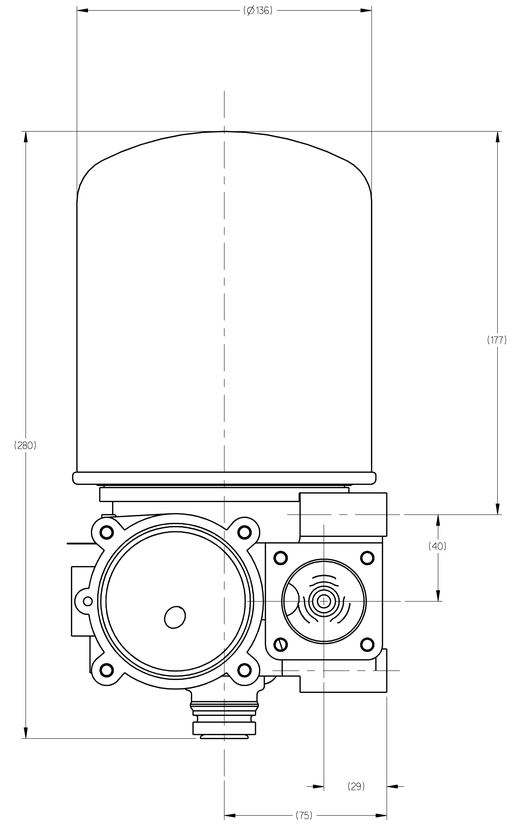

NOTES:

1) FOR ALL FURTHER TECHNICAL DATA AND INSTALLATION INSTRUCTIONS REFER TO 432 421 903 0 DOC 653.

2) THERMAL RANGE OF APPLICATION: -40°C....+80°C (-40°F....+176°F)

3) RESISTANCE TO HEAT: +80°C (+176°F)

4) MEDIUM: COMPRESSED AIR

5) WORKING PRESSURE: P_e MAX = 10.3BAR (150PSI)

6) INSTALLATION POSITION AS DRAWN.

7) TORQUE FOR CONNECTIONS: 2-3 TURNS (WITH WRENCH) FROM FINGER TIGHT

8) HEATING:

CUT IN TEMPERATURE: 7°C ±6°C (45°±11°F)

CUT OFF TEMPERATURE: 29.5°C ±3° (85° ±5°F)

9) BATTERY VOLTAGE: 12^{+4}_{-2} V DC

$24^{+4.8}_{-2.4}$ V DC

10) POWER: 100W WITHOUT CURRENT

95^{0}_{-5}W WITH 12V DC/24V DC APPLIED ACROSS THE HEATER CONTACTS

11) 1 FROM COMPRESSOR

4 CONTROL PORT

21 TO AIR RESERVOIRS

22 TO PURGE TANK

31 RELIEF VALVE PORT

2206-D-1226	12V	432 421 011 0	432 421 015 0
RELIEF VALVE (1ea)	VOLTAGE	BASE DRYER	KIT NUMBER

THIRD ANGLE PROJECTION

General Specification: JED-334-1 , Size ISO 14405 LP						
Further Technical Data:						
Doc. Code:		Sheet:	To:			
General Tolerances JED-261						
Class 1)	Range of Nominal Dimensions (in mm) ≥ 50	> 50 ≥ 180	> 180 ≥ 400	> 400		
Fine	0.5	1.0	1.5	2.0		
Medium	1.0	2.0	3.0	4.0	±3°	
Coarse	2.0	3.5	5.0	6.5		
Tapped Holes acc.						
1) Tolerance Class Applied Crossmarked						

Copyright WABCO®

Date	Signature
Drawn 2019-07-06	Srinivasaperumal
Checked 2019-07-06	Marchetti
Expert	

WABCO

SS1200UP INSTALLATION

Mass	Scale	Material No.	Date of first issue: 2000-05-03
- KG	1:1	432 421 906 0	Doc.Code 653 / Language EN / Sheet 1/1
Size A 0	CAD System CREO	ECN-No. 500807 / Revision 1x A / Techn. Resp. 5050_MW	Replacement for -

100mm

Tale Comunicato la riproduzione di questo documento, non autorizza la comunicazione ad un terzo o un utilizzo, salvo autorizzazione espressa. Gli trasgressori sono tenuti al risarcimento dei danni. Questo documento contiene informazioni proprietarie. Non autorizzate l'utilizzo o la divulgazione a terzi senza il consenso scritto di WABCO. Gli trasgressori sono tenuti al risarcimento dei danni.
Weitergabe sowie Vervielfältigung dieser Unterlage, Verwertung und Mitteilung ihres Inhalts nicht gestattet, soweit nicht ausdrücklich zugestanden. Zuwiderhandlungen verpflichten zu Schadensersatz. Diese Unterlage enthält geschützte Informationen. Ohne ausdrückliche Genehmigung von WABCO darf diese Unterlage weder ganz oder teilweise an Dritte weitergegeben oder zugänglich gemacht werden oder für andere Zwecke als den, für den sie Ihnen zugänglich gemacht wurde, verwendet werden. Im Falle einer Verletzung sind die Verletzer zum Ersatz des daraus entstehenden Schadens verpflichtet.