PART CODE	MATERIAL	SURFACE PROTECTION
I	ALUMINIUM ALLOY	CHROMATED
II	STEEL	PASSIVATED
III	STEEL	PAINTED
IV	PLASTIC	NO TREATMENT
V	STEEL	ZN/NI PASSIVATION

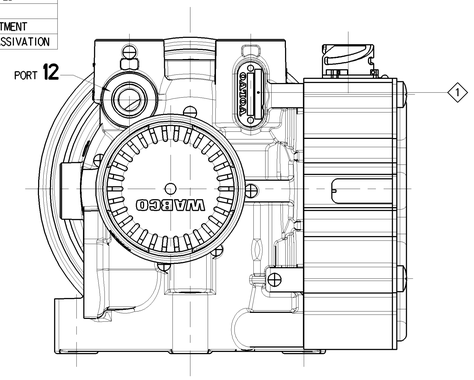

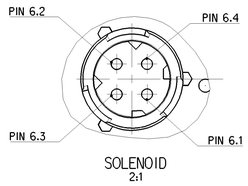

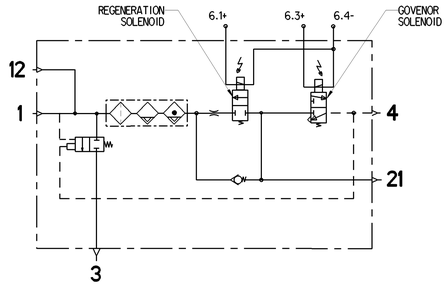

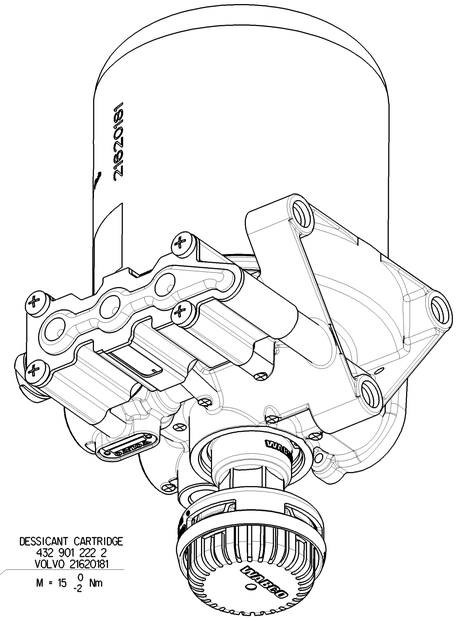

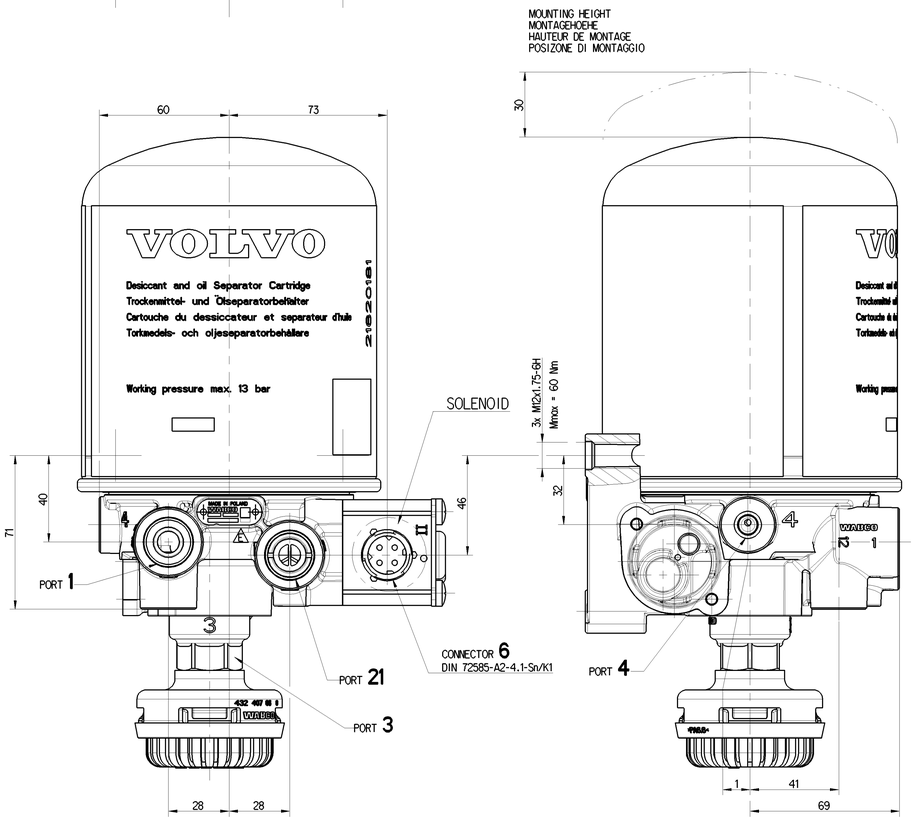

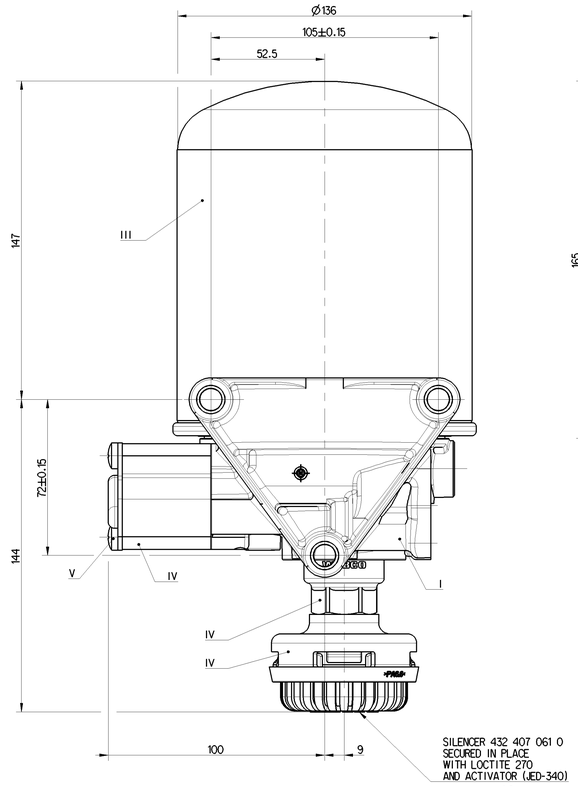

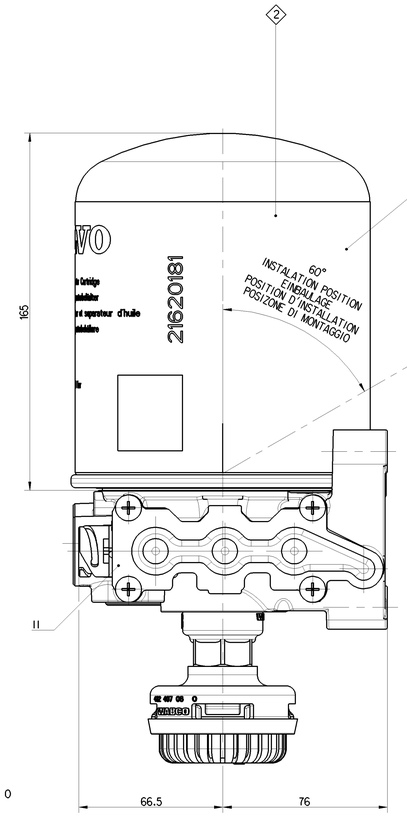

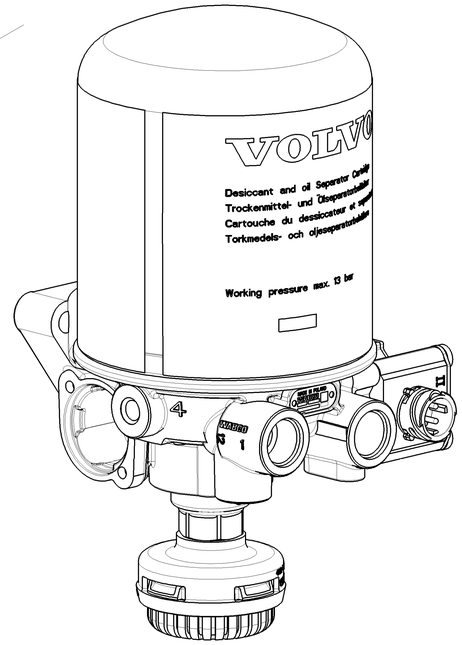

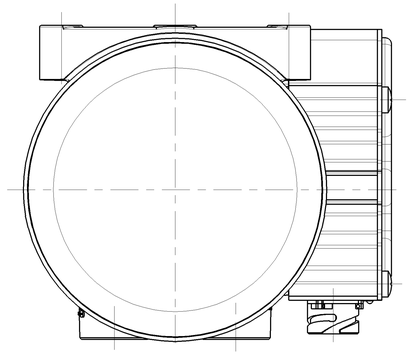

THERMAL RANGE OF CONTINUOUS APPLICATION: -40°C...+65°C
THERMISCHER DAUERANWENDUNGSBERREICH:
PLAGE DE TEMPERATURE EN UTILISATION CONTINUE:
COMPO DI APPICAZIONE CONTINUA:

RESISTANCE TO HEAT: +80°C MAXIMUM
WAERMEBESTAENDIGKEIT:
RESISTANCE A LA CHALEUR:
RESISTANZA AL CALORE:

MEDIUM: COMPRESSED AIR
MEDIUM: DRUCKLUFT
FLUIDE: AIR COMPRIME
FLUIDO: ARIA COMPRESSA

WORKING PRESSURE:
BETRIEBSDRUCK:
PRESSION DE SERVICE:
PRESSIONE D' ESERCIZIO:
Pe MINIMUM= 7.5 bar
Pe MAXIMUM= 13 bar

INSTALLATION POSITION AS DRAWN
EINBAULAGE WIE GEZEICHNET
POSITION D' INSTALLATION SUIVANT DESSIN
POSIZIONE DI MONTAGGIO COME DISEGNATO

TORQUE FOR CONNECTIONS:
ANZUGSMOMENT FUER EINSCHRAUBSTUTZEN:
COUPLE DE SERRAGE DES RACCORDS:
COPPIA DI SERRAGGIO DE RACCORDI:
M12x1.5=21Nm MAXIMUM
M16x1.5=34Nm MAXIMUM
M22x1.5=53Nm MAXIMUM

DYNAMIC PRESSURE OF THE SAFETY VALVE: <20.0 bar AT 100 dm^3/min
STAUDRUCK DES SICHERHEITSVENTILES:
PRESSION DYNAMIQUE DU SOUPAPE DE SECURITE:
PRESSIONE DINAMICA DELLA VALVOLA DI SICUREZZA:

GOVERNOR

(6.3) SOLENOID
VENTILMAGNET
SOLENOID
AIMANT

WORKING VOLTAGE: 24.0 +5.0/-4.4V DC
BETRIEBSSPANNUNG:
VOLTAGE D'UTILISATION:
VOLTAGGIO DI ESERCIZIO:

NOMINAL CURRENT: 0.32 A
NENNSTROM:
COURANT NOMINAL:
CORRENTE NOMINALE:

SERVICE CONDITION: 100% ED
BETRIEBSART:
CONDITION DU SERVICE:
CONDIZONE DI SERVIZIO:

REGENERATION

(6.1) SOLENOID
VENTILMAGNET
SOLENOID
AIMANT

WORKING VOLTAGE: 24.0 +5.0/-4.4V DC
BETRIEBSSPANNUNG:
VOLTAGE D'UTILISATION:
VOLTAGGIO DI ESERCIZIO:

NOMINAL CURRENT: 0.5 A
NENNSTROM:
COURANT NOMINAL:
CORRENTE NOMINALE:

SERVICE CONDITION: 50% ED
BETRIEBSART:
CONDITION DU SERVICE:
CONDIZONE DI SERVIZIO:

NOMINAL DIAMETER SUPPLY / EXHAUST Ø1.25/- mm
NENNWEITE BELUEFTUNG / ENTLUEFTUNG
DIAMETRE NOMINAL ALIMENTATION / ECHAPPMENT
DIAMETRO NOMINALE ALIMENTAZIONE / SCARICO

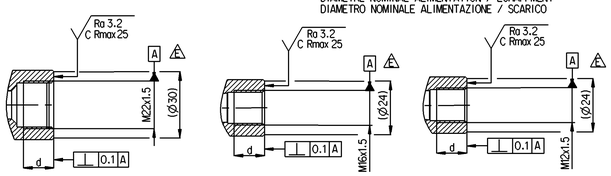

PORT ANSCHLUSS ORIFICE ORIFIZIO	FUNCTION FUNCTION FONCTION FUNZIONE	THREAD GEWINDE FILETAGE FILETTAURA
1	FROM THE COMPRESSOR VOM KOMPRESSOR PROVENANT DU COMPRESSEUR PROVENIENTE DEL COMPRESSORE	M22x1.5-6H JED-388-4 d=15
12	AUXILIARY FILL HILFSFUELLUNG L'AUXILIAIRE REMPLIT L'AUSILIARE RIEMPE	M16x1.5-6H d=12
21	TO THE RESERVOIRS ZU DEN LUFTBEHAELTERN AUX RESERVOIR AL SERBATOII PER	M22x1.5-6H JED-388-4 d=25.5
3	EXHAUST FOR COMPRESSED AIR ENTLUEFTUNG FUER DRUCKLUFT ECHAPPEMENT POUR AIR COMPRIME SCARIO PER ARIA COMPRESSA	SILENCER 432 407 061 0
4	TO THE COMPRESSOR ZUM KOMPRESSOR AU COMPRESSEUR AL COMPRESSORE	M12x1.5-6H d=12
6	ELECTRICAL CONTROL ELEKTRISCHER STEUERANSCHLUSS COMMANDE ELECTRIQUE COMMANDO ELETTRICO	

General Specification: ISO 8015, JED-354-1, Size ISO 14405 LP
Further Technical Data: Product Specification
Doc. Code: 035 Sheet: 1 To 2

General Tolerances JED-261

Class 1)	Range of nominal dimensions in mm: ≤ 50	> 50 ≤ 180	> 180 ≤ 400	> 400	∢
Fine	±0.5	±1	±1.5	±2	
Medium X	±1	±2	±3	±4	±3°
Coarse	±2	±3.5	±5	±6.5	

Dimensions in mm

Tapped Holes acc. JED-152 / JED-388-4
1) Tolerance Class Applied Crosshatched

Copyright WABCO®

Date	Signature
Drawn 2022-02-07	Kurzynski
Checked 2022-02-11	Zowisza

WABCO

ELECTRICALLY CONTROLLED AIRDRYER
ELEKTRISCHGESTEUERTER LUFTTROCKNER
DESSICCATEUR ELECTRIQUEMENT COMMANDE D'AIR
ESSICCATORE ELECTRICAMENTE CONTROLLATO DELL'ARIA

Material No.: 432 425 008 0
Mass: 3.9 kg
Scale: 1:1 (2:1)
Size: A0
CAD System: CREO
Date of first issue: 2009-10-23
Doc./Code: 005 Language: ML Sheet: 1/1
EDB No.: 505296 Revision: 4 x E Techn. Resp.: 5056
Replacement for:

Ten dokument jest własnością firmy WABCO i nie może być kopiowany ani przekazywany osobom trzecim bez uprzedniej pisemnej zgody firmy WABCO. Dokument ten powinien być zwrócony firmie WABCO na jej żądanie. Dokument ten zawiera informacje techniczne, które nie mogą być wykorzystane do celów konkurencyjnych.

Das Dokument ist Eigentum der Firma WABCO und darf ohne deren vorherige schriftliche Zustimmung weder kopiert noch Dritten zugänglich gemacht werden. Es ist auf Anfordern der Firma WABCO zurückzugeben. Dieses Dokument enthält technische Angaben, die nicht zu Wettbewerbszwecken verwendet werden dürfen.

Ce document est la propriété de la société WABCO et ne peut ni être reproduit ni être communiqué à des tiers sans son autorisation préalable. Il doit être restitué à la société WABCO à sa demande. Ce document contient des informations techniques qui ne doivent pas être utilisées à des fins concurrentielles.

Questo documento è proprietà della WABCO e non può essere copiato o trasmesso a terzi senza il consenso scritto della WABCO. Restituire a WABCO su richiesta. Questo documento contiene informazioni tecniche che non possono essere utilizzate per scopi concorrenziali.