COMBINED UNLOADER DRUCKREGLER REGULATEUR DE PRESS. GRUPPO DI REGOLAZIONE	: CUT OUT PRESSURE : ABSCHALTDRUCK pe. : PRESSION DE DECL. : PRESSIONE DE APERT.	OPERATING RANGE SCHALTSPANNE Δp PLAGE DE REGULATION GAMME DE REGULAT.
	8,1±0,2 bar	$0{,}6^{+0{,}4}$ bar

DYNAMIC PRESSURE OF THE SAFETY VALVE STAUDRUCK DES SICHERHEITSVENTILES PRESSION DYNAMIQUE DU SOUPAPE DE SECURITE PRESSIONE DINAMICA DELLA VALV. DI SICUREZZA
≤ 14,5 bar BEI V_n = 100 dm³/min.

EXTERNAL SURFACE AEUSSERE OBERFLAECHE SURFACE EXTERIEURE SUPERFICIE ESTERNA ©	
I	JED-259
II	JED-256
III	JED-471 SCHWARZ/BLACK
IV	KUSTSTOFF/GUMMI
V	JED-570.656

WOPKING PRESSURE
BETRIEBSDRUCK
PRESSION D'UTILISATION
PRESSIONE DI ESERCIZIO : pe max.13 bar

CONTINOUS THERMAL RANGE OF APPLICATION
THERMISCHER DAUERANWENDUNGSBEREICH
PLAGE DE TEMPERATURE EN UTILISATION CONTINUE
CAMPO TERMICO DI APPLICAZIONE COTINUA : - 40°C ÷ + 65°C

RESISTANCE TO HEAT
WAERMEBESTAENDIGKEIT
RESISTANCE A LA CHALEUR
RESISTENZA AL CALORE : ≤ + 80°C

INSTALLATION POSITION AS DRAWN
EINBAULAGE WIE GEZEICHNET
POSITION D'INSTALLATION SUIVANT DESSIN
POSIZIONE DI MONTAGGIO COME DESEGNATO

MAX. PERMISSIBLE ACCELERATION
MAX. ZULAESSIGE BESCHLEUNIGUNG
ACCELERATION MAX. ADMISSIBLE
ACCELERAZIONE MAX. PERMISSIBLE : ± 10 g

MAX. PERMISSIBLE FREQUENZE
MAX. ZULAESSIGE FREQUENZ
FREQUENZE MAX. ADMISSIBLE
FREQUENZA MAX. PERMISSIBLE : 50 Hz

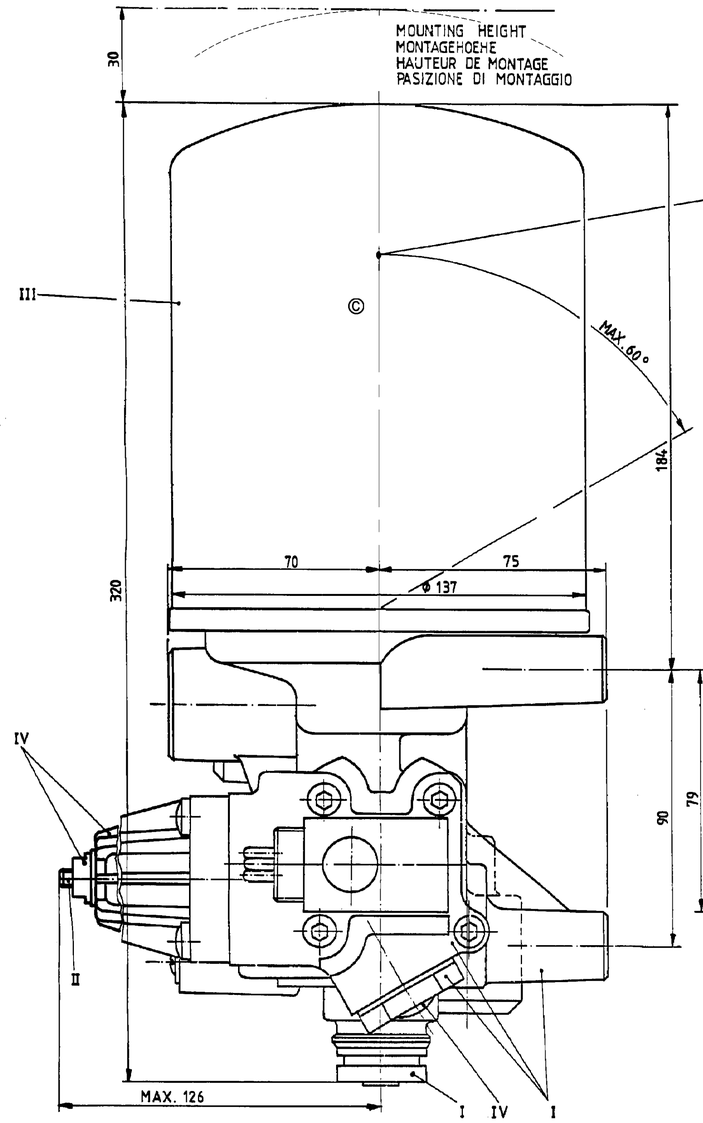

THE VALVE CORRESPONDS TO THE REGULATION FOR ELECTROMAGNETIC DEVICES ACCORDING TO VDE 0580
GERAET ENTSPRICHT DEN BESTIMMUNGEN FUER ELEKTROMAGNETISCHE GERAETE NACH VDE 0580
LA VALVE CORRESPOND AUX CONDITIONS POUR DES APPAREILS ELECTROMAGNETIQUES SUIVANT VDE 0580
LA VALVOLA CORRISPONDE ALLE CONDIZIONI PER APPARECCHI ELETTROMAGNETICHI SECONDO VDE 0580

VOLTAGE
SPANNUNG
VOLTAGE
VOLTAGGIO = $24^{+4{,}8}_{-2{,}4}$ V

TYP OF CURRENT
STROMART
NATURE DU COURANT
NATURÀ DELLA CORRENTE
: DIREKT CURRENT
: GLEICHSTROM
: COURANT CONTINU
: CORRENTE CONTINUO

SERVICE CONDITION
BETRIEBSART
CONDITION DU SERVICE
CONDIZIONE DI SERVIZIO
: CONTINUOS SERVICE
: DAUERBETRIEB
: SERVICE CONTINU
: SERVIZIO CONTINUO

NOMINAL CURRENT
NENNSTROM
COURANT NOMINAL
CORRENTE NOMINALE : I_N = 0,6 A

TYE OF PROTECTION TO IEC 529
SCHUTZART NACH IEC 529
MODE DE PROTECTION SUIVANT IEC 529
TIPO DI PROTEZIONE SECONDO IEC 529 : IP 66

MEDIUM
MEDIUM
FLUIDE
FLUIDO
: COMPRESSED AIR
: DRUCKLUFT
: AIR COMPRIME
: ARIA COMPRESSA

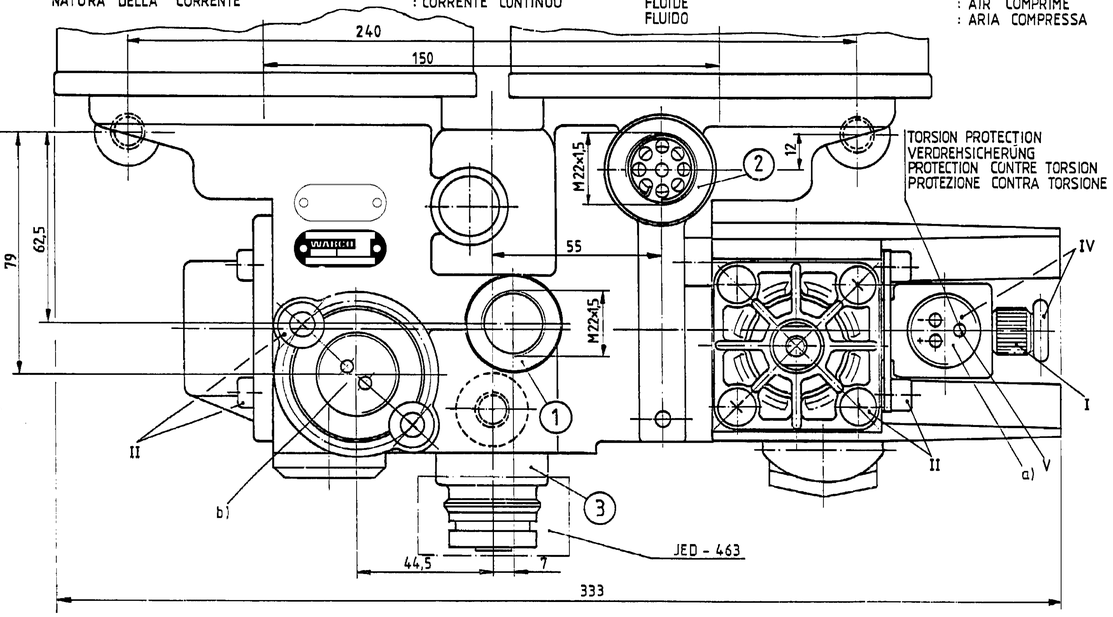

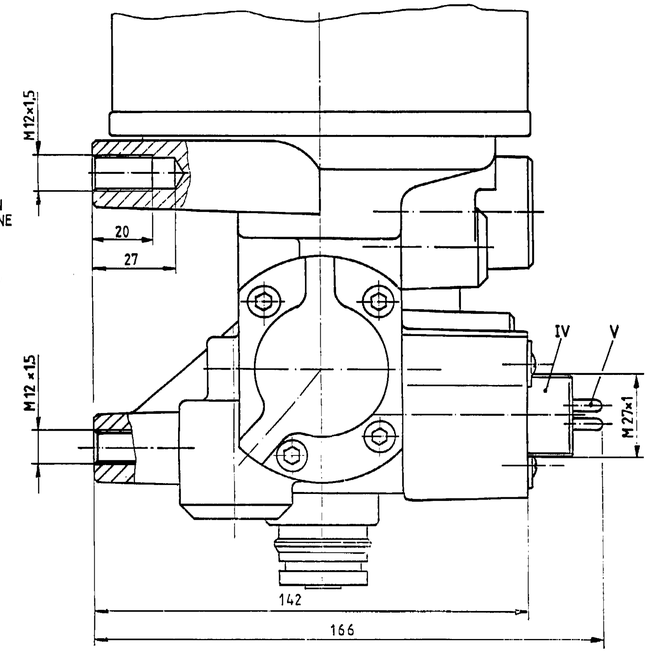

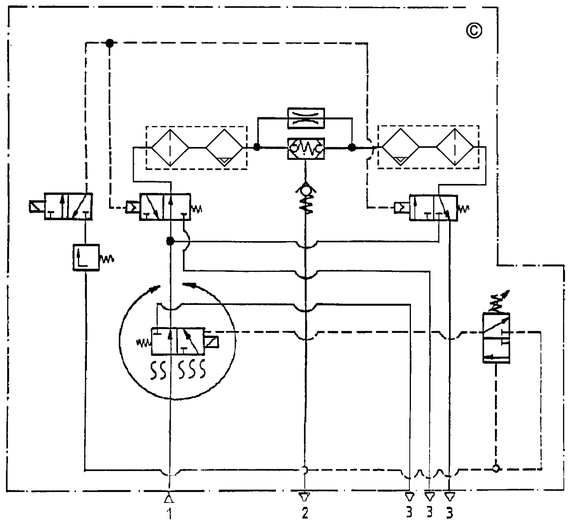

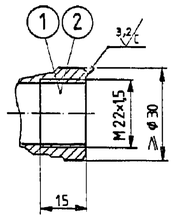

MAX. PERMISSIBLE DELIVERY
OF THE COMPRESSORE
ZULAESSIGE MAXIMALE FOERDERMENGE
DES KOMPRESSORS
DEBIT MAX. ADMIS DU
COMPRESSEUR
PORTATA MAX AMMESSA DEL
COMPRESSORE

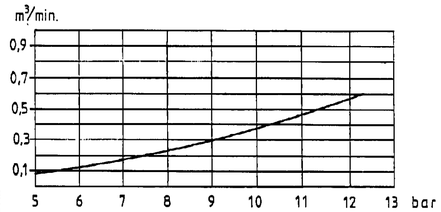

CUT-OUT PRESSURE
ABSCHALTORUCK
PRESSION DE DECLENCHEMENT
PRESSIONE DI APERTURA

HEATING
HEIZUNG
CHAUFFAGE
RISCALDAMENTO : 24 V⎓ 100W

INRUSH-TEMPERATURE
EINSCHALT-TEMPERATUR
TEMPERATURE DE FERMETURE
TEMPERATURA DI CHIUSURA 7°C ± 6°C

CUT-OFF-TEMPERATURE
AUSSCHALT-TEMPERATUR
TEMPERATURE DE MISE
TEMPERATURA DI APERTURA 29,5°C ± 3°C

a) 894 100 353 2 (l = 5m)
894 101 120 2 (l = 10m)

894 101 130 2 (l = 10m)
ANTI EXPLOSIVE APPARATUS
EXPLOSIONSGESCHUETZT
DISPOSITIF ANTI EXPLOSIF
DISPOSITIVO ANTI SCOPPIO

b) 894 600 454 2 (l = 5m)
894 600 458 2 (l = 10m)

894 600 459 2 (l = 10m)
ANTI EXPLOSIVE APPARATUS
EXPLOSIONSGESCHUETZT
DISPOSITIF ANTI EXPLOSIF
DISPOSITIVO ANTI SCOPPIO

CAN BE RECEIVED OPTIONALLY AS ACCESSORY
WAHLWEISE ALS ZUBEHOER ERHAELTLICH
ASSESSCIRE EN OPTION
POU' ESSERE RICHIESTO COME ASSESSORIO

(1) FROM AIR COMPRESSOR
VOM LUFTPRESSER
DU COMPRESSEUR
DAL COMPRESSORE

(2) TO THE AIR RESERVOIRS
ZU DEN LUFTBEHAELTERN
AUX RESERVOIRS D'AIR
AL SERBATOI D'ARIA

(3) EXHAUST FOR COMPRESSED AIR
ENTLUEFTUNG FUER DRUCKLUFT JED-463
ECHAPPEMENT POUR AIR COMPRIME
SCARIO PER ARIA COMPRESSA

General Specification: JED-334-0				
Further Technical Data: Product Specification				
Doc. Code: 035		Sheet:	To	
General Tolerances JED-261				
	Range of Nominal Dimensions (± mm)			
Class 1)	≤ 50	> 50 ≤ 180	> 180 ≤ 400	> 400
Fine	0.5	1.0	1.5	2.0
Medium X	1.0	2.0	3.0	4.0
Coarse	2.0	3.5	5.0	6.5
Tapped Holes acc. JED-152				
1) Tolerance Class Applied Crossmarked				

Angle ±3°

Copyright WABCO ®

Date	Signature
Drawn 2013-04-04	OBUSZYNSKI
Checked 2013-04-04	CHAMOT
Appd ZAWISZA	

WABCO

AIR DRYER
LUFTTROCKNER
DESSICATEUR D'AIR
ESSICATORE D'AIRA

Masses	Scales	Material No.	Date of first issue:		
13,5 KG	1:1	432 432 001 0	Doc.Code 005	Language ML	Sheet 1/1
Size A1	CAD System TIF	EOK No. 160456	Revision 3x C	Techn. Resp. 5053	Replacement for

Tous Communication ou reproduction de ce document, toute exploitation ou communication de son contenu sont interdites, sauf autorisation écrite. Tous droits de propriété industrielle et droits d'auteur réservés.
Weitergabe sowie Vervielfältigung dieser Unterlage, Verwertung und Mitteilung ihres Inhalts nicht gestattet, soweit nicht ausdrücklich zugestanden. Zuwiderhandlungen stehen allen durch Patent- oder Gebrauchsmustereintragung bedrohten Rechten.
Il contenuto o rendere comunque noto a terzi comporterà il tener obbligato chi ne avrà disposto.
Nous a permission consignée à bord ci-dessus quelle documents, ne utilisez pas ni communiquez à tiers ni ne laissez pas faire ni ne faites faire ni ne prêtez ni ne vendez ni ne remettez à autrui ni ne publiez ni ne reproduisez ni ne diffusez ni ne communiquez ni ne mettez à la disposition de tiers ni ne laissez pas