COMBINED UNLOADER: / DRUCKREGLER: / REGULATEUR DE PRESS.: / GRUPPO DI REGULAZIONE: (bar)	CUT OUT PRESSURE / ABSCHALTDRUCK / PRESSION DE DECL. / PRESSIONE D'APERT.	OPERATING RANGE / SCHALTSPANNE / PLAGE DE REGULATION / GAMME DE REGUL. (bar)	DYNAMIC PRESSURE OF THE SAFETY VALVE / STAUDRUCK DES SICHERHEITSVENTILES / PRESSION DYNAMIQUE DU SOUPAPE DE SECURITE / PRESSIONE DINAMICA DELLA VALVOLA DI SICUREZZA (bar)
	$10^{\pm 0.2}$	$1^{+0.5}_{0}$	≤16 (BEI $\dot{V}_{n}$ = 100dm³/min.)

1	FROM THE COMPRESSOR / VOM KOMPRESSOR / PROVENANT DU COMPRESSEUR / PROVENIENTE DEL COMPRESSORE	
2	TO THE AIR RESERVOIRS / ZU DEN LUFTBEHAELTERN / AUX RESERVOIRS D'AIR / AL SERBATOI D'ARIA	JED-388
3	EXHAUST FOR COMPRESSED AIR / ENTLUEFTUNG FUER DRUCKLUFT / ECHAPPEMENT POUR AIR COMPRIME / SCARID PER ARIA COMPRESSA	
4/25	CONTROL PORT / STEUERANSCHLUSS / ORIFICE DE COMMANDE / ORIFIZIO DI COMANDE	DELIVERY VOLUME / AUSGESTEUERTES VOLUMEN / VOLUME DELIVRE max. 80 cm³ / VOLUME EROGATO
② 6.1 6.2	SOLENOID / VENTILMAGNET / L'AIMANT / SOLENOIDE	NOMINAL CURRENT / NENNSTROM / COURANT NOMINAL / CORRENTE NOMINALE : In = 0,6A
6.3 6.4	HEATING / HEIZUNG / CHAUFFAGE / RISCALDAMENTO 95.5W WITH / BEI / AVEC / CON 24 V DC	APPLIED ACROSS THE HEATER CONTACTS / DIREKT AN DEN HEIZUNGSKONTAKTEN / APPLIQUEE SUR LES CONTACTS DE CHAUFFAGE / APPLICATA SULLE CONTATTI DI RISCALDAMENTO
	CUT-IN TEMPERATURE / EINSCHALT-TEMPERATUR / TEMPERATURE DE FERMETURE / TEMPERATURA DI CHIUSURA 7°±6°C	CUT-OFF TEMPERATURE / AUSSCHALT-TEMPERATUR / TEMPERATURE DE MISE / TEMPERATURA DI APERTURA 29.5°±3°C
	NOMINAL POWER: / NENNLEISTUNG: / PULSSBANCE NOMINAL: / POTENZA NIMINALE:	100 W

MOUNTING HEIGHT
MONTAGEHOEHE
HAUTEUR DE MONTAGE
POSIZIONE DI MONTAGGIO

30

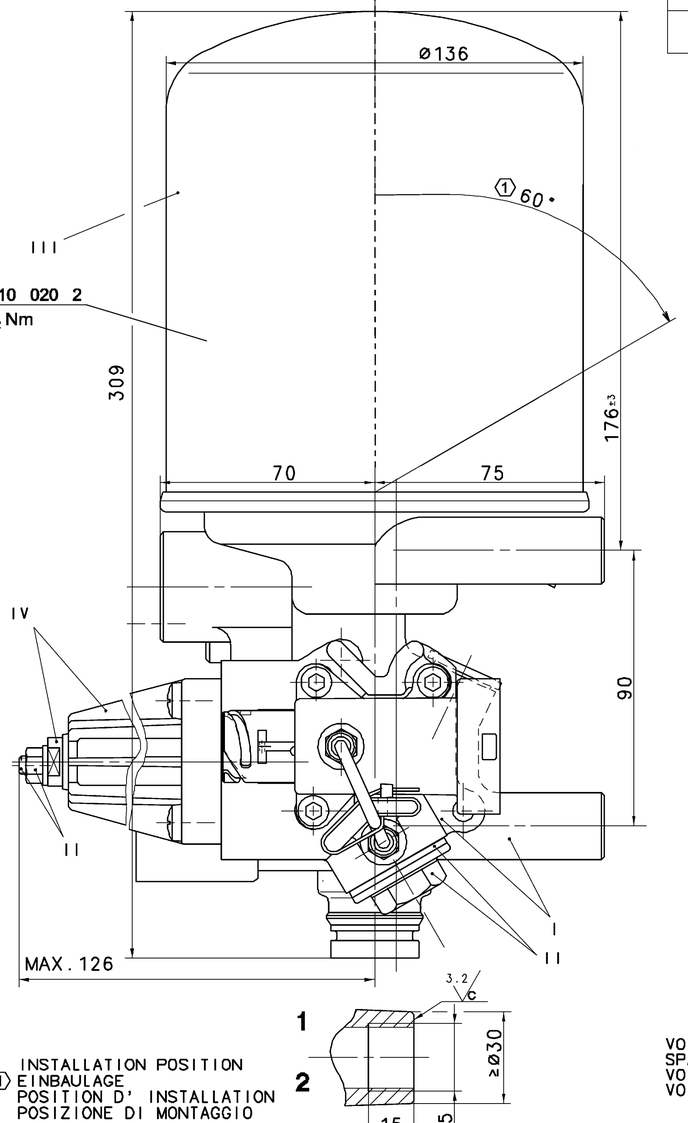

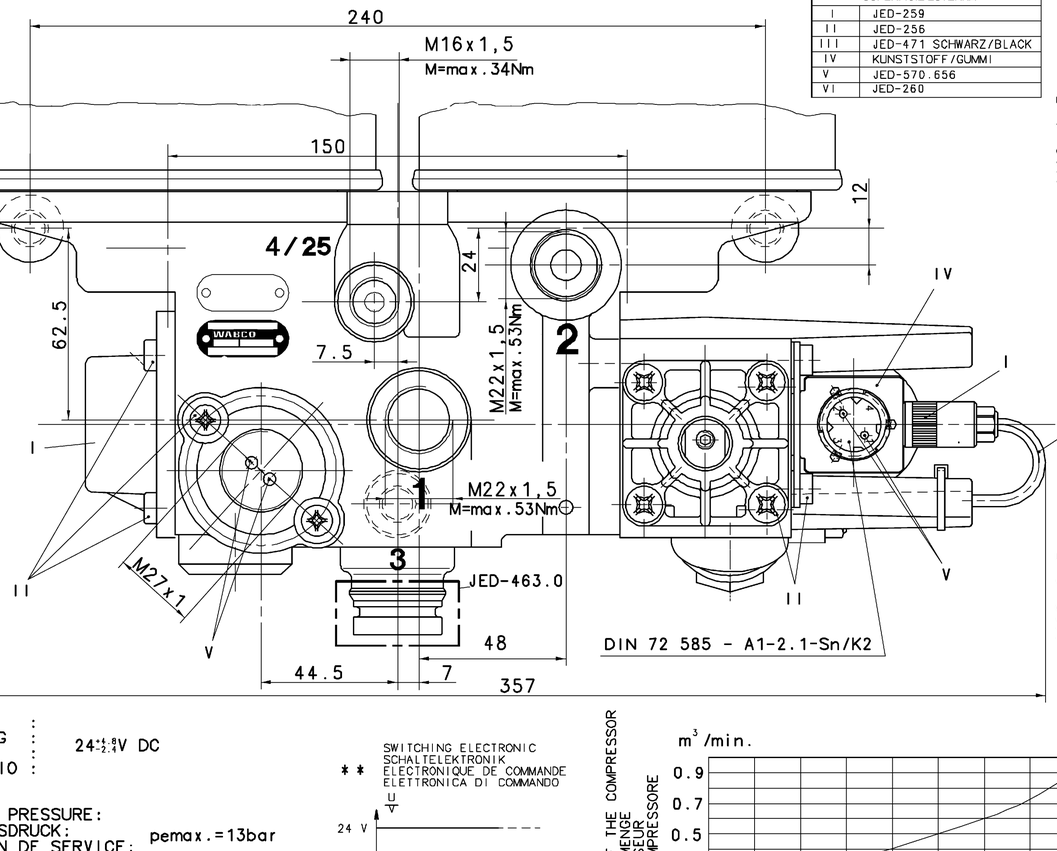

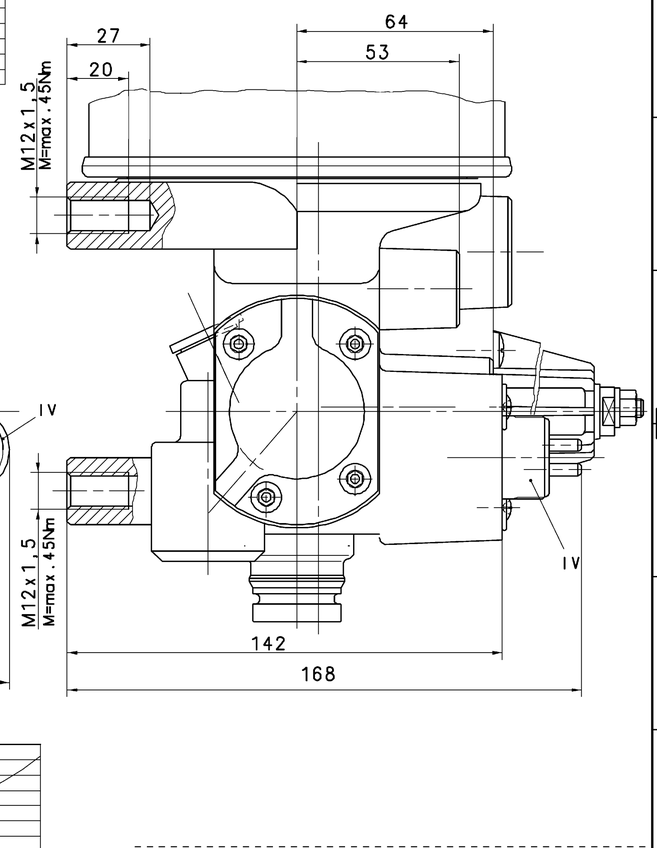

EXTERNAL SURFACE / AEUSSERE OBERFLAECHE / SURFACE EXTERIEURE / SUPERFICIE ESTERNA	
I	JED-259
II	JED-256
III	JED-471 SCHWARZ/BLACK
IV	KUNSTSTOFF/GUMMI
V	JED-570.656
VI	JED-260

① INSTALLATION POSITION
① EINBAULAGE
① POSITION D' INSTALLATION
① POSIZIONE DI MONTAGGIO

MEDIUM: COMPRESSED AIR
MEDIUM: DRUCKLUFT
FLUIDE: AIR COMPRIME
FLUIDO: ARIA COMPRESSA

SERVICE CONDITION : CONTINUOS SERVICE
BETRIEBSART : DAUERBETRIEB
CONDITION DU SERVICE : SERVICE CONTINU
CONDIZIONE DI SERVIZIO : SERVIZIO CONTINUO

THE VALVE CORRESPONDS TO THE REGULATIONS FOR ELECTROMAGNETIC DEVICES ACCORDING TO VDE 0580

DAS GERAET ENTSPRICHT DEN BESTIMMUNGEN FUER ELEKTROMAGNETISCHE GERAETE NACH VDE 0580

LE VALVE CORRESPOND AUX CONDITIONS POUR DES APPAREILS ELECTROMAGNETIQUES SUIVANT VDE 0580

LA VALVOLA CORRISPONDE ALLE CONDIZIONI PER APPARECCHI ELETTROMAGNETICHI SECONDO VDE 0580

TYPE OF PROTECTION ACCORD TO DIN 40050 SHEET 9 :

SCHUTZART NACH DIN 40050 BLATT 9 : IP 66 A

MODE DE PROTECTION SUIVANT DIN 40050 FEUILLE 9 : IP 68 (JED-370)

TIPO DI PROTEZIONE SECONDO DIN 40050 FOGLIO 9 :

VOLTAGE : 24 $^{+6}_{-4}$ V DC
SPANNUNG :
VOLTAGE :
VOLTAGGIO :

WORKING PRESSURE:
BETRIEBSDRUCK: pemax.=13bar
PRESSION DE SERVICE:
PRESSIONE D' ESERCIZIO:

RESISTANCE TO HEAT:
WAERMEBESTAENDIGKEIT: MAX.+80°C
RESISTANCE A LA CHALEUR:
RESISTANZA AL CALORE:

MAX. PERMISSIBLE FREQUENCY
MAX. ZULAESSIGE FREQUENZ 50 Hz
MAX. ADMISSIBLE FREQUENZE
MAX. AMMISSIBLE FREQUENZA

MAX. PERMISSIBLE ACCLERATION:
MAX. ZULAESSIGE BESCHLEUNIGUNG: ±10xg
ACCELERATION MAX. ADMISSIBLE:
ACCELERAZIONE MAX. AMMESSA:

THERMAL RANGE OF CONTINUOUS APPLICATION:
THERMISCHER DAUERANWENDUNGSBEREICH:
PLAGE DE TEMPERATURE EN UTILISATION CONTINUE: -40°C....+65°C
COMPO DI APPLICAZIONE CONTINUA:

** SWITCHING ELECTRONIC
SCHALTELEKTRONIK
ELECTRONIQUE DE COMMANDE
ELETTRONICA DI COMMANDO

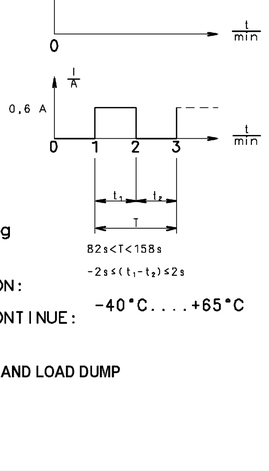

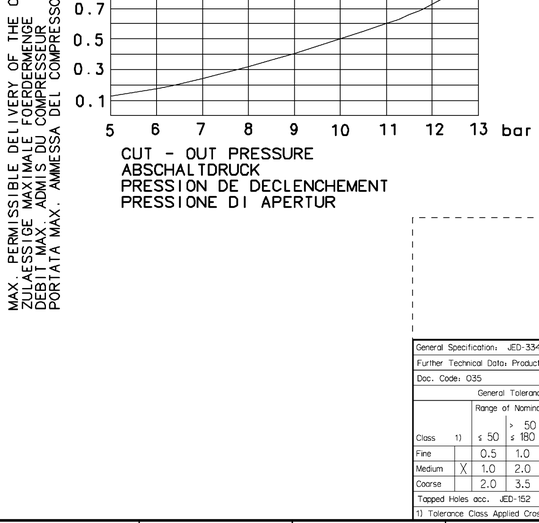

MAX. PERMISSIBLE DELIVERY OF THE COMPRESSOR
ZULAESSIGE MAXIMALE FOERDERMENGE
DEBIT MAX. ADMIS DU COMPRESSEUR
PORTATA MAX. AMMESSA DEL COMPRESSORE

CUT - OUT PRESSURE
ABSCHALTDRUCK
PRESSION DE DECLENCHEMENT
PRESSIONE DI APERTURA

② THE DEVICE IS NOT PROTECTED AGAINST OVERVOLTAGE AND LOAD DUMP (TEST A AND TEST B ACC. TO ISO 16750-2:2012; §4.6.4).
Ⓓ NORMAL SUPPLY VOLTAGE RANGE: 19,6 V UP TO 28,8 V

General Specification: JED-334-1 , Size ISO 14405 LP							
Further Technical Data: Product Specification							
Doc. Code: 035				Sheet: 1 To 6			
General Tolerances JED-261							
Class 1)	Range of Nominal Dimensions (± mm) ≤ 50	> 50 ≤ 180	> 180 ≤ 400	> 400			
Fine	0.5	1.0	1.5	2.0			
Medium X	1.0	2.0	3.0	4.0	±3°		
Coarse	2.0	3.5	5.0	6.5			
Tapped Holes acc. JED-152							
1) Tolerance Class Applied Crossmarked							

Copyright WABCO®

Date	Signature
Drawn: 2018-02-08	Kurzynski
Checked: 2018-02-08	Zawisza
Expert: ZOWISZA	

WABCO

AIR DRYER
LUFTTROCKNER
DESSICATEUR D'AIR
ESSICATORE D'ARIA

Mass	Scale	Material No.	Date of first issue: 2002-04-08		
9.46 KG	1:1	432 432 021 0	Doc.Code: 005	Language: ML	Sheet: 1/1
Size: A 1	CAD System: TIF				

ECN-No.	Revision	Techn. Resp.	Replacement for
174647	1 x D	5051	

100mm

Tous droits de propriété industrielle réservés, notamment en matière de brevets et de modèles.
Weitergabe sowie Vervielfältigung dieser Unterlage, Verwertung und Mitteilung ihres Inhalts nicht gestattet, soweit
Alle Rechte vorbehalten. Copyright WABCO. Weitergabe sowie Vervielfältigung dieser Unterlage, Verwertung und Mitteilung ihres Inhalts nicht gestattet, soweit
Alle Rechte vorbehalten. Copyright WABCO. Weitergabe sowie Vervielfältigung dieser Unterlage, Verwertung und Mitteilung ihres Inhalts nicht gestattet, soweit
Tutti i diritti di proprietà industriale riservati, in particolare per quanto riguarda brevetti e modelli.
Tutti i diritti di proprietà industriale riservati, in particolare per quanto riguarda brevetti e modelli.
Toute Communication ou reproduction de ce document, toute exploitation ou communication de son contenu sont interdites, sauf
Toute Communication ou reproduction de ce document, toute exploitation ou communication de son contenu sont interdites, sauf
Ogni diffusione o riproduzione del presente documento, ogni utilizzazione o comunicazione del suo contenuto sono vietate, salvo
Ogni diffusione o riproduzione del presente documento, ogni utilizzazione o comunicazione del suo contenuto sono vietate, salvo
Copying of this document and giving it to others and the use or communication of the contents thereof, are forbidden without express.
Copying of this document and giving it to others and the use or communication of the contents thereof, are forbidden without express.
autorisation écrite. Tous droits de propriété industrielle réservés, notamment en matière de brevets et de modèles. Ce document est la propriété exclusive de WABCO.
autorisation écrite. Tous droits de propriété industrielle réservés, notamment en matière de brevets et de modèles. Ce document est la propriété exclusive de WABCO.
E' fatta riserva di tutti i diritti derivanti da brevetti e modelli.
E' fatta riserva di tutti i diritti derivanti da brevetti e modelli.
Wenn e permesso consegnare a terzi la riproduzione di questo documento, la utilizzione il contenuto e rendere comunque noto a terzi
Wenn e permesso consegnare a terzi la riproduzione di questo documento, la utilizzione il contenuto e rendere comunque noto a terzi
senza espressa autorizzazione della WABCO. E' fatta riserva di tutti i diritti derivanti da brevetti e modelli.
senza espressa autorizzazione della WABCO. E' fatta riserva di tutti i diritti derivanti da brevetti e modelli.
Copying of this document and giving it to others and the use or communication of the contents thereof, are forbidden without express.
Copying of this document and giving it to others and the use or communication of the contents thereof, are forbidden without express.
authorization. Offenders are liable to the payment of damages. All rights are reserved in the event of the grant of patent or registration of a utility model or design. This document is the subject of copyright.
authorization. Offenders are liable to the payment of damages. All rights are reserved in the event of the grant of patent or registration of a utility model or design. This document is the subject of copyright.