COMBINED UNLOADER: / DRUCKREGLER: / REGULATEUR DE PRESS.: / GRUPPO DI REGULAZIONE:	CUT OUT PRESSURE / ABSCHALTDRUCK / PRESSION DE DECL. / PRESSIONE D'APERT. (bar)	OPERATING RANGE / SCHALTSPANNE / PLAGE DE REGULATION / GAMME DE REGUL. (bar)	DYNAMIC PRESSURE OF THE SAFETY VALVE / STAUDRUCK DES SICHERHEITSVENTILES / PRESSION DYNAMIQUE DU SOUPAPE DE SECURITE / PRESSIONE DINAMICA DELLA VALVOLA DI SICUREZZA (bar)
	$8,1^{\pm 0,2}$	$0,6^{+0,4}_{0}$	≤14,5bar (BEI $\dot{V}_n$=100dm³/min.)

1	FROM THE COMPRESSOR / VOM KOMPRESSOR / PROVENANT DU COMPRESSEUR / PROVENIENTE DEL COMPRESSORE	JED-388
2	TO THE AIR RESERVOIRS / ZU DEN LUFTBEHAELTERN / AUX RESERVOIRS D'AIR / AL SERBATOI D'ARIA	JED-388
31/32 33	EXHAUST FOR COMPRESSED AIR / ENTLUEFTUNG FUER DRUCKLUFT / ECHAPPEMENT POUR AIR COMPRIME / SCARID PER ARIA COMPRESSA	
6.1 6.2	SOLENOID / VENTILMAGNET / L'AIMANT / SOLENOIDE — NOMINAL CURRENT / NENNSTROM / COURANT NOMINAL / CORRENTE NOMINALE	In = 0,6A
6.3 6.4	HEATING / HEIZUNG / CHAUFFAGE / RISCALDAMENTO — WITH / 95.2W BEI / AVEC / CON — 24 V DC — APPLIED ACROSS THE HEATER CONTACTS / DIREKT AN DEN HEIZUNGSKONTAKTEN / APPLIQUEE SUR LES CONTACTS DE CHAUFFAGE / APPLICATA SULLE CONTATTI DI RISCALDAMENTO	
	CUT-IN TEMPERATURE / EINSCHALT-TEMPERATUR / TEMPERATURE DE FERMETURE / TEMPERATURA DI CHIUSURA	7°±6°C
	CUT-OFF TEMPERATURE / AUSSCHALT-TEMPERATUR / TEMPERATURE DE MISE / TEMPERATURA DI APERTURA	29.5°±3°C
	POWER: / LEISTUNG: / PUISSANCE: / POTENZA: — 100 W	WITHOUT CURRENT / STROMLOS / SANS COURANT / SENZA CORRENTE

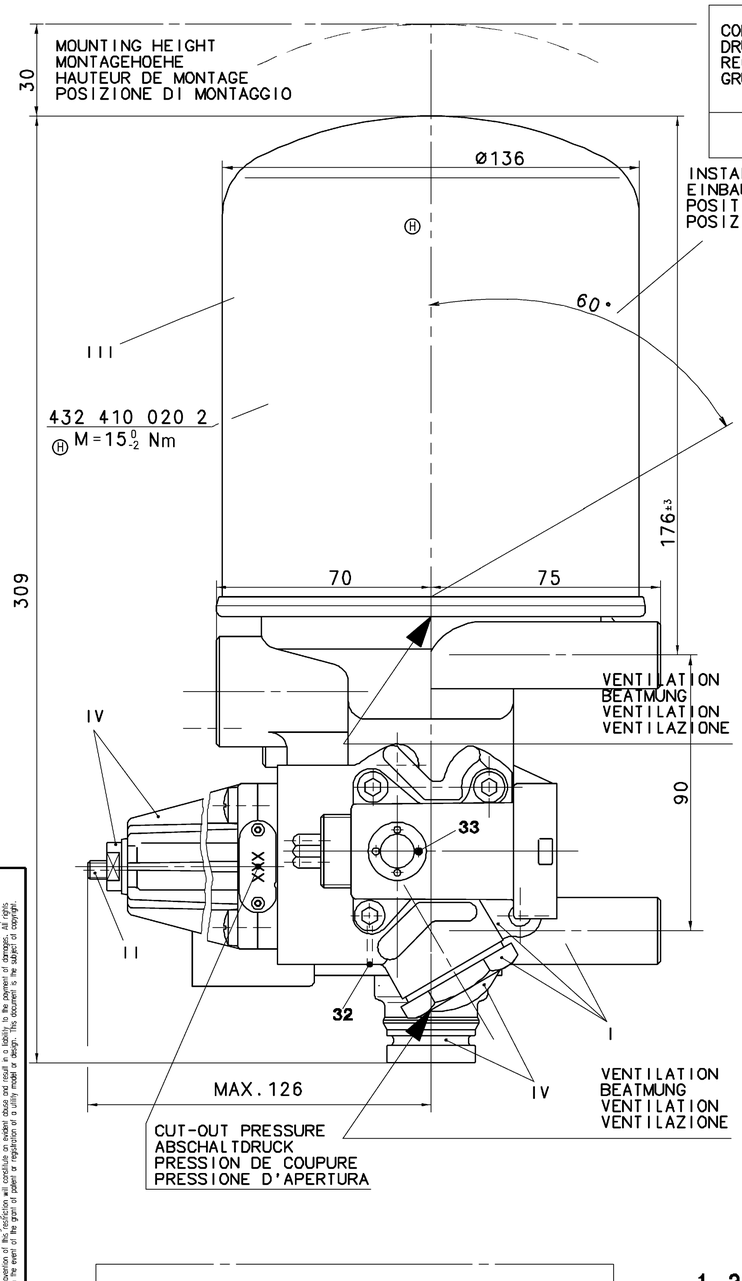

INSTALLATION POSITION / EINBAULAGE / POSITION D' INSTALLATION / POSIZIONE DI MONTAGGIO

MEDIUM:	COMPRESSED AIR
MEDIUM:	DRUCKLUFT
FLUIDE:	AIR COMPRIME
FLUIDO:	ARIA COMPRESSA

SERVICE CONDITION / BETRIEBSART / CONDITION DU SERVICE / CONDIZIONE DI SERVIZIO: CONTINUOS SERVICE / DAUERBETRIEB / SERVICE CONTINU / SERVIZIO CONTINUO

THE VALVE CORRESPONDS TO THE REGULATIONS FOR ELECTROMAGNETIC DEVICES ACCORDING TO VDE 0580

DAS GERAET ENTSPRICHT DEN BESTIMMUNGEN FUER ELEKTROMAGNETISCHE GERAETE NACH VDE 0580

LE VALVE CORRESPOND AUX CONDITIONS POUR DES APPAREILS ELECTROMAGNETIQUES SUIVANT VDE 0580

LA VALVOLA CORRISPONDE ALLE CONDIZIONI PER APPARECCHI ELETTROMAGNETICHI SECONDO VDE 0580

TYPE OF PROTECTION ACCORD TO DIN 40050 SHEET 9 :
SCHUTZART NACH DIN 40050 BLATT 9 :
MODE DE PROTECTION SUIVANT DIN 40050 FEUILLE 9 :
TIPO DI PROTEZIONE SECONDO DIN 40050 FOGLIO 9 :
IP 66 A

EXTERNAL SURFACE / AEUSSERE OBERFLAECHE / SURFACE EXTERIEURE / SUPERFICIE ESTERNA Ⓗ	
I	JED-259
II	JED-256
III	JED-471 SCHWARZ/BLACK
IV	KUNSTSTOFF/GUMMI
V	JED-570.656
VI	JED-260

THERMAL RANGE OF CONTINUOUS APPLICATION: / THERMISCHER DAUERANWENDUNGSBEREICH: / PLAGE DE TEMPERATURE EN UTILISATION CONTINUE: / COMPO DI APPLICAZIONE CONTINUA: -40°C....+65°C

VOLTAGE / SPANNUNG / VOLTAGE / VOLTAGGIO : $24^{+4,8}_{-2,4}$V DC

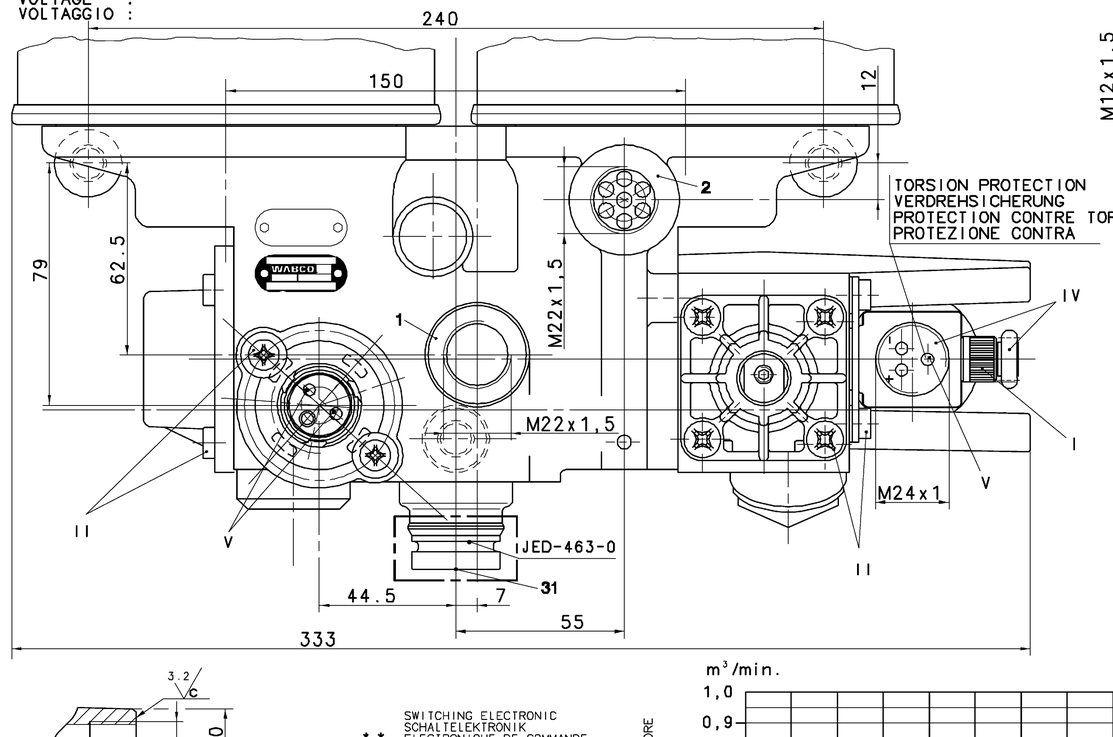

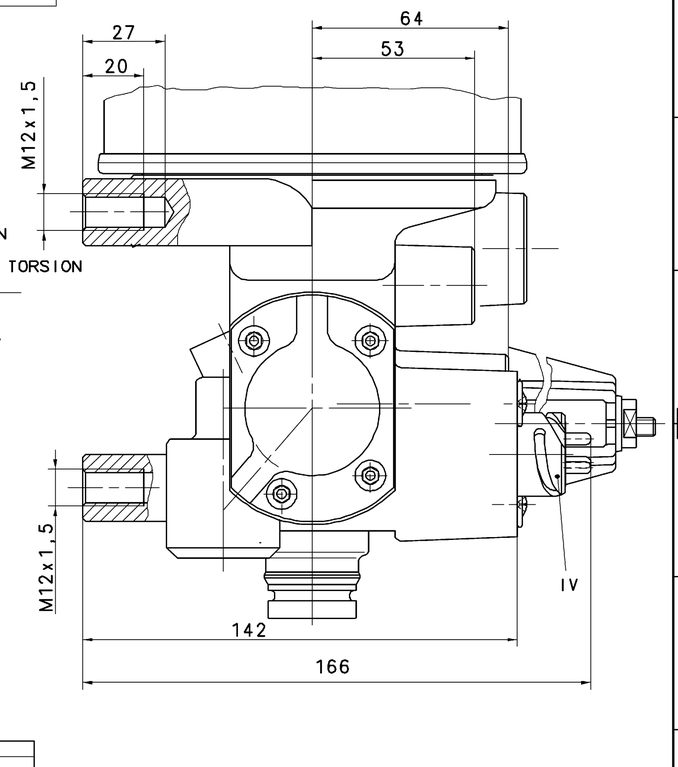

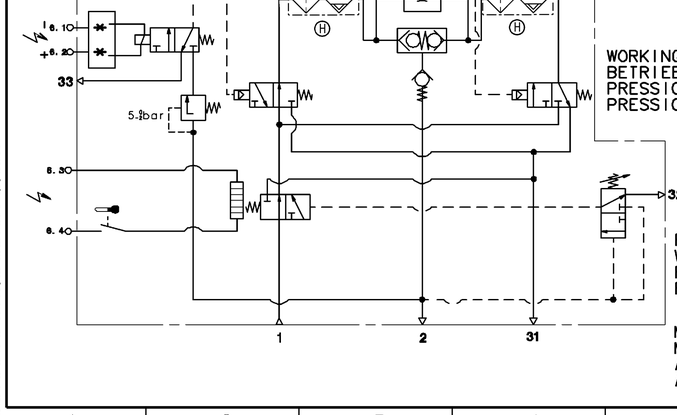

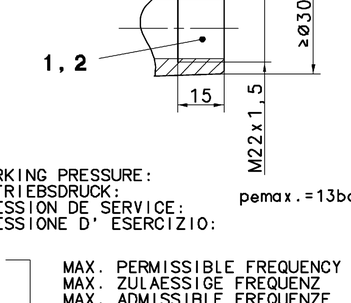

WORKING PRESSURE: / BETRIEBSDRUCK: / PRESSION DE SERVICE: / PRESSIONE D' ESERCIZIO: pemax.=13bar

MAX. PERMISSIBLE FREQUENCY / MAX. ZULAESSIGE FREQUENZ / MAX. ADMISSIBLE FREQUENZE / MAX. AMMISSIBLE FREQUENZA 50 Hz

RESISTANCE TO HEAT: / WAERMEBESTAENDIGKEIT: / RESISTANCE A LA CHALEUR: / RESISTANZA AL CALORE: MAX.+80°C

MAX. PERMISSIBLE ACCLERATION: / MAX. ZULAESSIGE BESCHLEUNIGUNG: / ACCELERATION MAX. ADMISSIBLE: / ACCELERAZIONE MAX. AMMESSA: ±10xg

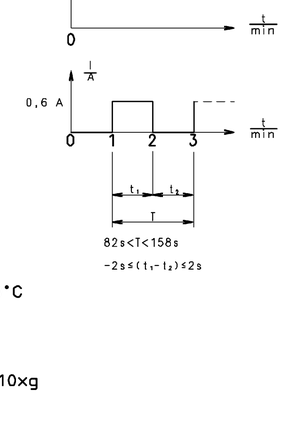

MAX. PERMISSIBLE DELIVERY OF THE COMPRESSORE / ZULAESSIGE MAXIMALE FOERDERMENGE / DÉBIT MAX. ADMIS DU COMPRESSEUR / PORTATA MAX. AMMESSA DEL COMPRESSORE

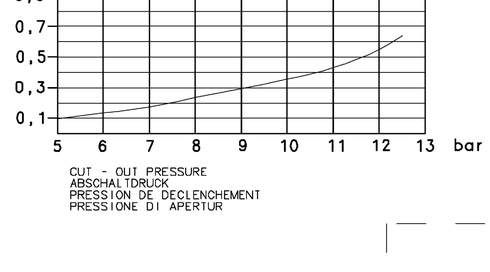

CUT - OUT PRESSURE
ABSCHALTDRUCK
PRESSION DE DECLENCHEMENT
PRESSIONE DI APERTUR

General Specification: JED-334-0, Size ISO 14405-1 E						
Further Technical Data: Product Specification						
Doc. Code: 035				Sheet: 1 To 6		
General Tolerances JED-261						
Class 1)	Range of Nominal Dimensions (± mm)					
	≤ 50	> 50 ≤ 180	> 180 ≤ 400	> 400		
Fine		0.5	1.0	1.5	2.0	
Medium	X	1.0	2.0	3.0	4.0	±3°
Coarse		2.0	3.5	5.0	6.5	
Tapped Holes acc. JED-152						
1) Tolerance Class Applied Crossmarked						

Copyright WABCO ®

Date	Signature
Drawn 2013 - 04 -24	Kurzynski
Checked 2013 - 04 - 24	Chamot
Expert Zawisza	

WABCO

AIR DRYER
LUFTTROCKNER
DESSICATEUR D'AIR
ESSICATORE D ARIA

Mass	Scale	Material No.	Date of first issue:		
13.5 KG	1:1	432 432 278 0	Doc.Code 005	Language ML	Sheet 1/1
Size A1	CAD System TIF	ECN-No. 160456 / Revision 5 x H / Techn. Resp. 5053	Replacement for 4324322780		

100mm

Tutte Comunicazioni, la riproduzione di questo documento, tutte le utilizzazione o comunicazione di suo contenuto, sono interdette, salvo autorizzazione. / Tous renseignements, la reproduction de ce document, toute exploitation ou communication de son contenu, sont interdites, sauf autorisation. / Non è permesso consegnare a terzi o riprodurre questo documento, né utilizzare il contenuto o renderlo comunque noto a terzi senza autorizzazione. / Ohne ausdrückliche Erlaubnis darf weder dieses Dokument weitergegeben oder kopiert werden noch der Inhalt verwendet oder an Dritte weitergegeben werden. / Alle Rechte, auch die der Patent- und Gebrauchsmustererteilung, sind vorbehalten. / Copyright of this document and giving it to others and the use or communication of the contents thereof, are forbidden without express authority. / Il diritto di proprietà industriale riservato, notoriamente gli inerenti alla facoltà di brevetto o di modello. / Reserved in the event of the grant of patent or registration of a utility model or design. This document is the subject of copyright.