PART CODE	MATERIAL	SURFACE PROTECTION
I	ALUMINIUM ALLOY	CHROMATED
II	CHROMATED	PASSIVATED
III	STEEL	PAINTED
IV	PLASTIC	NO TREATMENT
V	BRASS	SILVER PLATED
VI	THERMOPLASTIC	NO TREATMENT
VII	BRASS	TIN AND COPPER COATING

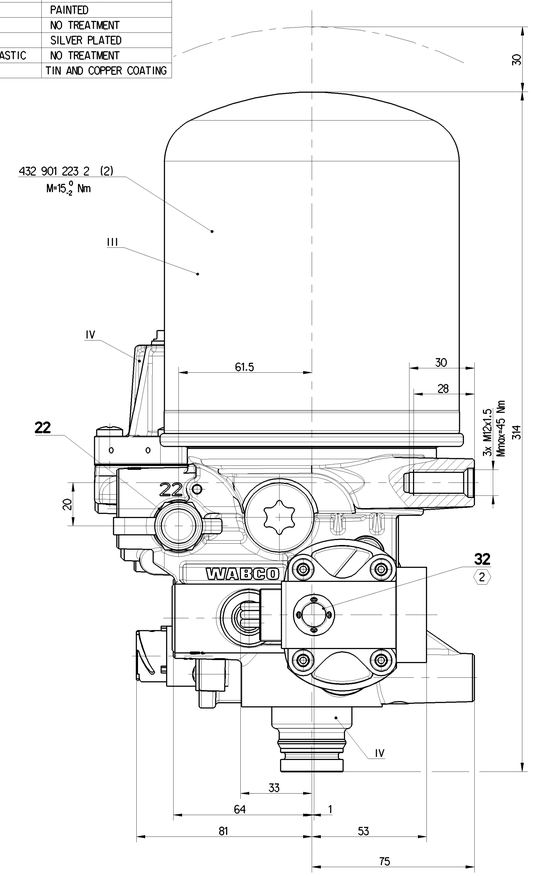

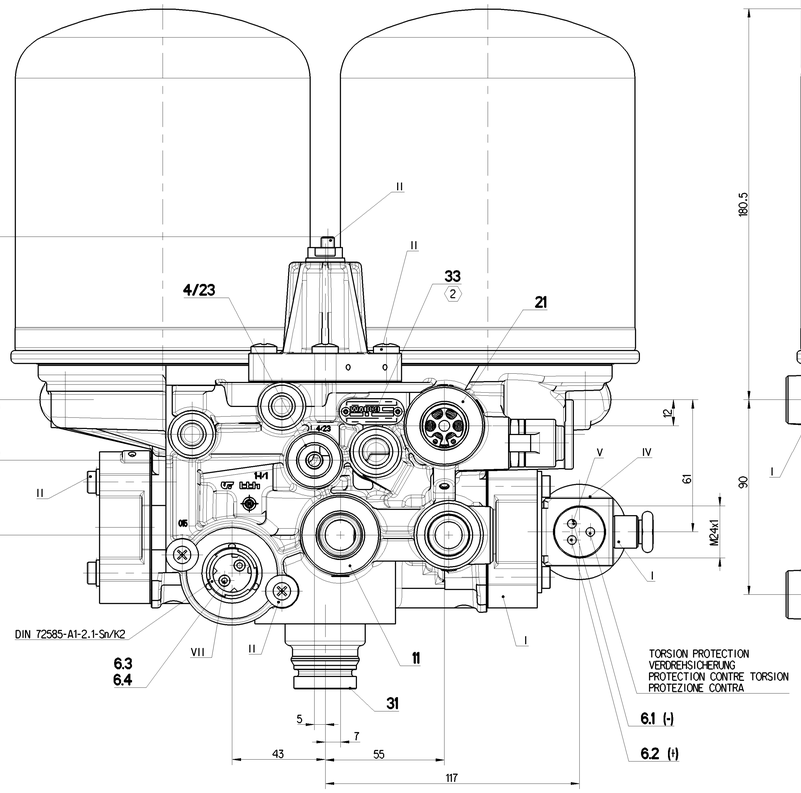

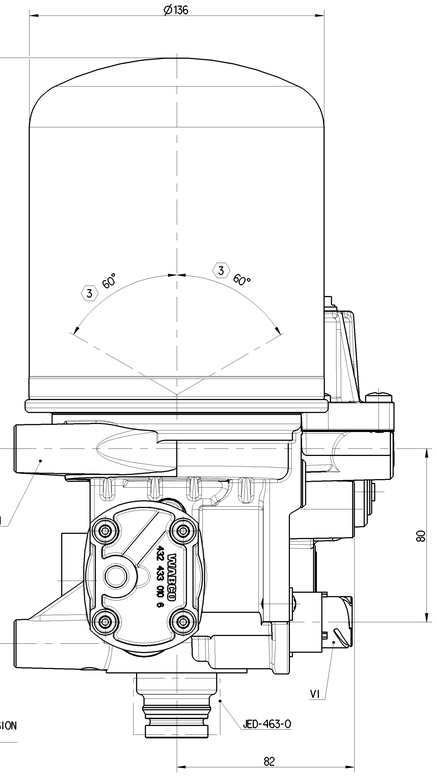

6.1 / 6.2	SOLENOID VENTILMAGNET L'AIMANT SOLENOIDE	NOMINAL CURRENT: NENNSTROM: COURANT NOMINAL: CORRENTE NOMINALE:	In=0.6A
		BATTERY VOLTAGE: BATTERIESPANNUNG: TENSION DE BATTERIE: TENSIONE DI BATTERIA:	(D) 24 +8/-2.4 V DC
6.3 / 6.4	HEATING HEIZUNG CHAUFFAGE RISCALDAMENTO	HEATING CUT-IN TEMPERATURE: HEIZUNG EINSCHALT-TEMPERATUR CHAUFFAGE TEMPERATURE DE FERMETURE: RISCALDAMENTO TEMPERATURA DI CHIUSURA:	7 ±6°C
		HEATING CUT-OFF TEMPERATURE: HEIZUNG AUSSCHALT-TEMPERATUR: CHAUFFAGE TEMPERATURE DE MISE: RISCALDEMENTO TEMPERATURA DI APERTURA:	29.5 ±3°C
		NOMINAL POWER: NENNLEISTUNG: PULSSBANCE NOMINAL: POTENZA NIMINALE:	100 W
		POWER WITH 24V DC: LEISTUNG BEI 24V DC: PUISSANCE AVEC 24V DC: POTENZA CON 24V DC:	95 +0/-5W
		BATTERY VOLTAGE: BATTERIESPANNUNG: TENSION DE BATTERIE: TENSIONE DI BATTERIA:	24 +4.8/-2.4 V DC

THERMAL RANGE OF CONTINUOUS APPLICATION:
THERMISCHER DAUERANWENDUNGSBERREICH:
PLAGE DE TEMPERATURE EN UTILISATION CONTINUE:
COMPO DI APPLICAZIONE CONTINUA: -40°C... +65°C

RESISTANCE TO HEAT:
WAERMEBESTAENDIGKEIT:
RESISTANCE A LA CHALEUR:
RESISTANZA AL CALORE: +80°C MAX.

MEDIUM: COMPRESSED AIR
MEDIUM: DRUCKLUFT
FLUIDE: AIR COMPRIME
FLUIDO: ARIA COMPRESSA

WORKING PRESSURE:
BETRIEBSDRUCK:
PRESSION DE SERVICE:
PRESSIONE D'ESERCIZIO: Pe MAX. = 13 bar

MAX. PERMISSIBLE FREQUENCY
MAX. ZULAESSIGE FREQUENZ
MAX. ADMISSIBLE FREQUENCE
MAX. AMMISIBLE FREQUENZA 50 Hz

MAX. PERMISSIBLE ACCERELATION
MAX. ZULAESSIGE BESCHLEUNIGUNG
ACCELERATION MAX. ADMISSIBLE
ACCELERAZIONE MAX. AMMESA ±10 xg

SERVICE CONDITION : CONTINUOS SERVICE
BETRIEBSART : DAUERBETRIEB
CONDITION DU SERVICE : SERVICE CONTINU
CONDIZIONE DI SERVIZIO : SERVIZIO CONTINUO

SAFETY VALVE
SICHERHEITSVENTIL
SOUPAPE DE SECURITE
VALVOLA DI SICUREZZA

DYNAMIC PRESSURE OF THE SAFELTY VALVE
STAUDRUCK DES SICHERHEITSVENTILES
PRESSION DYNAMIQUE DE LA SOUPAPE DE SECURITE
PRESSIONE DINAMICA DELLA VALVOLA DI SICUREZZA
14^{+4}_{0} bar (BY Vn=100 dm³/min)

CUT-OUT PRESSURE
ABSCHALTDRUCK
PRESSION DE COUPURE
PRESSIONE DI DISINSERIMENTO Pe = 12.5±0.2 bar

OPERATING PRESSURE
SCHALTSPANNE
PRESSION DE FONCTIONNEMENT
PRESSIONE DI FUNZIONAMENTO dP = 1.3 +0.7/-0 bar

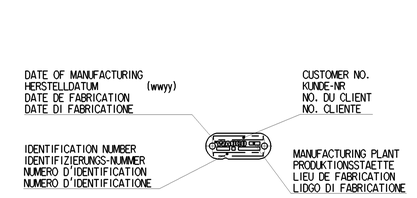

PORT ANSCHLUSS ORIFICE ORIFIZIO	FUNCTION FUNKTION FONCTION FUNZIONE	THREAD GEWINDE FILETAGE FILETTAURA	TORQUE ANZUGSMOMENT COUPLE DE SERRAGE COPPIA DI SERRAGGIO
11	FROM THE COMPRESSOR VOM KOMPRESSOR PROVENANT DU COMPRESSEUR PROVENIENTE DEL COMPRESSORE	M22x1.5 d=13	MAX 53 Nm
21	TO PROTECTION VALVE ZUM SCHUTZVENTIL AU VALVE DE PROTECTION A VALVOLA DI PROTEZIONE	M22x1.5 d=13.5	MAX 53 Nm
22	TYRE INFLATION DEVICE REIFENFUELLANSCHLUSS PRISE POUR GONFLAGE PNEU PRESA PER GONFIAGGIO PNEUM	–	–
4/23	CONTROL PORT STEUERANSCHLUSS ORIFICE DE COMMANDE ORIFIZIO DI COMANDO (1)	M16x1.5 d=12	34 Nm
31/32/33	EXHAUST FOR COMPRESSED AIR ENTLUEFTUNG FUER DRUCKLUFT ECHAPPEMENT POUR AIR COMPRIME SCARICO PER AIRIA COMPRESSA (2)	–	–

(1) DELIVERY VOLUME max 80 cm³
AUSGESTEUERTES VOLUMEN
VOLUME DELIVRE
VOLUME EROGATO

(2) FREE FROM PAINT
FARBFREI
EXEMPTE DE PEINTURE
NON VERNICIARE

(3) INSTALLATION POSITION
EINBAULAGE
POSITION D' INSTALLATION
POSIZIONE DI MONTAGGIO

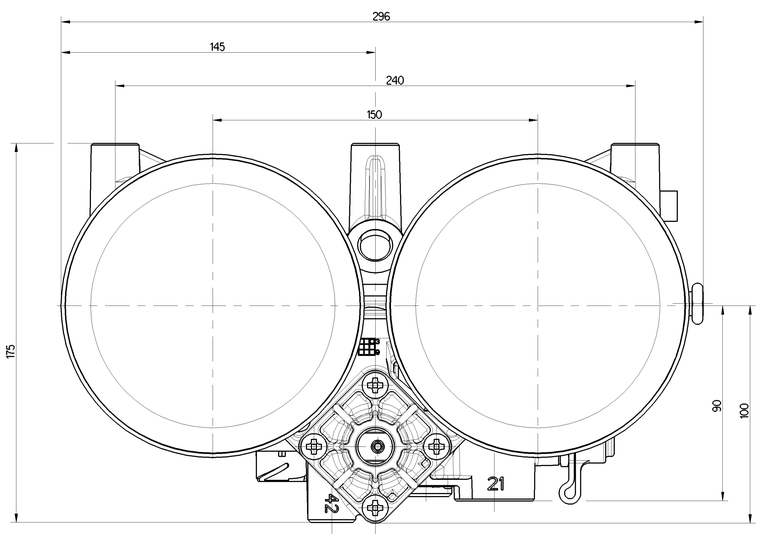

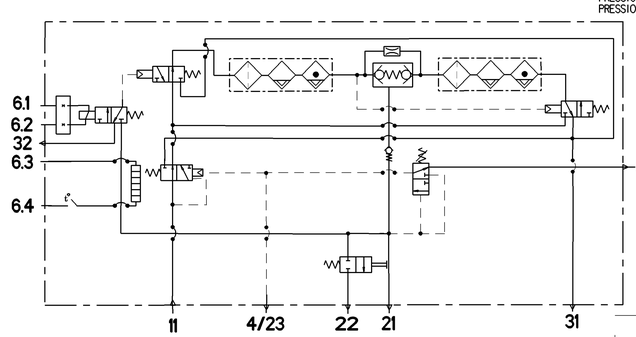

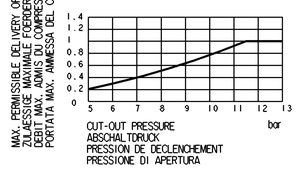

SWITCHING ELECTRONIC
SCHALTELEKTRONIK
ELECTRONIQUE DE COMMANDE
ELETTRONICA DI COMMANDO

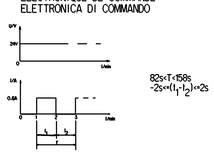

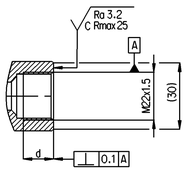

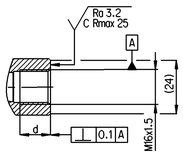

THE VALVE CORRESPONDS TO THE REGULATIONS FOR ELECTROMAGNETIC DEVICES ACCORDING TO VDE 0580

DAS GERAET ENTSPRICHT DEN BESTIMMUNGEN FUER ELEKTROMAGNETISCHE GERAETE NACH VDE 0580

LA VALVE CORRESPOND AUX CONDITIONS POUR DES APPAREILS ELECTROMAGNETIQUES SUIVANT VDE 0580

LA VALVOLA CORRISPONDE ALLE CONDIZIONI PER APPARECCHI ELETTROMAGNETICHI SECONDO VDE 0580

: TYPE OF PROTECTION ACCORD TO DIN 40050 SHEET 9

: SCHUTZART NACH DIN 40050 BLATT 9

: MODE DE PROTECTION SUIVANT DIN 40050 FEUILLE 9

: TIPO DI PROTEZIONE SECONDO DIN 40050 FOGLIO 9

IP 66 A

(D) (4) THE DEVICE IS NOT PROTECTED AGAINST OVERVOLTAGE AND LOAD DUMP (TEST A AND TEST B ACC. TO ISO 16750-2:2012; §4.6.4).

DAS GERÄT IST NICHT GESCHÜTZT GEGEN ÜBERSPANNUNG UND LOAD DUMP (TEST A UND TEST B NACH ISO 16750-2:2012; §4.6.4).

L'APPAREIL N'EST PAS PROTÉGÉ CONTRE LA SURTENSION ET LOAD DUMP (ESSAI A ET TEST B SELON ISO 16750-2:2012; §4.6.4).

IL APPARECCHIO NON È PROTETTO CONTRO LA SOVRATENSIONE E LOAD DUMP (PROVA A E B SECONDO ISO 16750-2:2012; §4.6.4).

General Specifications: JED-354-1 , Size ISO 14405 LP
Further Technical Data: Product Specification
Doc. Code: C35 | Sheets 1 To 3
General Tolerances JED-261

Class (1)	Range of Nominal Dimensions (in mm) ≤ 50	> 50 ≤ 180	> 180 ≤ 400	> 400	∢
Fine	0.5	1.0	1.5	2.0	
Medium X	1.0	2.0	3.0	4.0	±3°
Coarse	2.0	3.5	5.0	6.5	

Tapped Holes acc. : JED-152
(1) Tolerance Class Applied Crossmarked

Copyright WABCO®

Date	Drawn	Checked	Approved
2020-09-03	Kurzyński		
2020-09-17		Kosirzewo	

Design: Pułło

WABCO

TWIN-CHAMBER AIR DRYER
2-KAMMER LUFTTROCKNER
DESSICCATEUR A' DEUX CHAMBRES
ESSICATORE A DUE CAMERE

Mass	Scale	Material No.	Date of first issue	
8.4 kg	1:1	432 433 219 0	2008-11-28	
Size	CAD System		Doc.Code / Language	Sheet
A 0	CREO		005 ML	1/1
		ECN No. / Revision / Techn. Reg.	Replaced for	
		503003 / 3 x D / 5051	432 432 019 0	

100mm

Tale Comunicato o riproduzione di questo documento, uso improprio o contenuto non autorizzato, non autorizzata è vietata. Ogni violazione costituisce un illecito penale e sarà perseguita a norma di legge. Ci riserviamo ogni diritto, anche in caso di rilascio di brevetto o registrazione di un modello di utilità.
Weitergabe sowie Vervielfältigung dieser Unterlage, Verwertung und Mitteilung ihres Inhalts nicht gestattet, soweit nicht ausdrücklich zugestanden. Zuwiderhandlungen verpflichten zu Schadenersatz. Alle Rechte vorbehalten, insbesondere für den Fall der Patenterteilung oder Eintragung eines Gebrauchsmusters.
Ceiling of this document and entry to its contents are the use or communication of the contents forbidden, when not expressly conceded. Violations of this prohibition are liable to damages. All rights reserved, in the event of the grant of a patent or registration of a utility model or design.
Ceiling of this document and entry to its contents are the use or communication of the contents forbidden, when not expressly conceded. Violations of this prohibition are liable to damages. All rights reserved, in the event of the grant of a patent or registration of a utility model or design.
Nie z przesłanego oznaczenia a też z zawarta treści dokumentu, nie odtwarza się zawartości, nie udostępnia się zawartości osobom trzecim bez zgody. Wszelkie naruszenia zobowiązują do odszkodowania. Wszystkie prawa zastrzeżone, w przypadku udzielenia patentu albo zarejestrowania wzoru użytkowego lub wzoru zdobniczego.
Nie wolno w ten sposób przekazywać ani powielać treści niniejszego dokumentu, ani wykorzystywać i ujawniać jego treści bez wyraźnej zgody. Naruszenie powoduje obowiązek odszkodowawczy. Wszelkie prawa zastrzeżone, w przypadku uzyskania patentu albo zarejestrowania wzoru użytkowego lub wzoru zdobniczego.