EXTERNAL SURFACE AEUSSERE OBERFLAECHE SURFACE EXTERIEURE SUPERFICIE ESTERN	
I	JED-259
II	JED-256-0
III	JED-471-0 WHITE ALUMINIUM
IV	JED-570-656
V	JED-371

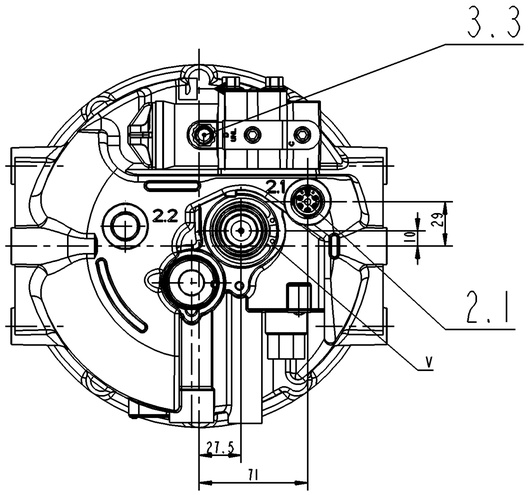

PORT ANSCHLUSS ORIFICE ORIFIZIO	FUNCTION FUNCTION FONCTION FUNZIONE	THREAD GEWINDE FILETAGE FILETTAURA	TORQUE FOR CONNECTIONS: ANZUGSMOMENT FUER EINSCHRAUBSTUTZEN COUPLE DE SEPRAGE DES RACCORDS: COPPIA DI SERRAGGIO DEI RACCORDI:
1	SUPPLY ENERGIEZUFLUSS ALIMENTATION ALIMENTATZIONE	1/2"-14 NPTF	MAX 50 Nm
21	DELIVERY ENERGIEABFLUSS UTILISATION MANDATA	1/2"-14 NPTF	MAX 50 Nm
3.1;3.2 3.3	EXHAUST FOR COMPRESSED AIR ENTLEUFTUNG FUER DRUCKLUFT ECHAPPEMENT POUR AIR COMPRIME SCARIO PER ARIA COMPRESSA	-	-
4	CONTROL PORT TO THE COMPRESSOR STEUERANSCHLUSS ZUM KOMPRESSOR ORIFICE DE COMMANDE AU COMPRESSEUR ORIFIZIO DI COMANDO AL COMPRESSORE	1/4"-18 NPTF	MAX 30 Nm
6	ELECTRICAL CONTROL: ELEKTRISCHER STEUERANSCHLUSS: 280 METRI-PACK COMMANDE ELECTRIQUE: NR. 1202 0599 COMANDO ELETTRICO:	-	-

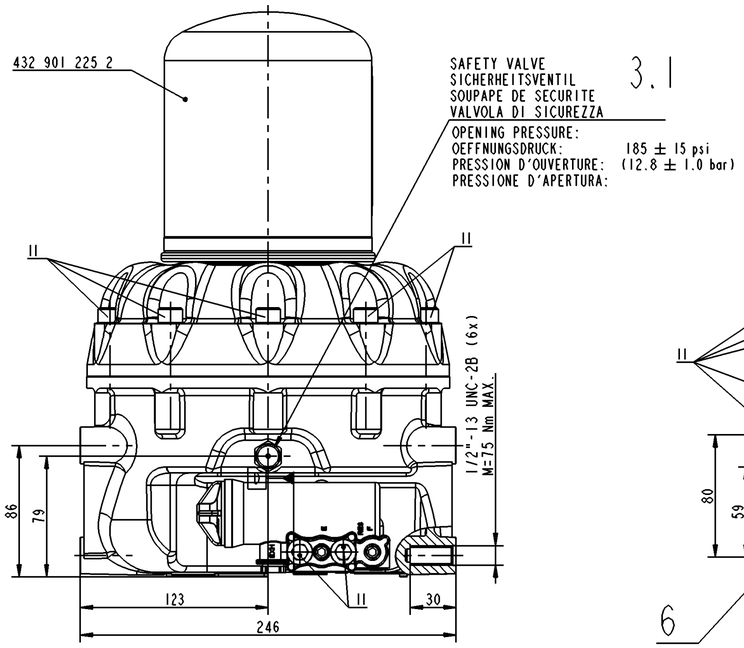

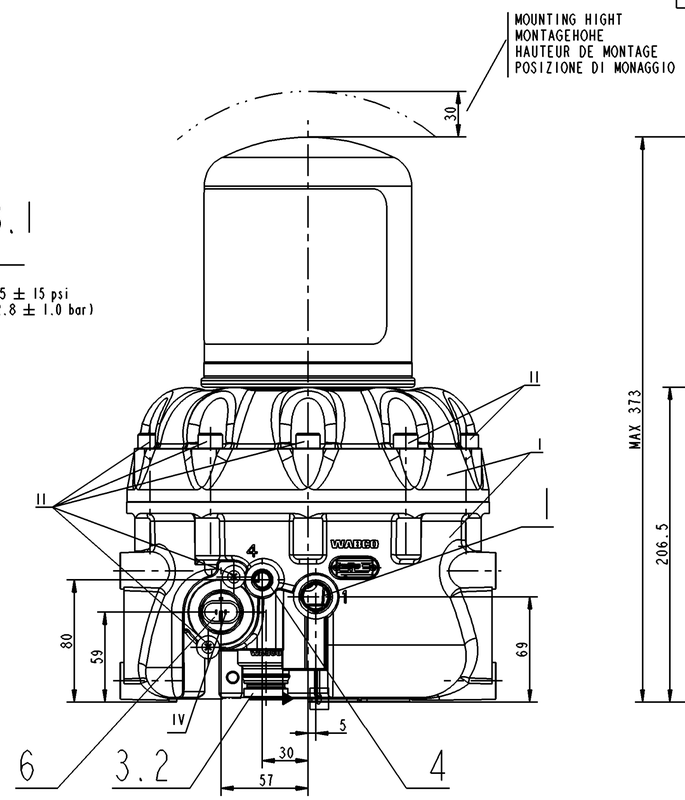

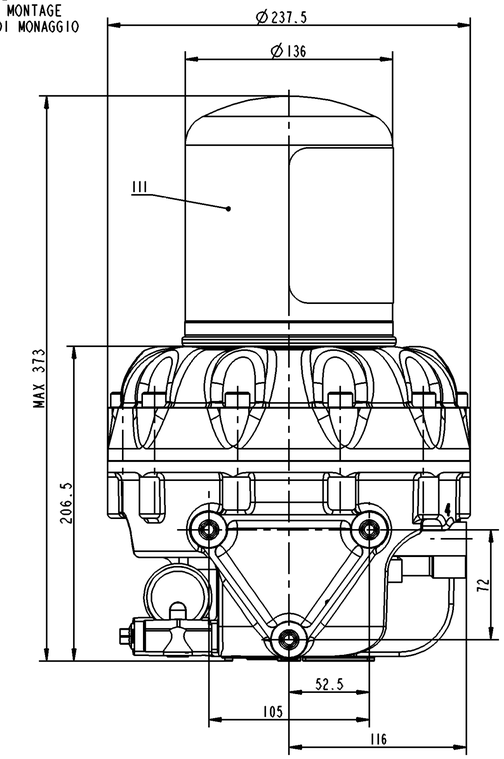

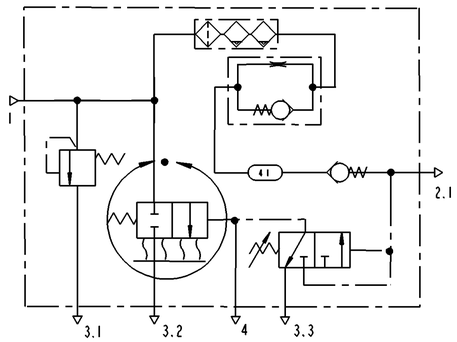

TECHNICAL DATA: / TECHNISCHE DATEN: / CARACTERISTIQUES TECHNIQUES: / CARATTERISTICHE TECNICHE:

THERMAL RANGE OF APLICATION:
TERMISCHER ANWENDUNGSBEREICH: -40° . . . +176°F
GAMME D'APPLICATION THERMIQUE: (-40° . . . +80°C)
CAMPO DI APPLICAZIONE TERMICA:

MEDIUM: COMPRESSED AIR
MEDIUM: DRUCKLUFT
FLUIDE: AIR COMPRIME
FLUIDO: ARIA COMPRESSA

WORKING PRESSURE:
BETRIEBSDRUCK: 145 psi Max
PRESSION DE SERVICE: (10 bar)
PRESSIONE D'ESERCIZIO:

CUT OUT PRESSURE
ABSCHALTDRUCK 125 -135 psi
PRESSION DE DECL (8.65 - 9.35 bar)
PRESSIONE D'APERT

CUT IN PRESSURE
EINSCHALTDRUCK 100 - 120 psi
PRESSION D'ENCLENCHEMENT (6.90 - 8.30 bar)
PRESSIONE DI INNESTO

INSTALATION POSITION AS DRAWN
EINBAULAGE WIE GEZEICHNET
POSITION D'INSTALLATION SUIVANT DESSIN
POZIZIONE DI MONTAGGIO COME DISEGNATO

HEATING:
HEIZUNG:
CHAUFFAGE:
RISCALDAMENTO:

CUT-IN TEMPERATURE
EINSCHALT TEMPERATUR 45° ± 10°F
TEMPERATURE DE FERMETURE (7° ± 6°C)
TEMPERATURA DI CHIUSURA

CUT-OFF TEMPERATURE
AUSSCHALT-TEMPERATUR 85° ± 5°F
TEMPERATURE DE MISE (29.5° ± 3.0°C)
TEMPERATURA DI APERTURA

BATTERY VOLTAGE:
BATTERIESPANNUNG: 24 $^{+4.8}_{-2.4}$V DC
TENSION DE BATTERIE:
TENSIONE DE BATTERIA:

POWER:
LEISTUNG: 100 W
PUISSANCE:
POTENZA:

WITHOUT CURRENT
STROMLOS
SANS COURANT
SENZA CORRENTE

95 $^{0}_{-5}$ W

APPLIED ACROSS THE HEATER CONTACTS
DIREKT AN DEN HEIZUNGSKONTAKTEN
APPLIQUEE SUR LES CONTACTS DE CHAUFFAGE
APPLICATA SULLE CONTATTI DI RISCALDAMENTO

General Specification: JED-334-1 , Size ISO 14405 LP					
Further Technical Data:					
Doc. Code: 035			Sheet: 1 To 7		
General Tolerances JED-261					
	Range of Nominal Dimensions (± mm)				
Class 1)		≤ 50	> 50 ≤ 180	> 180 ≤ 400	> 400
Fine		0.5	1.0	1.5	2.0
Medium	X	1.0	2.0	3.0	4.0
Coarse		2.0	3.5	5.0	6.5
Tapped Holes acc. -					
1) Tolerance Class Applied Crossmarked					

Copyright WABCO®

Date	Signature
2015-04-13	Corcoran
Drawn	
2015-04-13	Corcoran
Checked	
Corcoran	
Expert	

WABCO

AIR DRYER WITH PURGE TANK
LUFTTROCKNER MIT REINIGUNGSTANK
DESSICCATEUR AVEC RESERVOIR DE NETTOYAGE
ESSICCATORE D'ARIA CON SERBATOIO DI DEPURAZIONE

Mass	Scale	Material No.	Date of first issue		
9.2 KG	1 : 2	432 470 021 R	Doc.Code	Language	Sheet
Size	CAD System		005	ML	1/1
A 1	CREO				

ECN-No.	Revision	Techn. Resp.	Replacement for
	-	2010	

100mm

Tutti Comunicazioni ou reproduction de ce document, toute exploitation ou communication de son contenu sont interdites, sauf autorisation expresse. Tout manquement à cette règle constitue un abus exposant à payer des dommages et intérêts. Tous droits réservés en cas de délivrance de brevet ou de dépôt de modèle d'utilité.

Weitergabe sowie Vervielfältigung dieser Unterlage, Verwertung und Mitteilung ihres Inhalts nicht gestattet, soweit nicht ausdrücklich zugestanden. Zuwiderhandlungen ziehen einen schadenersatzpflichtigen Missbrauch nach sich. Alle Rechte für den Fall der Patenterteilung oder Gebrauchsmustereintragung vorbehalten.

Non è permesso consegnare a terzi o riprodurre questo documento, né utilizzare il contenuto o renderlo comunque noto a terzi senza autorizzazione esplicita. Ogni infrazione rende tenuti al risarcimento dei danni. Tutti i diritti riservati in caso di rilascio di brevetto o di registrazione di un modello d'uso.

Copying of this document and giving it to others and the use or communication of the contents thereof, are forbidden without express authority. Contravention of this restriction will constitute an evident abuse and result in a liability to the payment of damages. All rights are reserved in the event of the grant of a patent or registration of a utility model or design. This document is the subject to complaint.