SURFACE PROTECTION OBERFLAECHENSCHUTZ PROTECTION DE SURFACE PROTEZIONE SUPERFICIALE		
I	JED-259-1	CHROMATED
II	JED-256-1	PASSIVATED
III	JED-471-0 BLACK	VARNISHED
IV	JED-570-656	SILVER COATED
V	JED-371-1	PHOSPHATED
VI	JED-240-3 (JED-240-2)	PAINTED
VII	JED-256-1	PASSIVATED
VIII	PLASTIC	-

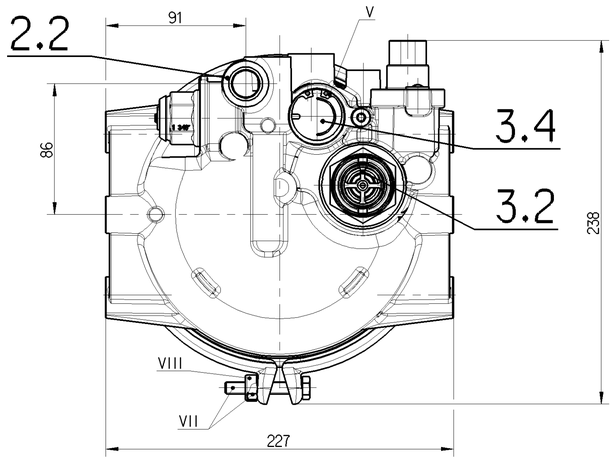

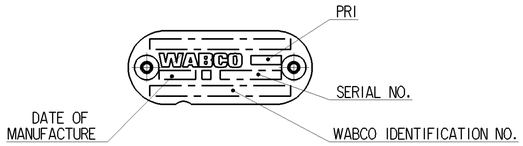

PORT ANSCHLUSS ORIFICE ORIFIZIO	FUNCTION FUNCTION FONCTION FUNZIONE	THREAD GEWINDE FILETAGE FILETTATURA	TORQUE FOR CONNECTIONS: ANZUGSMOMENT FUER EINSCHRAUBSTUTZEN: COUPLE DE SERRAGE DES RACCORDS: COPPIA DI SERRAGGIO DEI RACCORDI:
1	SUPPLY ENERGIEZUFLUSS ALIMENTATION ALIMENTAZIONE	1/2"-14 NPTF	MAX. 50 Nm
2.1;2.2	DELIVERY ENERGIEABFLUSS UTILISATION MANDATA	1/2"-14 NPTF	MAX. 50 Nm
3.1;3.2 3.3;3.4	EXHAUST FOR COMPRESSED AIR ENTLUFTUNG FUER DRUCKLUFT ECHAPPEMENT POUR AIR COMPRIME SCARICO PER ARIA COMPRESSA	–	–
4	CONTROL PORT TO THE COMPRESSOR STEUERANSCHLUSS ZUM KOMPRESSOR ORIFICE DE COMMANDE AU COMPRESSEUR ORIFIZIO DI COMANDO AL COMPRESSORE	1/4"-18 NPTF	MAX. 30 Nm
6	ELECTRICAL CONTROL: ELEKTRISCHER STEUERANSCHLUSS: 280 METRI-PACK COMMANDE ELECTRIQUE: NR. 1202 0599 COMANDO ELETTRICO:	–	–

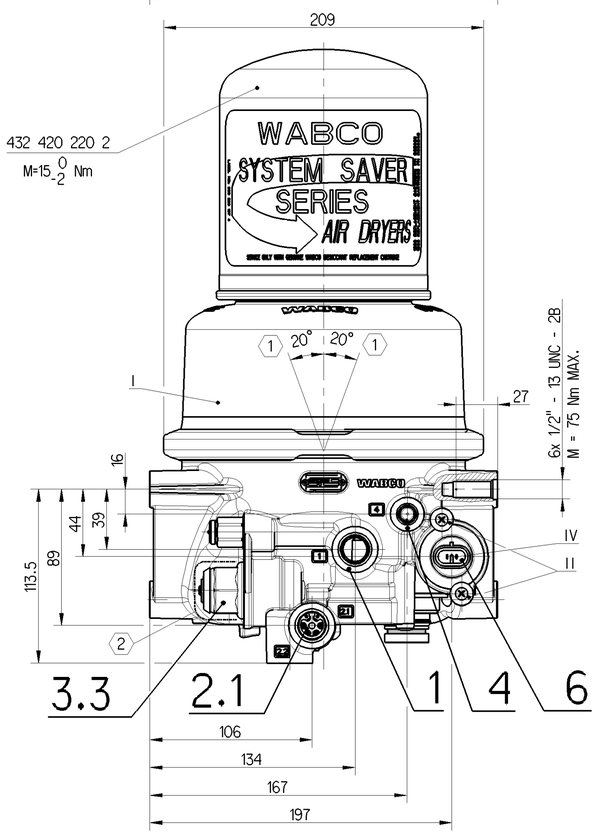

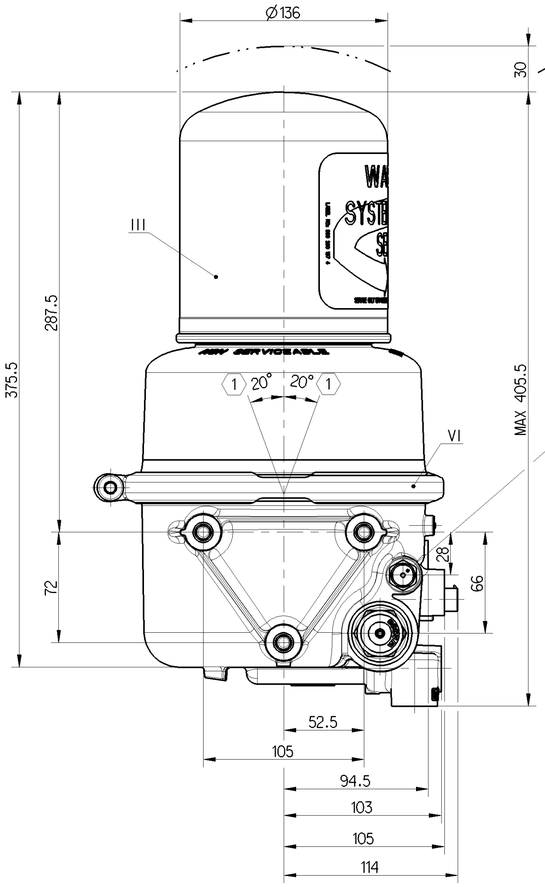

SAFETY VALVE
SICHERHEITSVENTIL
SOUPAPE DE SECURITE
VALVOLA DI SICUREZZA
3.1

OPENING PRESSURE:
OEFFNUNGSDRUCK: 185 ± 15 psi
PRESSION D'OUVERTURE: (12.8 ± 1 bar)
PRESSIONE D'APERTURA:

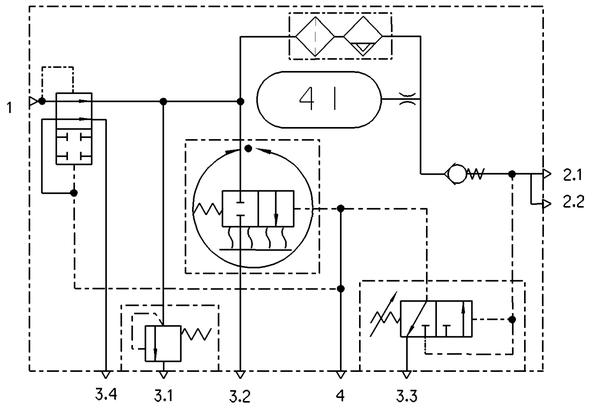

1 INSTALLATION POSITION AS DRAWN
EINBAULAGE WIE GEZEICHNET
POSITION D'INSTALLATION SUIVANT DESSIN
POSIZIONE DI MONTAGGIO COME DISEGNATO

2 COVER WHEN PAINTING ON THE VEHICLE
BEI LACKIERUNG IM FAHRZEUG ABDECKEN

TECHNICAL DATA: / TECHNISCHE DATEN: / CARACTERISTIQUES TECHNIQUES: / CARATTERISTICHE TECNICHE:

THERMAL RANGE OF APPLICATION:
TERMISCHER ANWENDUNGSBEREICH: -40°. . . +176°F
GAMME D'APPLICATION THERMIQUE: (-40°. . . +80°C)
CAMPO DI APPLICAZIONE TERMICA:

MEDIUM: COMPRESSED AIR
MEDIUM: DRUCKLUFT
FLIUIDE: AIR COMPRIME
FLUIDO: ARIA COMPRESSA

WORKING PRESSURE:
BETRIEBSDRUCK: 145 psi Max
PRESSION DE SERVICE: (10 bar)
PRESSIONE D'ESERCIZIO:

CUT OUT PRESSURE
ABSCHALTDRUCK 130 ±5 psi
PRESSION DE DECL (9.0 ±0.35 bar)
PRESSIONE D'APERT

OPERATING RANGE
ARBEITSBEREICH 18 ±7 psi
GAMME DE FONCTIONNEMENT (1.25 ±0.5 bar)
GAMMA DI FUNZIONAMENTO

HEATING:
HEIZUNG:
CHAUFFAGE:
RISCALDAMENTO:

CUT-IN TEMPERATURE
EINSCHALT TEMPERATUR 45° ± 10°F
TEMPERATURE DE FERMETURE (7° ± 6°C)
TEMPERATURA DI CHIUSURA

CUT-OFF TEMPERATURE
AUSSCHALT-TEMPERATUR 85° ± 5°F
TEMPERATURE DE MISE (29.5° ± 3°C)
TEMPERATURA DI APERTURA

BATTERY VOLTAGE:
BATTERIESPANNUNG: $12^{+2.4}_{-1.2}$ V DC
TENSION DE BATTERIE:
TENSIONE DE BATTERIA:

NOMINAL POWER:
NENNLEISTUNG: 100 W
PUISSANCE NOMINALE:
POTENZA NOMINALE:

POWER WITH 12V DC:
LEISTUNG BEI 12V DC: 95^{0}_{-5} W
PUISSANCE AVEC 12V DC:
POTENZA CON 12V DC:

General Specification: JED-334-1 , Size ISO 14405 LP						
Further Technical Data: Product Specification						
Doc. Code: O35			Sheet: 1 To 6			
General Tolerances JED-261						
Class 1)	Range of Nominal Dimensions (± mm) ≤ 50	> 50 ≤ 180	> 180 ≤ 400	> 400	∢	
Fine	0.5	1.0	1.5	2.0		
Medium X	1.0	2.0	3.0	4.0	±3°	
Coarse	2.0	3.5	5.0	6.5		
Tapped Holes acc.						
1) Tolerance Class Applied Crossmarked						

Copyright WABCO®

Date	Signature
Drawn 2018-09-28	Cwiokalski
Checked 2018-10-02	Kostrzewa
Expert Kostrzewa	

WABCO

AIR DRYER WITH PURGE TANK
LUFTTROCKNER MIT REINIGUNGSTANK
DESSICCATEUR AVEC RESERVOIR DE NETTOYAGE
ESSICCATORE D'ARIA CON SERBATOIO DI DEPURAZIONE

Mass	Scale	Material No.	Date of first issue: 2018-10-02		
6.361 KG	1:2	432 480 142 0	Doc.Code 005	Language ML	Sheet 1/1
Size A 1	CAD System CREO	ECN-No. -	Revision -	Techn. Resp. 5057	Replacement for

100mm

Tout Communication ou reproduction de ce document, toute exploitation ou communication de son contenu sont interdites, sauf autorisation expresse. Tous droits de propriété industrielle réservés, notamment en matière de brevets et de modèles.
Weitergabe sowie Vervielfältigung dieser Unterlage, Verwertung und Mitteilung ihres Inhalts nicht gestattet, soweit nicht ausdrücklich zugestanden. Zuwiderhandlungen verpflichten zu Schadensersatz. Alle Rechte für den Fall der Patenterteilung oder Eintragung eines Gebrauchsmusters vorbehalten.
Non è permesso consegnare a terzi o riprodurre questo documento, né sfruttare e comunicare il contenuto a nessuno comunque noto o terzi senza autorizzazione. Tutti i diritti riservati sia per quanto riguarda i brevetti sia per quanto riguarda i modelli di utilità.
Copying of this document and giving it to others and the use or communication of the contents thereof, are forbidden without express authority. Offenders are liable to the payment of damages. All rights are reserved in the event of the grant of patent or registration of a utility model or design. This document is the subject of copyright.