PART CODE	MATERIAL	SURFACE PROTECTION
I	STEEL	COATING ZN
II	STEEL	COATING ZN OR ZN/FE
III	STEEL	VARNISH

DATE OF MANUFACTURE YEAR MONTH
HERSTELLDATUM JAGER MONAT
DATE DE FABRICATION ANNEE NOIS
DATA DI FABBRICAZIONE ANNO MESE

DATAMATRIX CODE 5

LABELLING 400 x 105mm
BESCHRIFTUNG
ETIQUETAGE
ETICHETTATURA

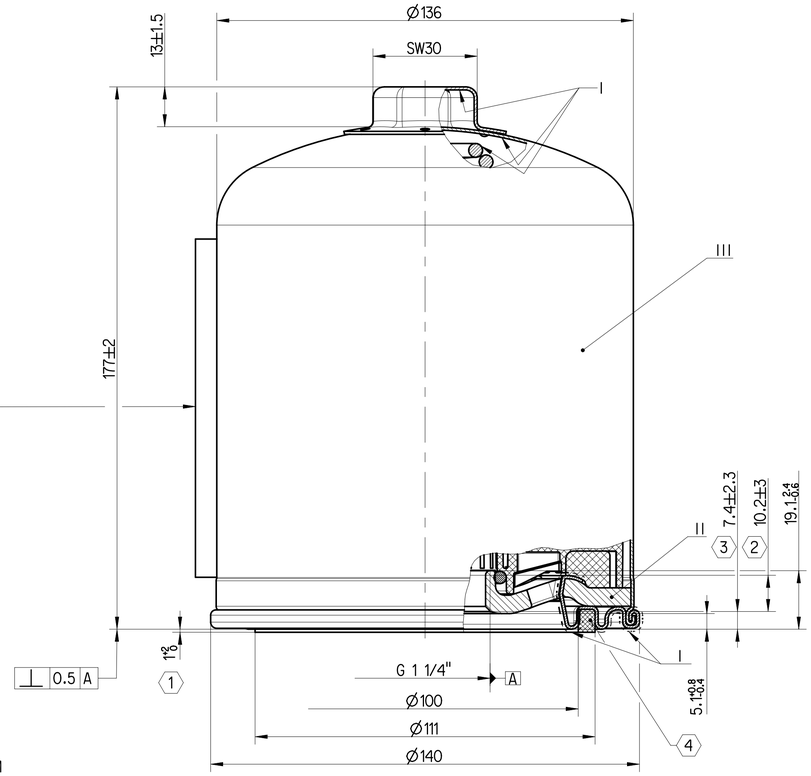

THERMAL RANGE OF APPLICATION:
THERMISCHER ANWENDUNGSBEREICH: -40°C ... +80°C
GAMME D'APPLICATION THERMIQUE:
CAMPO DI APPLICAZIONE TERMICA:

WORKING PRESSURE:
BETRIEBSDRUCK: $P_e$max. = 14 bar
PRESSION DE SERVICE:
PRESSIONE D' ESERCIZIO:

SEALING RING (OUTSIDE):
4 DICHTRING (AUSSEN): NBR 70±5 SHORE A
JOINT D'ETANCHEITE (EXTERIEUR):
ANELLO DI TENUTA (ESTERNO):

O-RING:
O-RING : NBR 65±5 SHORE A
JOINT TORQUE
O-RING:

PERMISSIBLE LEAKAGE: MAX. 6 cm^3/min AT 10 bar TEST PRESSURE
ZULAESSIGE LECKAGE: MAX. 6 cm^3/min BEI 10 bar PRUEFDRUCK
FUITE AMISE: MAX. 6 cm^3/MIN A 10 bar PRESSION D'ESSAI
FUGA AMNESSA: MAX. 6 cm^3/MIN AL 10 bar PRESSIONE DI PROVA

TEXT: BLUE
TEXT: PANTONE 293 BLAU
TEXTE: BLEU
TESTO: BLU

BACKGROUD COLOR: WHITEALUMINIUM PAINTED
UNTERGRUND: RAL 9006 WEISSALUMINIUM LACKIERT
COULEUR DU FOND: BLANCALUMINIUM LACQUE
COLORE DEL FONDO: BIANCOALUMINIUM COLORARE

5 ACCORDING TO LABELING INFORMATION FOR MARKING (DOC.922)

1 DIMENSION APPLY IF THE SEAL IS IN CONTACT WITH THE GROOVE BOTTOM
MASSE GELTEN BEI ANLIEGENDER DICHTUNG AM NUTGRUND

2 MEASURED FROM TOP TO BOTTOM FULL THREAD TURN BY CONTOUR GRAPH
GEMESSEN VOM OBEREN BIS UNTEREN VOLLEN GEWINDEGANG MIT KONTURGRAPH

3 MEASURED FROM BOTTOM FULL THREAD TURN TO FIRST RING RADIUS BY CONTOUR GRAPH
GEMESSEN VOM UNTEREN VOLLEN GEWINDEGANG BIS ERSTEN RINGRADIUS MIT KONTURGRAPH

USAGE:
This Outline Drawing was created by copying selected items from the Sectional Drawing
2013-07-15

General Specification: ISO 8015, JED-334-1, Size ISO 14405 LP
Further Technical Data:
Doc. Code: Sheet: To
General Tolerances JED-261

Class 1)	Range of nominal dimensions in mm ≤ 50	> 50 ≤ 180	> 180 ≤ 400	> 400	∢
Fine X	±0.5	±1	±1.5	±2	±3°
Medium	±1	±2	±3	±4	
Coarse	±2	±3.5	±5	±6.5	

Tapped Holes acc.
1) Tolerance Class Applied Crossmarked

Copyright ZF®

Date	Signature
Drawn 2026-01-19	Kurzynski
Checked 2026-02-03	Robak

DESICCANT CARTRIDGE
TROCKENMITTELBEHAELTER
CARTOUCHE DU DESSICCATEUR
CARTUCCIA PER ESSICCATIVO

Dimensions in mm

Mass	Scale	Material No.	Date of first issue: 2016-06-06
2.3 kg	1:1	432 901 228 2	Doc.Code 005 / Language MIL / Sheet 1/1
Size A 1	CAD System CREO	ECN-No. 520245 / Revision 4 x D / Techn. Resp. 5059	Replacement for

Tutte Comunicazioni o riproduzione di questo documento, nonché utilizzo e comunicazione di suo contenuto sono vietati, salvo autorizzazione esplicita. Tutti i diritti di proprietà industriale, intellettuale e di privativa sono riservati. Non è permesso consegnare o terzi o riprodurre questo documento, né utilizzare il contenuto o renderlo comunque noto a terzi persone estranee. Ogni diritto di proprietà industriale, intellettuale e di privativa è riservato.
Weitergabe sowie Vervielfältigung dieser Unterlage, Verwertung und Mitteilung ihres Inhalts nicht gestattet, soweit nicht ausdrücklich zugestanden. Zuwiderhandlungen verpflichten zu Schadenersatz. Alle Rechte für den Fall der Patenterteilung oder Eintragung von Gebrauchsmuster vorbehalten.
Non è permesso consegnare o terzi o riprodurre questo documento, né utilizzare il contenuto o renderlo comunque noto a terzi persone estranee. Ogni diritto di proprietà industriale, intellettuale e di privativa è riservato.
Copying of this document and giving it to others and the use or communication of the contents thereof, are forbidden without express authority. Offenders are liable to the payment of damages. All rights are reserved in the event of the grant of patent or registration of a utility model or design. This document is the subject of copyright.