SURFACE PROTECTION
OBERFLAECHENSCHUTZ
PROTECTION DE SURFACE
PROTEZIONE SUPERFICI

I : JED-649-0
II : JED-256-0
III : JED-471-0

GRAPHIC ART ARROW BLUE
GRAFIK PFEIL BLAU
GRAPHIQUE LA FLÉCHE BLEU
GRAFICA LA FRECCIA BLU

LABELLING 396 x 90mm
BESCHRIFTUNG
ETIQUETAGE
ETICHETTATURA

DATE OF MANUFACTURE	YEAR	MONTH
HERSTELLDATUM	JAHR	MONAT
DATE DE FABRICATION	ANNEE	MOIS
DATA DI FABBRICAZIONE	ANNO	MESE

THERMAL RANGE OF APPLICATION:
THERMISCHER ANWENDUNGSBEREICH:
GAMME D'APPLICATION THERMIQUE:
CAMPO DI APPLICAZIONE TERMICA: -40°C ... +80°C

WORKING PRESSURE:
BETRIEBSDRUCK:
PRESSION DE SERVICE:
PRESSIONE D' ESERCIZIO: $P_e$max. = 10 bar

SEALING RING (OUTSIDE):
(4) DICHTRING (AUSSEN):
JOINT D'ETANCHEITE (EXTERIEUR):
ANELLO DI TENUTA (ESTERNO): NBR 70±5 SHORE A

O-RING:
O-RING :
JOINT TORIQUE
O-RING: NBR 65±5 SHORE A

PERMISSIBLE LEAKAGE: MAX. 6 cm^3/min AT 10 bar TEST PRESSURE
ZULAESSIGE LECKAGE: MAX. 6 cm^3/min BEI 10 bar PRUEFDRUCK
FUITE AMISE: MAX. 6 cm^3/MIN A 10 bar PRESSION D'ESSAI
FUGA AMNESSA: MAX. 6 cm^3/MIN AL 10 bar PRESSIONE DI PROVA

TEXT:	PANTONE 286 C / RAL 9005	BLUE	BLACK
TEXT:		BLAU	SCHWARZ
TEXTE:		BLEU	NOIR
TESTO:		BLU	NERO

BACKGROUD COLOR:	RAL 9006	WHITE ALUMINIUM PAINTED
UNTERGRUND:		WEISSALUMINIUM LACKIERT
COULEUR DU FOND:		ALUMINIUM BLANC LACQUE
COLORE DEL FONDO:		ALUMINIO BLANCO COLORARE

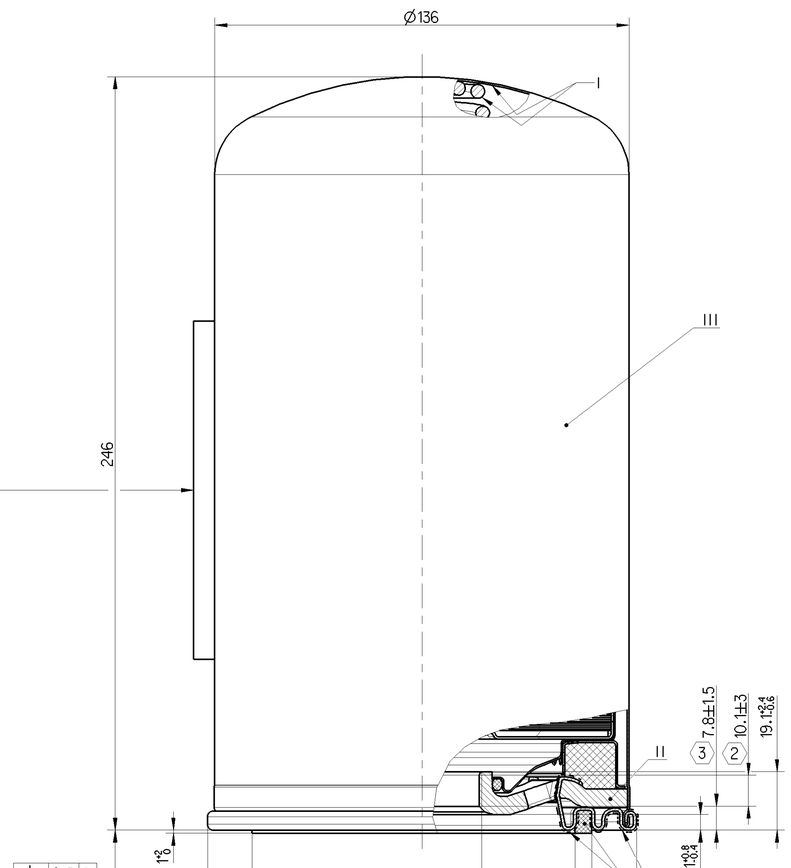

(1) DIMENSION APPLY IF THE SEAL IS IN CONTACT WITH THE GROOVE BOTTOM
MASSE GELTEN BEI ANLIEGENDER DICHTUNG AM NUTGRUND

(2) MEASURED FROM TOP TO BOTTOM FULL THREAD TURN BY CONTOUR GRAPH
GEMESSEN VOM OBEREN BIS UNTEREN VOLLEN GEWINDEGANG MIT KONTURGRAPH

(3) MEASURED FROM BOTTOM FULL THREAD TURN TO FIRST RING RADIUS BY CONTOUR GRAPH
GEMESSEN VOM UNTEREN VOLLEN GEWINDEGANG BIS ERSTEN RINGRADIUS MIT KONTURGRAPH

General Specification: JED-334-1 , Size ISO 14405 LP
Further Technical Data:
Doc. Code: Sheet: To

General Tolerances JED-261

Class 1)	Range of Nominal Dimensions (± mm) ≤ 50	> 50 ≤ 180	> 180 ≤ 400	> 400	∢
Fine	0.5	1.0	1.5	2.0	±3°
Medium	1.0	2.0	3.0	4.0	
Coarse	2.0	3.5	5.0	6.5	

Tapped Holes acc.
1) Tolerance Class Applied Crossmarked

Copyright WABCO®

Date	Signature
Drawn 2018-08-31	Biernat
Checked 2018-09-04	Schuppert
Expert Schuppert	

WABCO
DESICCANT CARTRIDGE
TROCKENMITTELBEHAELTER
CARTOUCHE DU DESSICCATEUR
CARTUCCIA PER ESSICCATIVO

Mass	Scale	Material No.	Date of first issue: 2018-09-04	
3.5 KG	1:1	432 901 243 2	Doc.Code 005	Language ML / Sheet 1/1
Size A 1	CAD System CREO	ECN-No. -	Revision -	Techn. Resp. 5059 / Replacement for

100mm

Toute Communication ou reproduction de ce document, toute exploitation ou communication de son contenu sont interdites, sauf autorisation écrite. Tous droits de propriété industrielle réservés, notamment en matière de brevets et de modèles.
Weitergabe sowie Vervielfältigung dieser Unterlage, Verwertung und Mitteilung ihres Inhalts nicht gestattet, soweit nicht ausdrücklich zugesichert. Gewerbliche Schutzrechte vorbehalten, insbesondere Patent- und Gebrauchsmusterschutz.
Non è permesso consegnare a terzi o riprodurre questo documento, né utilizzare il contenuto o renderlo comunque noto a terzi senza autorizzazione scritta. Diritti di proprietà industriale riservati, in particolare diritto di brevetti o modelli.
Copying of this document and giving it to others and the use or communication of the contents thereof, are forbidden without express authority. Industrial property rights are reserved, in particular the rights of patent and utility model or design. This document is the subject of copyright.
Ce document ne peut être remis à des tiers ni reproduit, son contenu ne peut être utilisé ou divulgué sans autorisation écrite. La propriété industrielle est réservée, en particulier le droit de brevet et de modèle ou de dessin. Ce document est la propriété d'auteur.