PART CODE	MATERIAL	SURFACE PROTECTION
I	STEEL	COATING ZN
II	STEEL	COATING ZN OR ZN/FE
III	STEEL	VARNISH

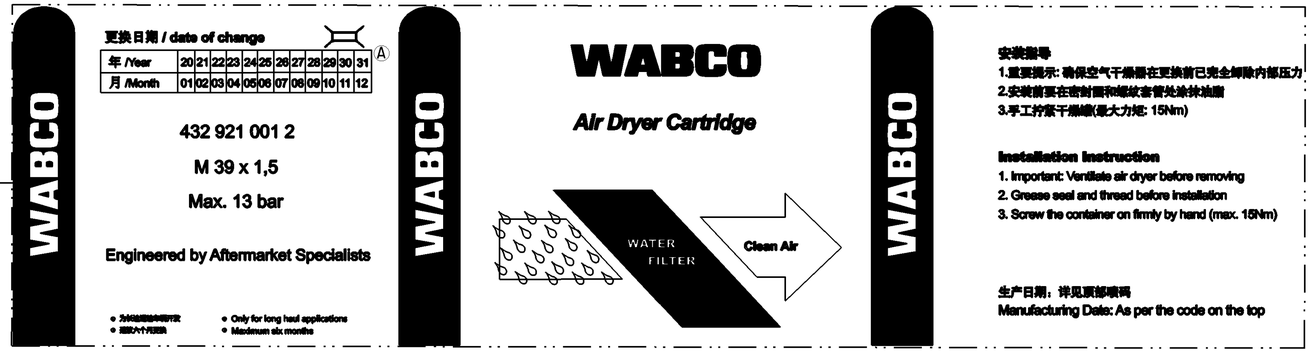

LABELLING 400 x 105mm
BESCHRIFTUNG
ETIQUETAGE
ETICHETTATURA

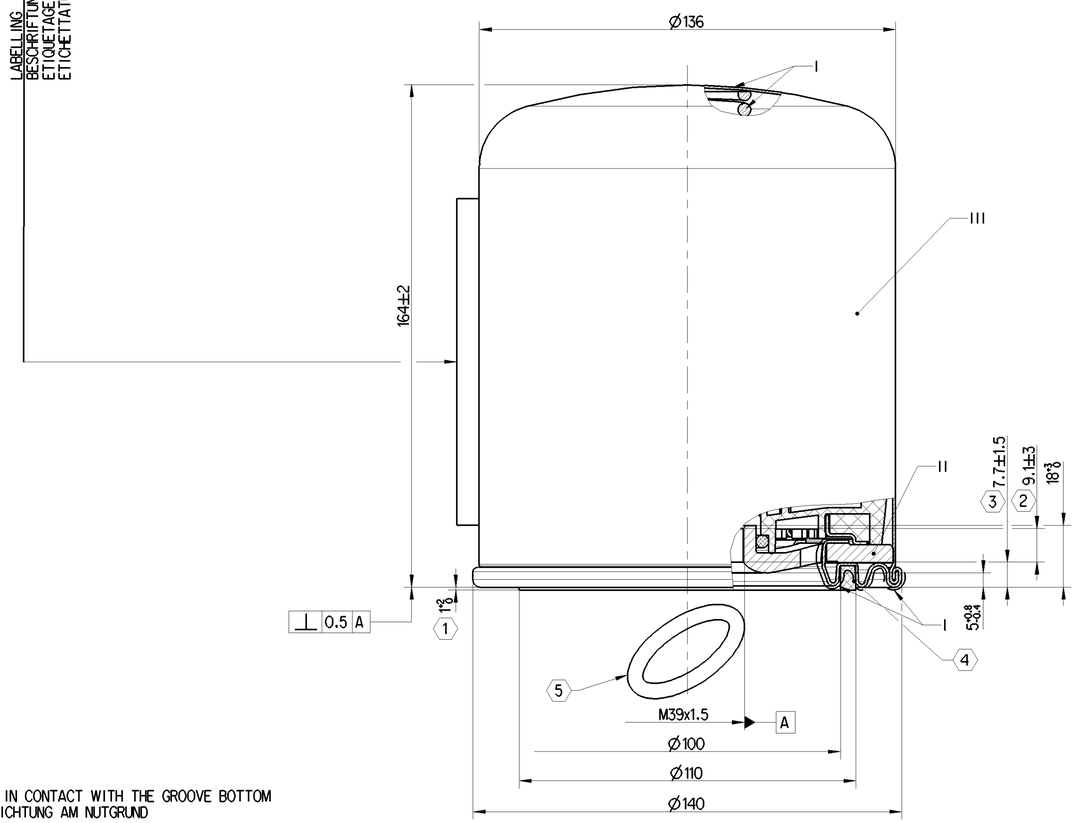

1 DIMENSION APPLY IF THE SEAL IS IN CONTACT WITH THE GROOVE BOTTOM
MASSE GELTEN BEI ANLIEGENDER DICHTUNG AM NUTGRUND

2 MEASURED FROM TOP TO BOTTOM FULL THREAD TURN BY CONTOUR GRAPH
GEMESSEN VOM OBEREN BIS UNTEREN VOLLEN GEWINDEGANG MIT KONTURGRAPH

3 MEASURED FROM BOTTOM FULL THREAD TURN TO FIRST RING RADIUS BY CONTOUR GRAPH
GEMESSEN VOM UNTEREN VOLLEN GEWINDEGANG BIS ERSTEN RINGRADIUS MIT KONTURGRAPH

THERMAL RANGE OF APPLICATION:
THERMISCHER ANWENDUNGSBEREICH: -40°C ... +80°C
GAMME D'APPLICATION THERMIQUE:
CAMPO DI APPLICAZIONE TERMICA:

WORKING PRESSURE:
BETRIEBSDRUCK: $P_e$max. = 13 bar
PRESSION DE SERVICE:
PRESSIONE D' ESERCIZIO:

SEALING RING (OUTSIDE):
4 DICHTRING (AUSSEN): NBR 70±5 SHORE A
JOINT D'ETANCHEITE (EXTERIEUR):
ANELLO DI TENUTA (ESTERNO):

O-RING:
O-RING :
JOINT TORIQUE NBR 70±5 SHORE A
O-RING:

EXTERNAL O-RING:
5 ÄUßERE O-RING:
JOINT TORIQUE EXTÉRIEUR: NBR 70±5 SHORE A
O-RING ESTERNA:

TEXT: WHITE
TEXT: RAL 9016 WEISS
TEXTE: BLANC
TESTO: BLANCO

BACKGROUD COLOR: DEEP BLUE
UNTERGRUND: RAL 5019 TIEFES BLAU
COULEUR DU FOND: BLEU PROFOND
COLORE DEL FONDO: AZUL PROFUNDO

General Specification: JED-334-1 , Size ISO 14405 LP
Further Technical Data:
Doc. Code: Sheet: To

General Tolerances JED-261

Class 1)		Range of Nominal Dimensions (± mm) ≤ 50	> 50 ≤ 180	> 180 ≤ 400	> 400	∢
Fine	X	0.5	1.0	1.5	2.0	±3°
Medium		1.0	2.0	3.0	4.0	
Coarse		2.0	3.5	5.0	6.5	

Tapped Holes acc. -
1) Tolerance Class Applied Crossmarked

Copyright WABCO®

Date	Signature
Drawn 2020-11-20	Meng
Checked 2020-11-20	Kosirzewa
Expert Kosirzewa	

WABCO

DESICCANT CARTRIDGE
TROCKENMITTELBEHAELTER
CARTOUCHE DU DESSICCATEUR
CARTUCCIA PER ESSICCATIVO

Mass	Scale	Material No.	Date of first issue: 2020-11-19
2.65 KG	1:1	432 921 001 2	Doc.Code 005 / Language MIL / Sheet 1/1
Size A 1	CAD System CREO	ECN-No. - / Revision 1 x A / Techn. Resp. 5059	Replacement for 432 410 868 2

100mm

Tutte Comunicazioni o riproduzione di questo documento, tutte esploitazione o comunicazione di son contenu sont interdites, sauf autorisation écrite. Tous droits de propriété intellectuelle réservés, notamment en matière de brevets et de modèles.

Non è permesso consegnare o farsi o riprodurre questo documento, né utilizzare il contenuto o renderlo comunque noto a terzi senza previa autorizzazione scritta. Tutti i diritti derivanti da brevetti o modelli.

Copying of this document and giving it to others and the use or communication of the contents thereof, are forbidden without express authority. Offenders are liable to the payment of damages. All rights are reserved in the event of the grant of patent or registration of a utility model or design. This document is the subject of copyright.

Weitergabe sowie Vervielfältigung dieser Unterlage, Verwertung und Mitteilung ihres Inhalts nicht gestattet, soweit nicht ausdrücklich bewilligt. Zuwiderhandelnde haben einen Schadenersatz. Alle Rechte für den Fall der Patent- oder Gebrauchsmustererteilung vorbehalten.