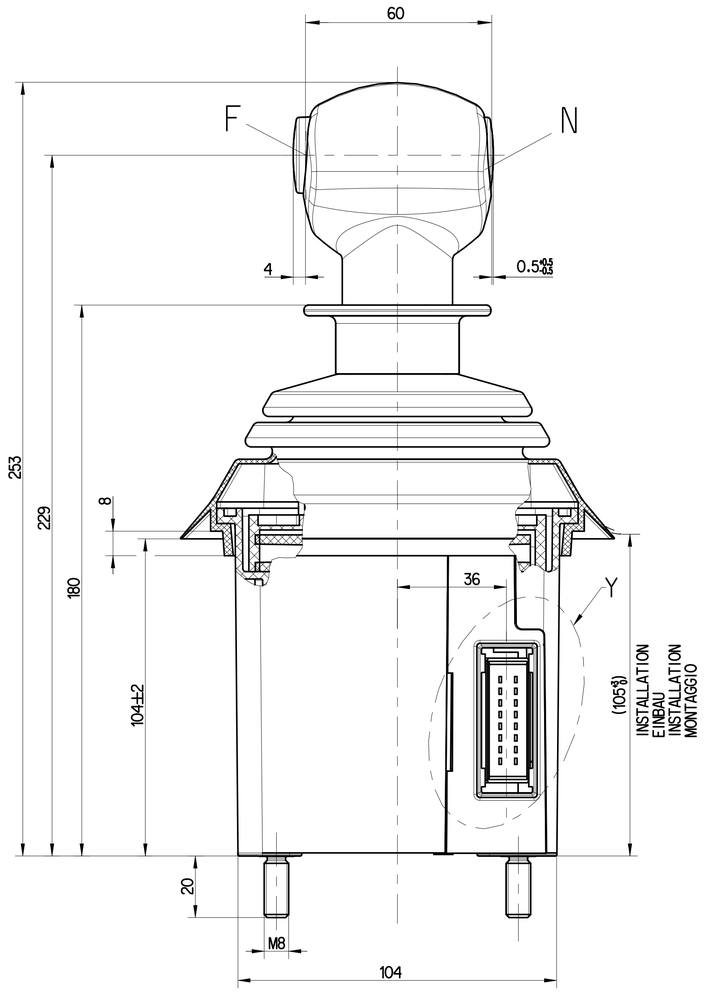

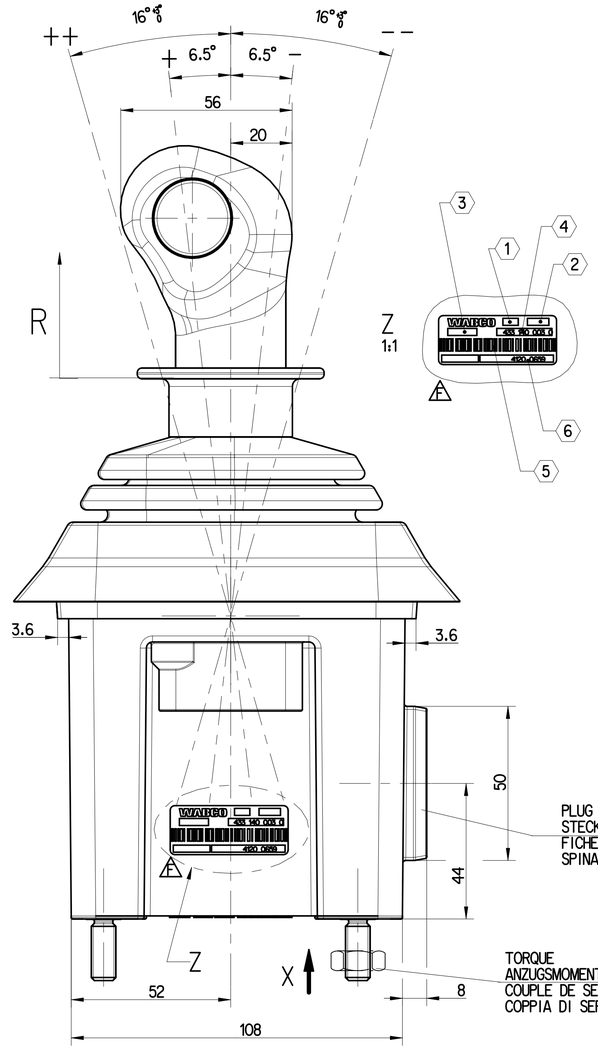

F

FUNCTION FUNKTION FONCTION FUNZIONE	COLOUR : GREY FARBE : GRAU COULEUR : GRIS COLORE : GRIGIO	OPERATING POINT DRUCKPUNKT POINT D'APPLICATION PUNTO DI RESISTENZA	SWITCH ON POINT EINSCHALTPUNKT POINT DE FERMETURE PUNTO DI CHIUSURA	ADDITIONAL STROKE: UEBERHUB : SURCOURSE : EXTRACORSA :

OPERATING FORCE :
BETAETIGUNGSKRAFT : 8-18N
EFFORT DE COMMANDE :
FORZA DI COMANDO PER:

STROKE:
HUB :
COURSE:
CORSA :

MAX. 2mm — 2.3-3.3mm — MAX. 4.5mm

N

NEUTRAL NEUTRAL NEUTRE NEUTRALE	COLOUR : BLUE FARBE : BLAU COULEUR : BLEU COLORE : BLU	OPERATING POINT DRUCKPUNKT POINT D'APPLICATION PUNTO DI RESISTENZA	SWITCH ON POINT EINSCHALTPUNKT POINT DE FERMETURE PUNTO DI CHIUSURA	ADDITIONAL STROKE: UEBERHUB : SURCOURSE : EXTRACORSA :

OPERATING FORCE :
BETAETIGUNGSKRAFT : 8-18N
EFFORT DE COMMANDE :
FORZA DI COMANDO PER:

STROKE:
HUB :
COURSE:
CORSA :

MAX. 2mm — 2.3-3.3mm — MAX. 4mm

R

REVERSE GEAR RUECKWAERTSGANG MARCHE ARRIERE RETROMARCIA	SWITCH ON POINT EINSCHALTPUNKT I POINT DE FERMETURE PUNTO DI CHIUSURA	SWITCH ON POINT EINSCHALTPUNKT II POINT DE FERMETURE PUNTO DI CHIUSURA	ADDITIONAL STROKE: UEBERHUB : SURCOURSE : EXTRACORSA :

MAX. 0.7 mm

OPERATING FORCE :
BETAETIGUNGSKRAFT : 10-15N
EFFORT DE COMMANDE :
FORZA DI COMANDO PER:

STROKE:
HUB :
COURSE:
CORSA :

$2^{+0.5}_{-0.2}$ mm — $2^{+0.5}_{-0.2}$ mm — MAX. 9mm

PLUG — MATING WITH
STECKER AMP-Nr.: 178307-5 PASSEND ZU AMP-Nr.: 178289-7
FICHE
SPINA

TORQUE :
ANZUGSMOMENT : MAX. = 15^{+3}_{0} Nm
COUPLE DE SERRAGE :
COPPIA DI SERRAGGIO:

(NOT SUPPLIED)
(GEHOERT NICHT ZUM LIEFERUMFANG)
(NON FOURNI)
(NON SI FORNISCONO)

+ UP FIRST SHIFT PROGRAMM
++ UP SECOND SHIFT PROGRAMM
- DOWN FIRST SHIFT PROGRAMM
-- DOWN SECOND SHIFT PROGRAMM

SWITCHING FORCE
SCHALTBETAETIGUNGSKRAFT
FORCE D'ACTIONNEMENT DU CONTACT
FORZA DI COMMUTAZIONE

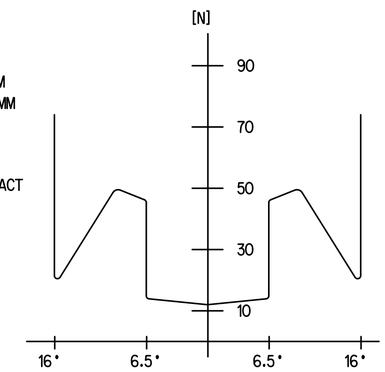

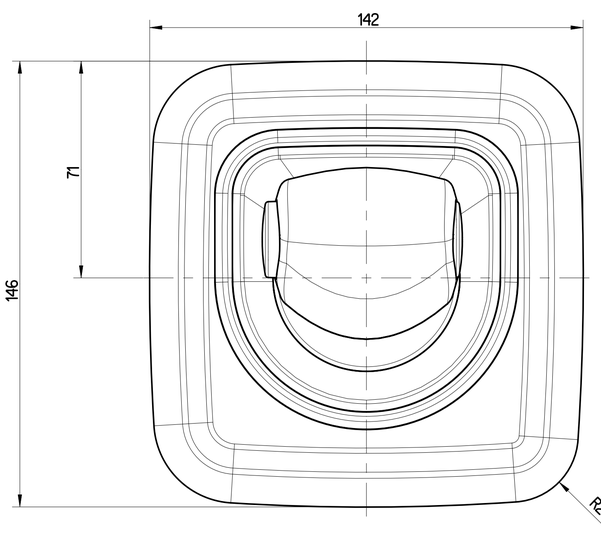

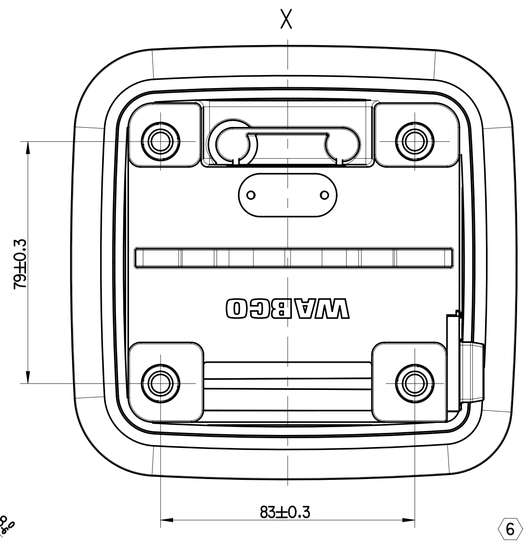

GROUPING OF WIRES (ON THE PLUG)
STECKERBELEGUNG
GROUPEMENT DE CABLES
RAGGRUPPAMENTO DEI CAVI (SULLA CALOTTA)

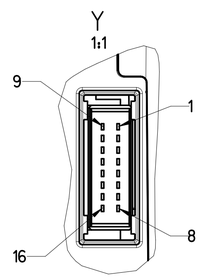

1 : PTO2-REQUEST
2 : ENGINE BRAKE
3 : DOOR SWITCH
4 : PTO2
5 : REVERSE LIGHT
6 : INTERNALLY CONNECTED TO GND
7 : CAN-HIGH
8 : CAN-LOW
9 : PTO1-ACKNOWLEDGE
10 : PTO1-REQUEST
11 : PTO2-ACKNOWLEDGE
12 : BUZZER
13 : PTO1
14 : KL.15
15 : ADVP
16 : GND

THERMAL RANGE OF APPLICATION :
THERMISCHER ANWENDUNGSBEREICH: -40°C ... +75°C
GAMME D'APPLICATION THERMIQUE:
CAMPO TERMICO D'APPLICAZIONE :

⑥ CUSTOMER PART NUMBER
TEILENUMMER KUNDE — 4120 0659
NO. DE PIECE PAR LE CLIENT
NO. DELLA PARTE DEL CLIENTE

① PRI NUMBER
PRI NUMMER
NUMERO D' PRI
NUMERO D' PRI

② WEEK OF MANUFACTURE / YEAR OF MANUFACTURE
FERTIGUNGSWOCHE/-JAHR
SEMAINE DE FABRICATION / ANNEE DE FABRICATION
SETTIMANA DELLA FABBRICAZIONE / ANNO DELLA FABBRICAZIONE

③ SERIAL NUMBER
FORTLAUFENDE NUMMER
NUMERO D'ORDRE
NUMERO PROGRESSIVO

④ WABCO IDENTIFICATION NUMBER
WABCO IDENTIFIKATIONS-NUMMER
WABCO NUMERO D'IDENTIFICATION
WABCO NUMERO D'IDENTIFICAZIONE

⑤ WABCO IDENTIFICATION.- AND SERIAL NUMBER BARCODE
WABCO IDENTIFIKATIONS.- UND FORTLAUFENDE NUMMER BARCODIERT
WABCO NUMERO D'IDENTIFICATION ET NUMERO D' ORDRE BARCODE
WABCO NUMERO D'IDENTIFICAZIONE E NUMERO PROGRESSIVO BARCODE

General Specification: ISO 8015, JED-334-1, Size ISO 14405 LP				Copyright ZF®	
Further Technical Data: Product Specification				Date / Signature	
Doc. Code: 035	Sheet: 1	To 14		Drawn: 2025-05-12 Cwiokalski	SHIFT LEVER LHD
General Tolerances JED-261				Checked: 2025-05-13 Sievers	GEBERGERAET LL
Range of nominal dimensions in mm					MECANISME DE COUPLAGE
Class 1)	≤ 50 / > 50 ≤ 180 / > 180 ≤ 400 / > 400			Dimensions in mm	DISPOSITIVO DI ACCOPPIAMENTO
Fine	±0.5 / ±1 / ±1.5 / ±2			Mass: 0.9 kg	Scale: 1:1
Medium X	±1 / ±2 / ±3 / ±4		±3°	Material No.: 433 140 003 0	
Coarse	±2 / ±3.5 / ±5 / ±6.5			Size: A 1	CAD System: CREO
Tapped Holes acc. ISO 4039 / JED-152				ECN-No.: 519158	Revision: 3 x F
1) Tolerance Class Applied Crossmarked				Techn. Resp.: 6463	Date of first issue: 2007-06-03
				Doc.Code: 005	Language: ML
				Sheet: 1/1	
				Replacement for: 884 012 413 0	

Toute Communication ou reproduction de ce document, toute exploitation ou communication de son contenu sont interdites, sauf autorisation écrite. Tous droits de propriété industrielle réservés, notamment en matière de brevets et de modèles.

Non è permesso consegnare o farci o riprodurre questo documento, né utilizzarne il contenuto o renderlo comunque noto a terzi senza autorizzazione scritta. Si riservano tutti i diritti derivanti da brevetti o modelli.

Weitergabe sowie Vervielfältigung dieser Unterlage, Verwertung und Mitteilung ihres Inhalts nicht gestattet, soweit nicht ausdrücklich zugelassen. Zuwiderhandlungen verpflichten zu Schadensersatz. Alle Rechte für den Fall der Patent- oder Gebrauchsmustereintragung vorbehalten.

Copying of this document and giving it to others and the use or communication of the contents thereof, are forbidden without express authority. Offenders are liable to the payment of damages. All rights are reserved in the event of the grant of patent or registration of a utility model or design. This document is the subject of copyright.