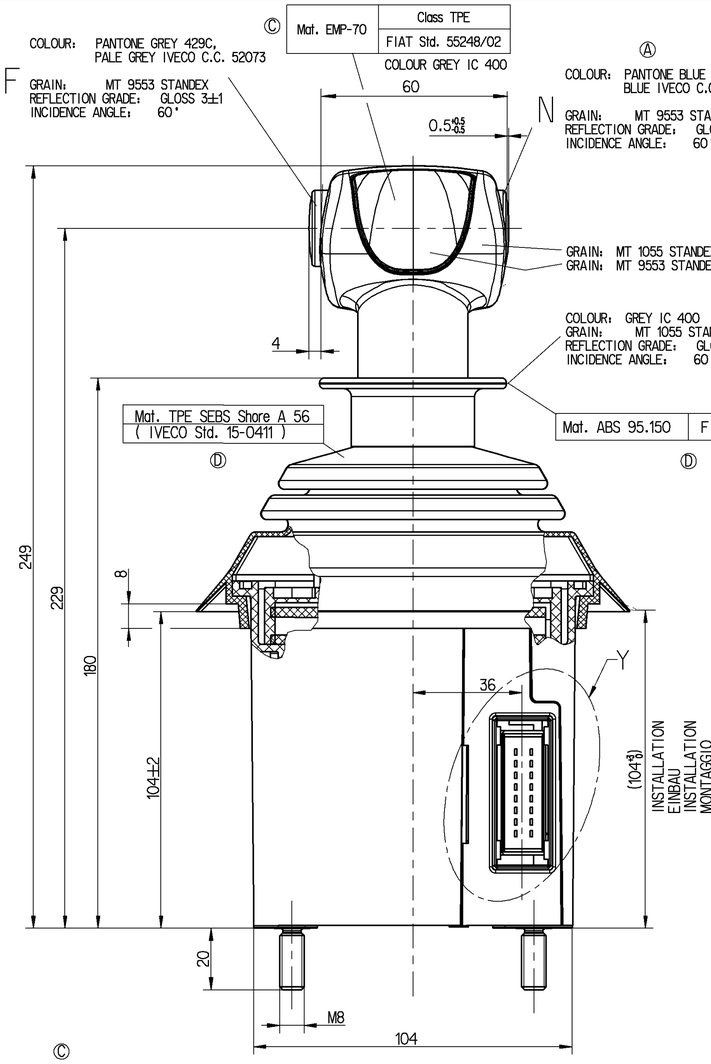

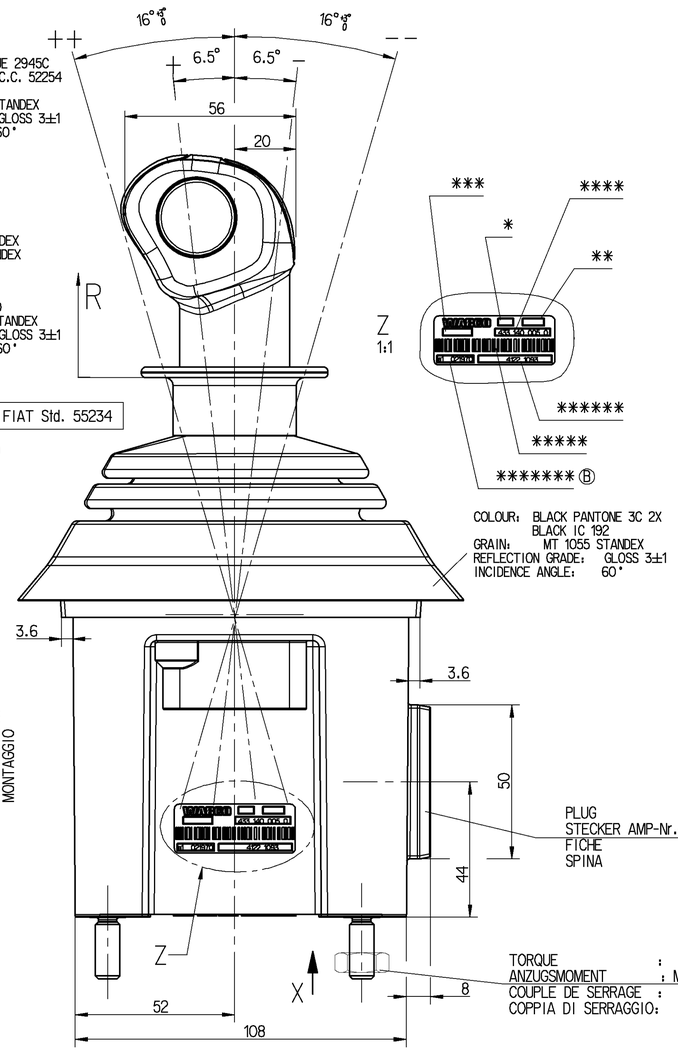

PLUG MATING WITH
STECKER AMP-Nr.: 178307-5 PASSEND ZU AMP-Nr.: 178289-7
FICHE
SPINA

TORQUE : (NOT SUPPLIED)
ANZUGSMOMENT : MAX. = 15 Nm (GEHOERT NICHT ZUM LIEFERUMFANG)
COUPLE DE SERRAGE : (NON FOURNI)
COPPIA DI SERRAGGIO: (NON SI FORNISCONO)

F

FUNCTION FUNKTION FONCTION FUNZIONE	COLOUR : GREY FARBE : GRAU COULEUR : GRIS COLORE : GRIGIO	OPERATING POINT DRUCKPUNKT POINT D'APPLICATION PUNTO DI RESISTENZA	SWITCH ON POINT EINSCHALTPUNKT POINT DE FERMETURE PUNTO DI CHIUSURA	ADDITIONAL STROKE: UEBERHUB : SURCOURSE : EXTRACORSA :

OPERATING FORCE :
BETAETIGUNGSKRAFT : 8-18N
EFFORT DE COMMANDE :
FORZA DI COMANDO PER:

STROKE:
HUB :
COURSE:
CORSA :

MAX. 2mm — 2.3-3.3mm — MAX. 4.5mm

N

NEUTRAL NEUTRAL NEUTRE NEUTRALE	COLOUR : BLUE FARBE : BLAU COULEUR : BLEU COLORE : BLU	OPERATING POINT DRUCKPUNKT POINT D'APPLICATION PUNTO DI RESISTENZA	SWITCH ON POINT EINSCHALTPUNKT POINT DE FERMETURE PUNTO DI CHIUSURA	ADDITIONAL STROKE: UEBERHUB : SURCOURSE : EXTRACORSA :

OPERATING FORCE :
BETAETIGUNGSKRAFT : 8-18N
EFFORT DE COMMANDE :
FORZA DI COMANDO PER:

STROKE:
HUB :
COURSE:
CORSA :

MAX. 2mm — 2.3-3.3mm — MAX. 4mm

R

REVERSE GEAR RUECKWAERTSGANG MARCHE ARRIERE RETROMARCIA	SWITCH ON POINT EINSCHALTPUNKT I POINT DE FERMETURE PUNTO DI CHIUSURA	SWITCH ON POINT EINSCHALTPUNKT II POINT DE FERMETURE PUNTO DI CHIUSURA	ADDITIONAL STROKE: UEBERHUB : SURCOURSE : EXTRACORSA :

MAX. 0.7 mm

OPERATING FORCE : Ⓕ
BETAETIGUNGSKRAFT : 12-18N
EFFORT DE COMMANDE :
FORZA DI COMANDO PER:

STROKE:
HUB :
COURSE:
CORSA :

3^{+1}_{0} mm Ⓕ — 3^{+1}_{0} mm Ⓕ — MAX. 9mm

+ UP FIRST SHIFT PROGRAMM
++ UP SECOND SHIFT PROGRAMM
- DOWN FIRST SHIFT PROGRAMM
-- DOWN SECOND SHIFT PROGRAMM

SWITCHING FORCE
SCHALTBETAETIGUNGSKRAFT
FORCE D'ACTIONNEMENT DU CONTACT
FORZA DI COMMUTAZIONE

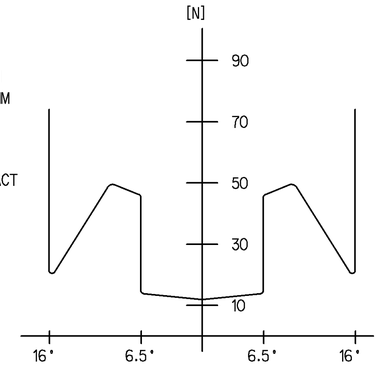

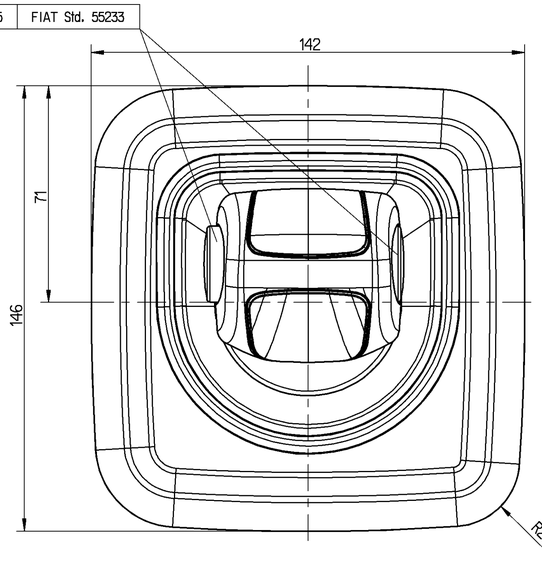

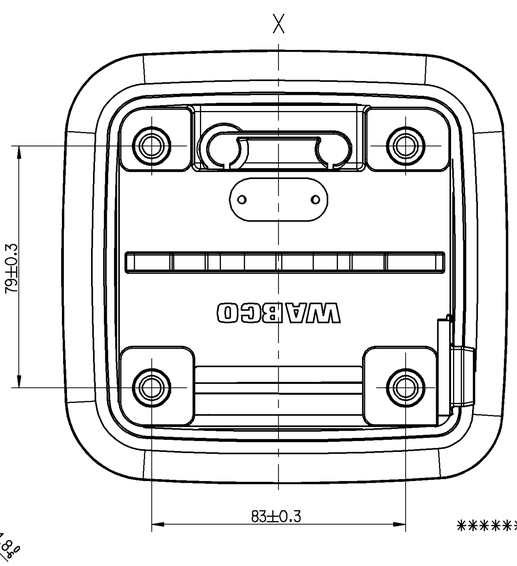

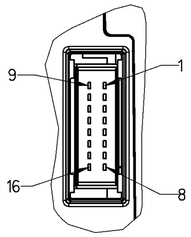

GROUPING OF WIRES (ON THE PLUG)
STECKERBELEGUNG
GROUPEMENT DE CABLES
RAGGRUPPAMENTO DEI CAVI (SULLA CALOTTA)

1 : PTO2-REQUEST
2 : ENGINE BRAKE
3 : DOOR SWITCH
4 : PTO2
5 : REVERSE LIGHT
6 : INTERNALLY CONNECTED TO GND
7 : CAN-HIGH
8 : CAN-LOW
9 : PTO1-ACKNOWLEDGE
10 : PTO1-REQUEST
11 : PTO2-ACKNOWLEDGE
12 : BUZZER
13 : PTO1
14 : KL.15
15 : ADVP
16 : GND

Ⓔ

******* EC - APPROVAL MARK
EG - GENEHMIGUNGSZEICHEN e1 021970

THERMAL RANGE OF APPLICATION :
THERMISCHER ANWENDUNGSBEREICH: -40°C ... +75°C
GAMME D'APPLICATION THERMIQUE:
CAMPO TERMICO D'APPLICAZIONE :

****** CUSTOMER PART NUMBER :
TEILENUMMER KUNDE : 41 22 1093
NO. DE PIECE PAR LE CLIENT:
NO. DELLA PARTE DEL CLIENTE:

PRI NUMBER
* PRI NUMMER
NUMERO D' PRI
NUMERO D' PRI

** WEEK OF MANUFACTURE / YEAR OF MANUFACTURE
FERTIGUNGSWOCHE/-JAHR
SEMAINE DE FABRICATION / ANNEE DE FABRICATION
SETTIMANA DELLA FABBRICAZIONE / ANNO DELLA FABBRICAZIONE

*** SERIAL NUMBER
FORTLAUFENDE NUMMER
NUMERO D'ORDRE
NUMERO PROGRESSIVO

**** WABCO IDENTIFICATION NUMBER
WABCO IDENTIFIKATIONS-NUMMER
WABCO NUMERO D'IDENTIFICATION
WABCO NUMERO D'IDENTIFICAZIONE

***** WABCO IDENTIFICATION.- AND SERIAL NUMBER BARCODE
WABCO IDENTIFIKATIONS.- UND FORTLAUFENDE NUMMER BARCODIERT
WABCO NUMERO D'IDENTIFICATION ET NUMERO D' ORDRE BARCODE
WABCO NUMERO D'IDENTIFICAZIONE E NUMERO PROGRESSIVO BARCODE

GENERAL SPECIFICATION: JED-334-0								
FURTHER TECHNICAL DATA:								
DOC. CODE:			SHEET:	TO				
GENERAL TOLERANCES								
		RANGE OF NOMINAL DIMENSIONS (± mm)						
CLASS	1)	≤ 50	> 50 ≤ 180	> 180 ≤ 400	> 400			
FINE		0.5	1.0	1.5	2.0	±3°		
MEDIUM	X	1.0	2.0	3.0	4.0			
COARSE		2.0	3.5	5.0	6.5			
TAPPED HOLES ACC. ISO 4039 / JED-152								
1) TOLERANCE CLASS APPLIED CROSSMARKED								

DON-NO.	REV.	DATE
087533	3 x F	2003-10-29
063862	1 x E	2003-05-15
063859	2 x D	2003-05-13
063751	2 x C	2002-09-11
081855	1 x B	2002-01-24
077457	1 x A	2001-05-14

Pro/ENGINEER DRAWING COPYRIGHT

DATE	SIGNATURE
DRAWN	
00-09-07	A. SCHULZ
CHECKED	
00-09-07	ECKELT
EXPERT CODE	
7 5 9	

MASS	SCALE
0.9 KG	1:1
SIZE	TRI
A 1	141

WABCO

SHIFT LEVER LHD
GEBERGERAET LL
MECANISME DE COUPLAGE
DISPOSITIVO DI ACOPPIAMENTO

PRODUCT IDENTIFICATION NO.
433 140 005 0

DOC. CODE	SHEET
605	1/1

FUNCTION CODE | SHAPE CODE | PRODUCT TYPE | REPLACEMENT FOR
0 0 X

NON È PERMESSO CONDIVIDERE A TERZI O RIPRODURRE QUESTO DOCUMENTO, NE UTILIZZARE IL CONTENUTO O RENDERLO COMUNQUE NOTO A TERZI, SENZA AUTORIZZAZIONE SCRITTA. QUALORA NE FosSe STATO CONCESSO L'USO, SI OBBLIGHERANNO GLI ESECUTORI AL RISPETTO DI QUESTA PRESCRIZIONE.
CONTRARY TO WRITTEN DOCUMENTS AND OTHERS AND THE USE OR COMMUNICATION OF THE CONTENTS THEREOF, ARE FORBIDDEN WITHOUT EXPRESS AUTHORITY. COMPANY WORKS, THE RECIPIENTS WHO HAVE BEEN GRANTED THE USE OF THIS DOCUMENT WILL BE OBLIGED TO COMPLY WITH THIS PROVISION.
GEGENÜBER SCHRIFTLICHEN UNTERLAGEN UND DEREN INHALTSANGABE STELLEN EINEN GEWERBLICHEN SCHUTZRECHTSCHUTZ DAR. DIE ANFERTIGUNG VON ABBILDUNGEN UND DEREN WEITERGABE SIND NUR MIT SCHRIFTLICHER ERLAUBNIS DER FIRMA WABCO GESTATTET.
TOUTE COMMUNICATION OU REPRODUCTION DE CE DOCUMENT, TOUTE EXPLOITATION OU COMMUNICATION DE SON CONTENU OU DE SON ÉTENDUE, AINSI QU'UTILISATION ULTÉRIEURE, SONT INTERDITES SANS AUTORISATION ÉCRITE. DANS LE CAS OÙ UNE TELLE AUTORISATION AURAIT ÉTÉ ACCORDÉE, LES BÉNÉFICIAIRES SERONT TENUS DE RESPECTER CETTE DISPOSITION.
DIESE DOKUMENTE DÜRFEN WEDER VERVIELFÄLTIGT, ANDERN WEITERGEGEBEN NOCH IHRE ANGABEN ZUM INHALT ANDERN MITGETEILT WERDEN. WIRD EINE SOLCHE ERLAUBNIS ERTEILT, SIND DIE EMPFÄNGER DAZU VERPFLICHTET, DIESE BESTIMMUNG EINZUHALTEN.

Dwg.: 433140005O_ 605 F.I VALIDATION
Mds.: 433140005O_ A10 A.11