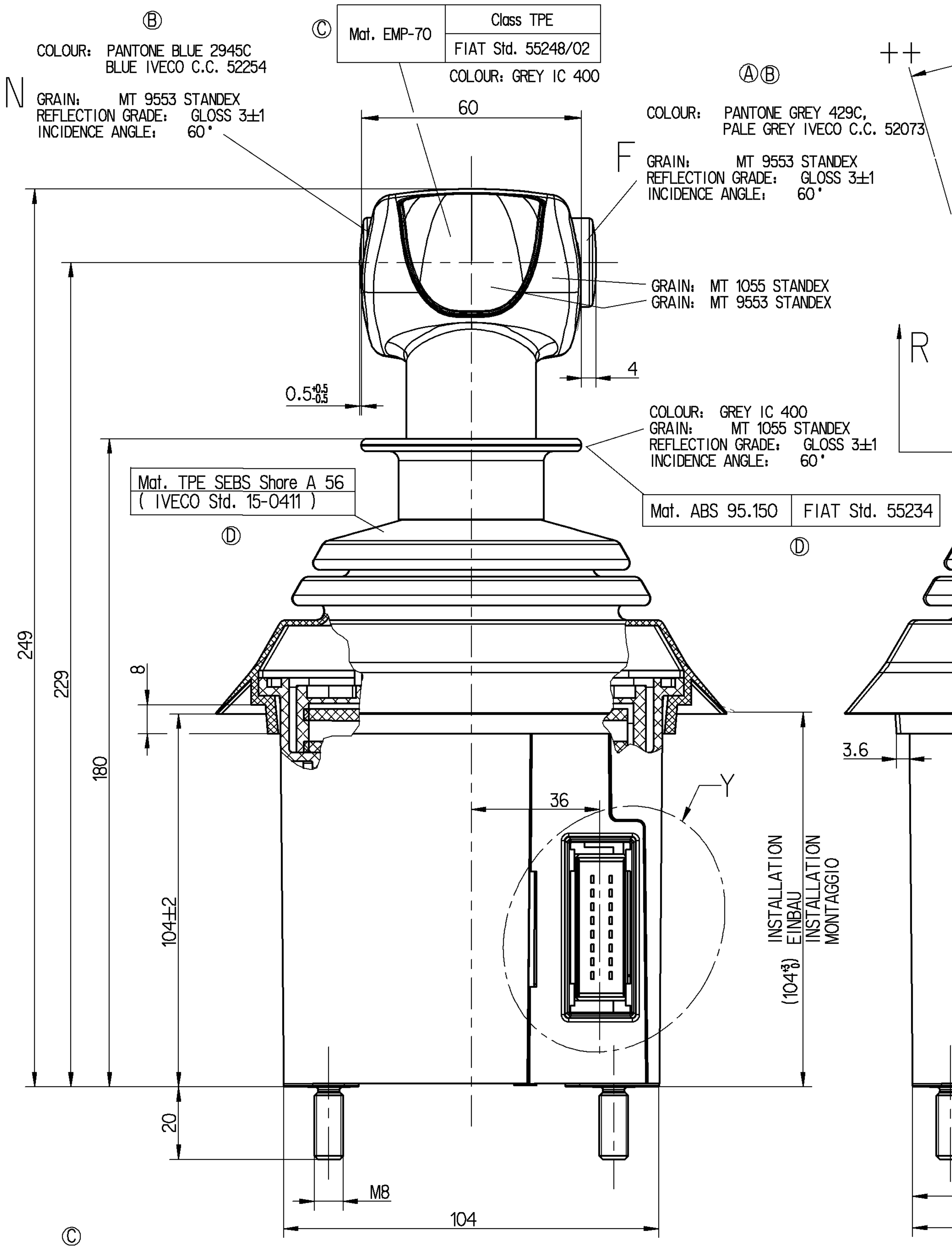

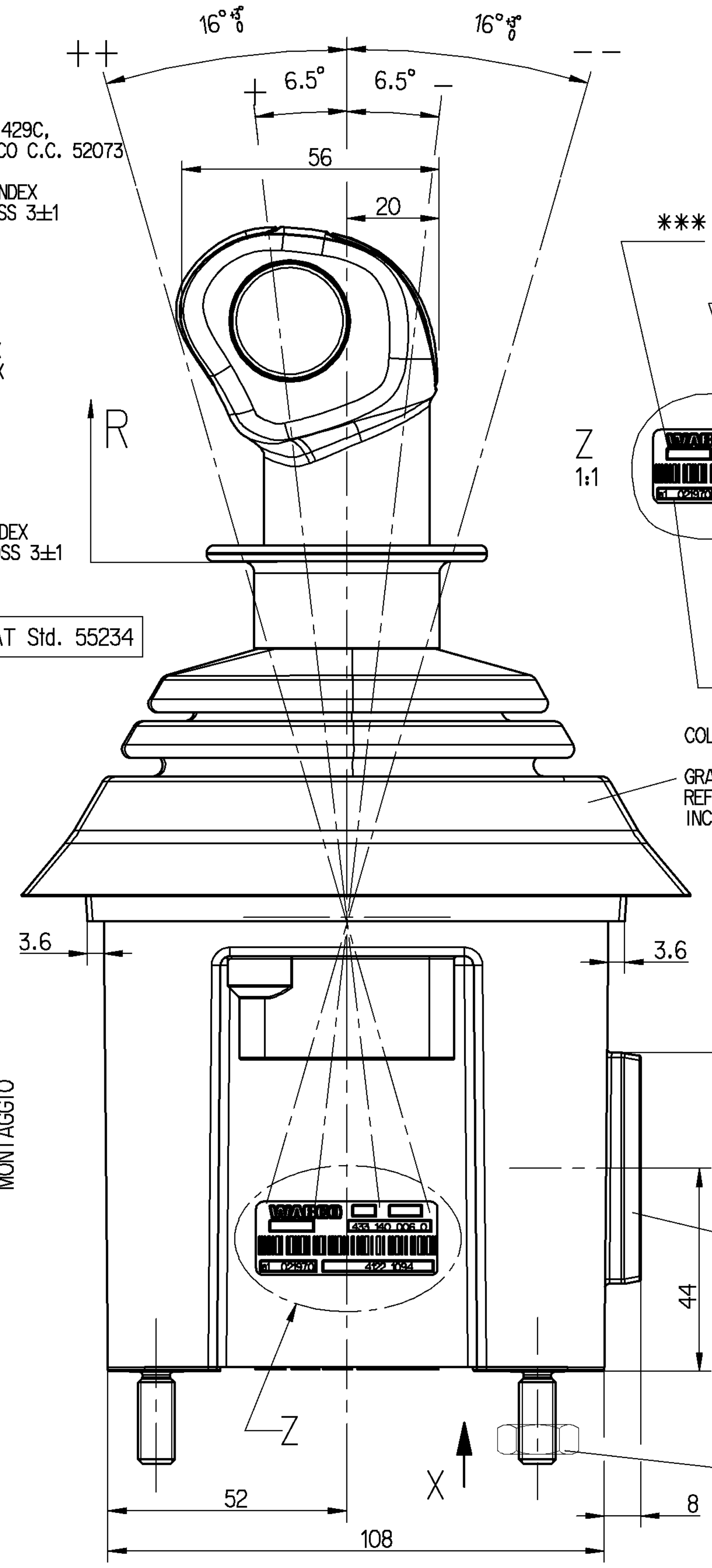

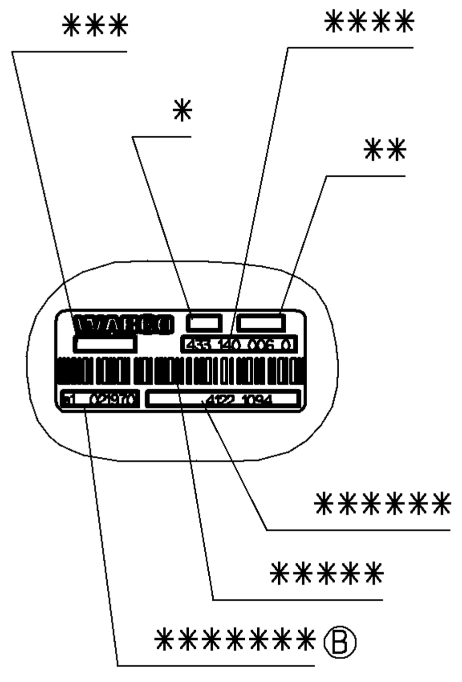

F	FUNCTION FUNKTION FONCTION FUNZIONE	COLOUR : GREY FARBE : GRAU COULEUR : GRIS COLORE : GRIGIO	OPERATING POINT DRUCKPUNKT POINT D'APPLICATION PUNTO DI RESISTENZA	SWITCH ON POINT EINSCHALTPUNKT POINT DE FERMETURE PUNTO DI CHIUSURA	ADDITIONAL STROKE: UEBERHUB : SURCOURSE : EXTRACORSA :

OPERATING FORCE :
BETAETIGUNGSKRAFT : 8-18N
EFFORT DE COMMANDE :
FORZA DI COMANDO PER:

STROKE:
HUB :
COURSE:
CORSA :

MAX. 2mm — 2.3-3.3mm — MAX. 4.5mm

N	NEUTRAL NEUTRAL NEUTRE NEUTRALE	COLOUR : BLUE FARBE : BLAU COULEUR : BLEU COLORE : BLU	OPERATING POINT DRUCKPUNKT POINT D'APPLICATION PUNTO DI RESISTENZA	SWITCH ON POINT EINSCHALTPUNKT POINT DE FERMETURE PUNTO DI CHIUSURA	ADDITIONAL STROKE: UEBERHUB : SURCOURSE : EXTRACORSA :

OPERATING FORCE :
BETAETIGUNGSKRAFT : 8-18N
EFFORT DE COMMANDE :
FORZA DI COMANDO PER:

STROKE:
HUB :
COURSE:
CORSA :

MAX. 2mm — 2.3-3.3mm — MAX. 4mm

R	REVERSE GEAR RUECKWAERTSGANG MARCHE ARRIERE RETROMARCIA	SWITCH ON POINT EINSCHALTPUNKT I POINT DE FERMETURE PUNTO DI CHIUSURA	SWITCH ON POINT EINSCHALTPUNKT II POINT DE FERMETURE PUNTO DI CHIUSURA	ADDITIONAL STROKE: UEBERHUB : SURCOURSE : EXTRACORSA :

MAX. 0.7 mm

Ⓔ
OPERATING FORCE :
BETAETIGUNGSKRAFT : 12-18N
EFFORT DE COMMANDE :
FORZA DI COMANDO PER:

STROKE:
HUB :
COURSE:
CORSA :

3^{+1}_{0} mm Ⓔ — 3^{+1}_{0} mm Ⓔ — MAX. 9mm

PLUG MATING WITH
STECKER AMP-Nr.: 178307-5 PASSEND ZU AMP-Nr.: 178289-7
FICHE
SPINA

\+ UP FIRST SHIFT PROGRAMM
++ UP SECOND SHIFT PROGRAMM
\- DOWN FIRST SHIFT PROGRAMM
-- DOWN SECOND SHIFT PROGRAMM

SWITCHING FORCE
SCHALTBETAETIGUNGSKRAFT
FORCE D'ACTIONNEMENT DU CONTACT
FORZA DI COMMUTAZIONE

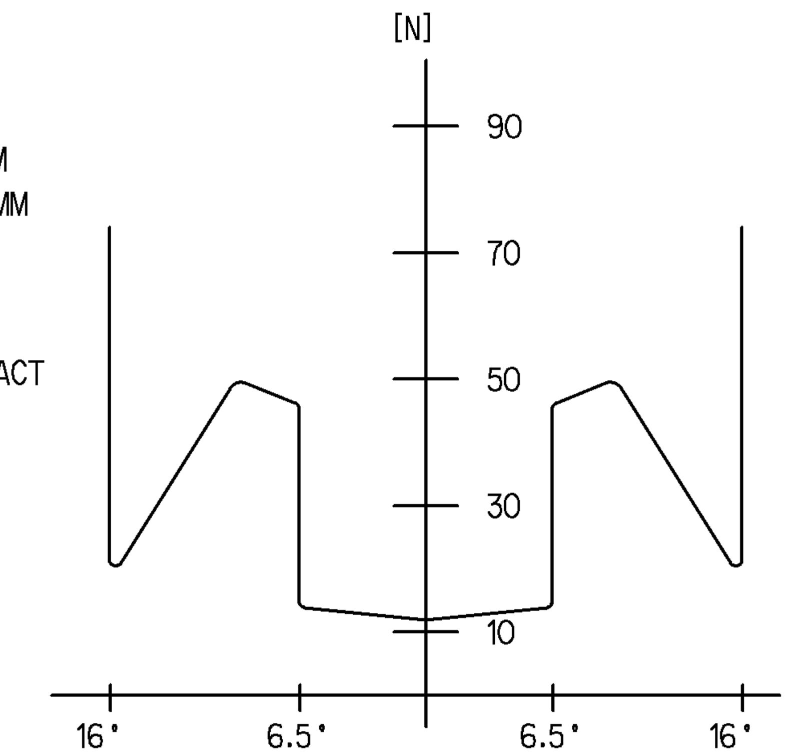

TORQUE : (NOT SUPPLIED)
ANZUGSMOMENT : MAX. = 15^{+3}_{0} Nm (GEHOERT NICHT ZUM LIEFERUMFANG)
COUPLE DE SERRAGE : (NON FOURNI)
COPPIA DI SERRAGGIO: (NON SI FORNISCONO)

Ⓒ

Mat. POM 100.55	FIAT Std. 55233

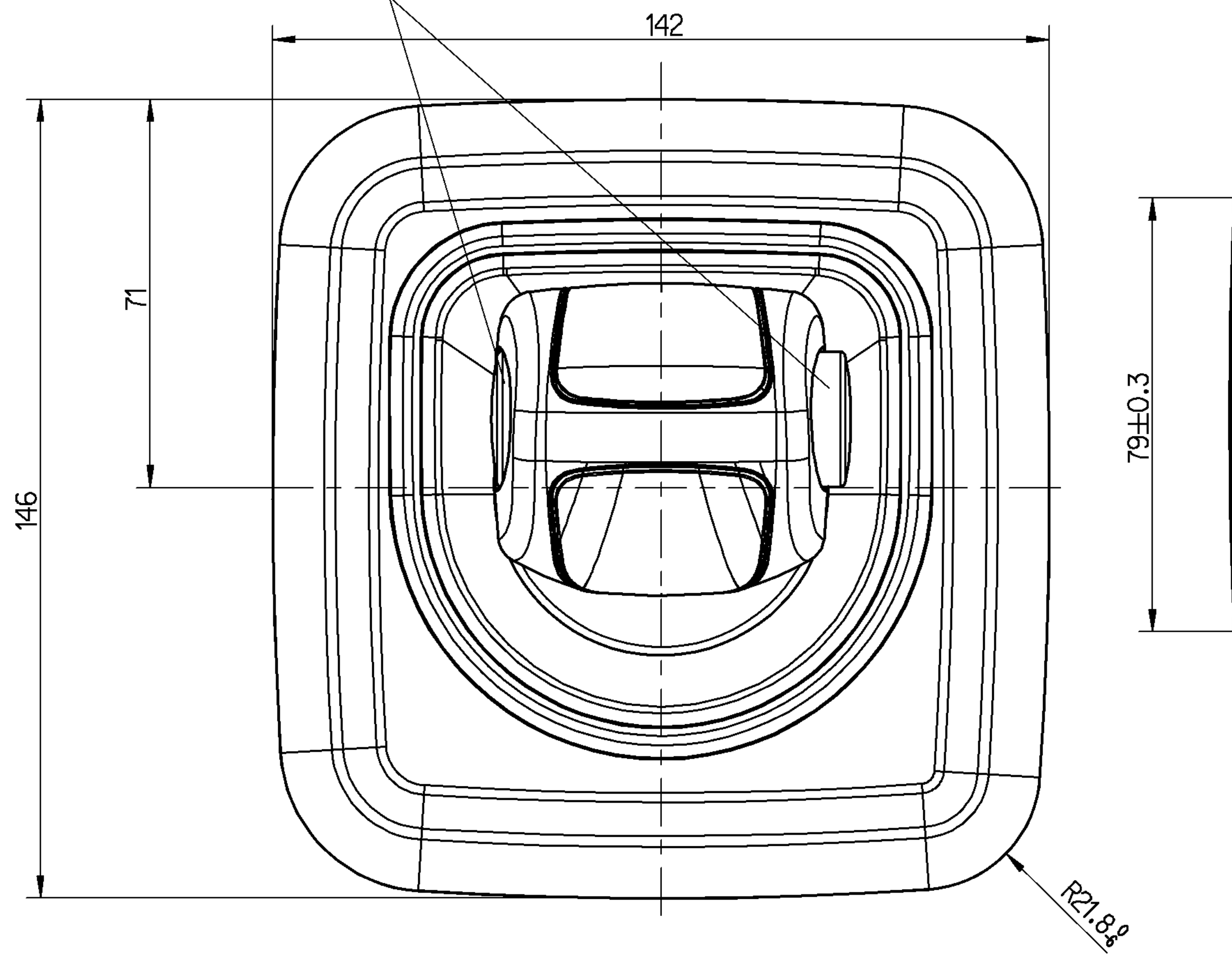

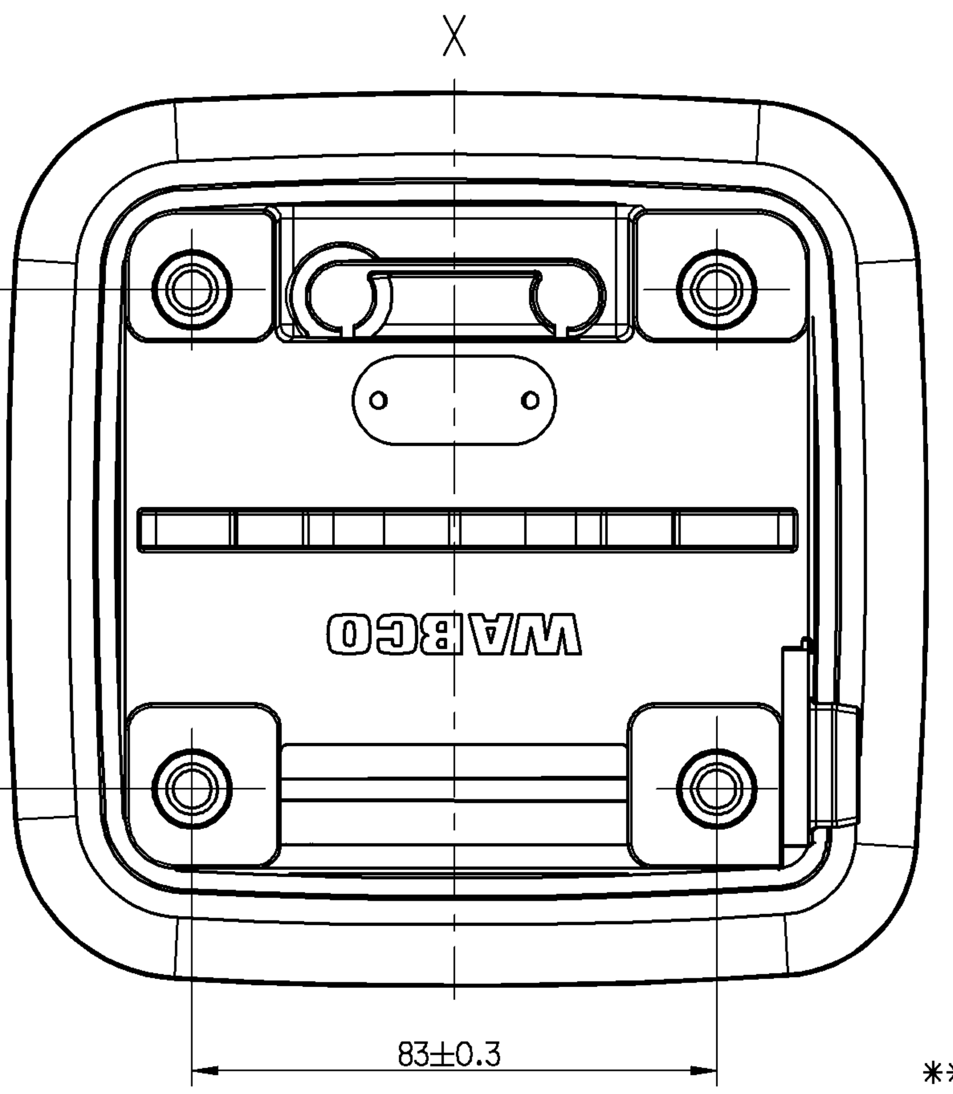

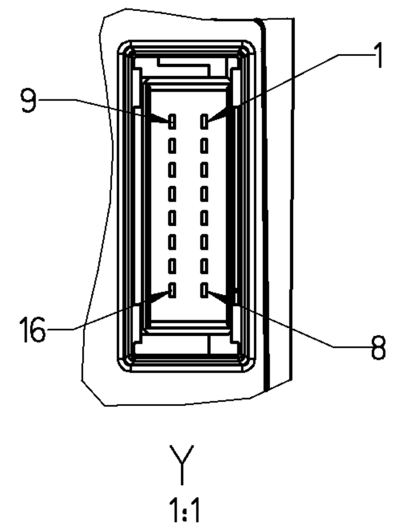

GROUPING OF WIRES (ON THE PLUG)
STECKERBELEGUNG
GROUPEMENT DE CABLES
RAGGRUPPAMENTO DEI CAVI (SULLA CALOTTA)

1 : PTO2-REQUEST
2 : ENGINE BRAKE
3 : DOOR SWITCH
4 : PTO2
5 : REVERSE LIGHT
6 : INTERNALLY CONNECTED TO GND
7 : CAN-HIGH
8 : CAN-LOW
9 : PTO1-ACKNOWLEDGE
10 : PTO1-REQUEST
11 : PTO2-ACKNOWLEDGE
12 : BUZZER
13 : PTO1
14 : KL.15
15 : ADVP
16 : GND

EC-APPROVAL MARK
******* EG-GENEHMIGUNGSTEICHEN e1 021970

THERMAL RANGE OF APPLICATION :
THERMISCHER ANWENDUNGSBEREICH: -40°C ... +75°C
GAMME D'APPLICATION THERMIQUE:
CAMPO TERMICO D'APPLICAZIONE :

CUSTOMER PART NUMBER :
****** TEILENUMMER KUNDE : 41 22 1094
NO. DE PIECE PAR LE CLIENT:
NO. DELLA PARTE DEL CLIENTE:

* PRI NUMBER / PRI NUMMER / NUMERO D' PRI / NUMERO D' PRI

** WEEK OF MANUFACTURE / YEAR OF MANUFACTURE / FERTIGUNGSWOCHE/-JAHR / SEMAINE DE FABRICATION / ANNEE DE FABRICATION / SETTIMANA DELLA FABBRICAZIONE / ANNO DELLA FABBRICAZIONE

*** SERIAL NUMBER / FORTLAUFENDE NUMMER / NUMERO D'ORDRE / NUMERO PROGRESSIVO

**** WABCO IDENTIFICATION NUMBER / WABCO IDENTIFIKATIONS-NUMMER / WABCO NUMERO D'IDENTIFICATION / WABCO NUMERO D'IDENTIFICAZIONE

***** WABCO IDENTIFICATION.- AND SERIAL NUMBER BARCODE / WABCO IDENTIFIKATIONS.- UND FORTLAUFENDE NUMMER BARCODIERT / WABCO NUMERO D'IDENTIFICATION ET NUMERO D' ORDRE BARCODE / WABCO NUMERO D'IDENTIFICAZIONE E NUMERO PROGRESSIVO BARCODE

NON E PERMESSO CONSEGNARE A TERZI O RIPRODURRE QUESTO DOCUMENTO, NE UTILIZZARNE IL CONTENUTO O RENDERLO COMUNQUE NOTO A TERZI SENZA AUTORIZZAZIONE ESPLICITA. OGNI INFRAZIONE COSTITUIRA UN EVIDENTE ABUSO E COMPORTERA IL RISARCIMENTO DEI DANNI SUBITI. E'FATTA RISERVA DI TUTTI I DIRITTI DERIVANTI DA BREVETTI O MODELLI.
COPYING OF THIS DOCUMENT, AND GIVING IT TO OTHERS AND THE USE OR COMMUNICATION OF THE CONTENTS THEREOF, ARE FORBIDDEN WITHOUT EXPRESS AUTHORITY. CONTRAVENTION OF THIS RESTRICTION WILL CONSTITUTE AN EVIDENT ABUSE AND RESULT IN A LIABILITY TO THE PAYMENT OF DAMAGES. ALL RIGHTS ARE RESERVED IN THE EVENT OF THE GRANT OF PATENT OR REGISTRATION OF A UTILITY MODEL OR DESIGN. THIS DOCUMENT IS THE SUBJECT OF COPYRIGHT.
TOUTE COMMUNICATION OU REPRODUCTION DE CE DOCUMENT, TOUTE EXPLOITATION OU COMMUNICATION DE SON CONTENU SONT INTERDITES, SAUF AUTORISATION EXPRESSE. TOUT MANQUEMENT A CETTE REGLE CONSTITUE UN ABUS EVIDENT ET EXPOSE SON AUTEUR AU VERSEMENT DE DOMMAGES ET INTERETS. TOUS DROITS DE PROPRIETE INDUSTRIELLE RESERVES, NOTAMMENT EN MATIERE DE BREVETS ET DE MODELES.
WEITERGABE SOWIE VERVIELFAELTIGUNG DIESER UNTERLAGE, VERWERTUNG UND MITTEILUNG IHRES INHALTS NICHT GESTATTET, SOWEIT NICHT AUSDRUECKLICH ZUGESTANDEN. ZUWIDERHANDLUNGEN STELLEN EINEN OFFENSICHTLICHEN MISSBRAUCH DAR UND VERPFLICHTEN ZU SCHADENERSATZ. ALLE RECHTE FUER DEN FALL DER PATENTERTEILUNG ODER GEBRAUCHSMUSTER-EINTRAGUNG VORBEHALTEN.

GENERAL SPECIFICATION:		JED-334-0							
FURTHER TECHNICAL DATA:									
DOC. CODE:			SHEET:	TO					
GENERAL TOLERANCES									
		RANGE OF NOMINAL DIMENSIONS (± mm)							
CLASS	1)	≤ 50	> 50 ≤ 180	> 180 ≤ 400	> 400		087533	3 x E	2003-10-29
FINE		0.5	1.0	1.5	2.0		083859	2 x D	2003-05-13
MEDIUM	X	1.0	2.0	3.0	4.0	±3°	083751	2 x C	2002-09-11
COARSE		2.0	3.5	5.0	6.5		081855	3 x B	2002-01-24
TAPPED HOLES ACC. ISO 4039 / JED-152							077457	1 x A	2001-05-14
1) TOLERANCE CLASS APPLIED CROSSMARKED							DCN-NO.	REV.	DATE

Pro/ENGINEER DRAWING COPYRIGHT		WABCO	
DATE	SIGNATURE	SHIFT LEVER RHD GEBERGERAET RL MECANISME DE COUPLAGE DISPOSITIVO DI ACOPPIAMENTO	
DRAWN			
00-09-07	A. SCHULZ		
CHECKED			
00-09-07	ECKELT		
EXPERT CODE 7 5 9			
MASS	SCALE	PRODUCT IDENTIFICATION NO.	
0.9_{KG}	1:1	433 140 006 0	DOC. CODE 605 / SHEET 1/1
SIZE	TRI	FUNCTION CODE / SHAPE CODE / PRODUCT TYPE 0 0	REPLACEMENT FOR
A 1	141		

Drw.: 4331400060__605
Mdl.: 4331400060__A10 A.11