GROUPING OF WIRES (ON THE PLUG)
STECKERBELEGUNG
GROUPEMENT DE CABLES
RAGGRUPPAMENTO DEI CAVI (SULLA CALOTTA)

CHAMBER-NR. KAMMER-NR. NUMERO DE CHAMBRE NO. DELLA CAMERA	FUNCTION FUNKTION FONCTION FUNZIONE
1 / 18	MR1
2 / 18	MGB
3 / 18	MGE
4 / 18	MUE
5 / 18	MG1
6 / 18	MR2
7 / 18	-
8 / 18	KL 31
9 / 18	MUB
10 / 18	-
11 / 18	NOT EPS
12 / 18	DG
13 / 18	-
14 / 18	MV GND
15 / 18	UNOT
16 / 18	-
17 / 18	EXT GND
18 / 18	EXT UB

THERMAL RANGE OF APPLICATION
THERMISCHER ANWENDUNGSBEREICH -40°C....+75°C
CAMME D' APPLICATION THERMIQUE
CAMPO DI APPLICAZIONE TERMICA

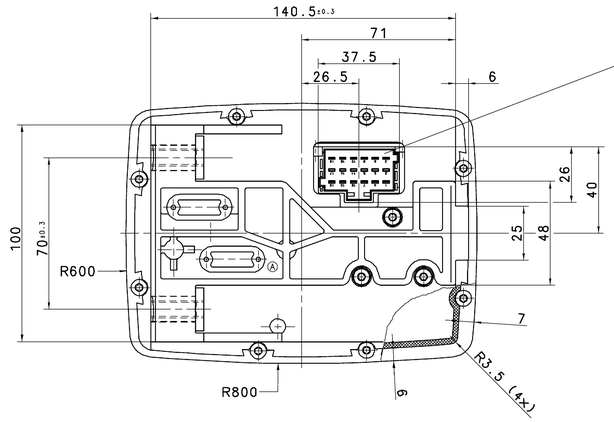

SCHRIFTZEICHEN UND SYMBOLE
ZINKGELB RAL 1018, PANTONE YELLOW C

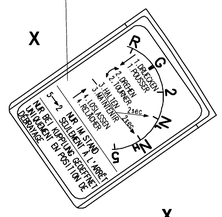

HAUPTHEBEL

G	NORMAL POSITION GRUNDSTELLUNG POSITION NORMALE POSIZIONE NORMALE
UP',DOWN',(R')	GEAR SELECTION GEAR ANWAHLSTELLUNG GANG POSITION DE COMMANDE VITESSE POSIZIONE DI COMANDO VELOCITA
UP, DOWN, (R)	FINAL POSITION GEAR ENDSTELLUNG GANG POSITION FINALE VITESSE POSIZIONE FINALE VELOCITA

NEUTRAL NEUTRAL NEUTRE NEUTRALE	PUSH BUTTON TASTER TOUCHE TASTATORE	DEKOR 0000.25

FUNCTION FUNKTION FONCTION FUNZIONE	PUSH BUTTON TASTER TOUCHE TASTATORE	DEKOR 0000.25

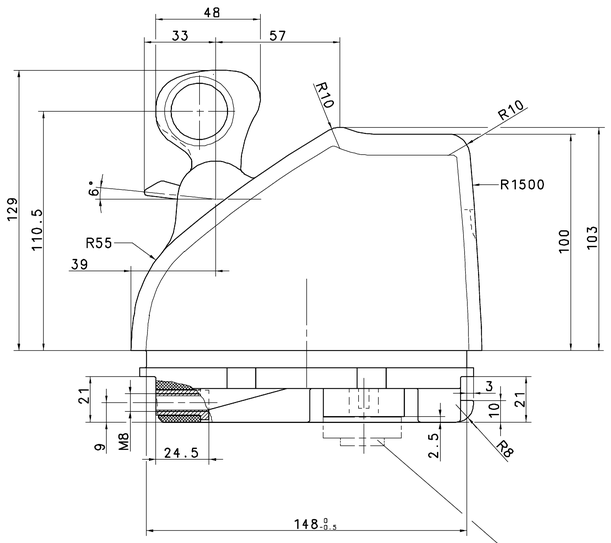

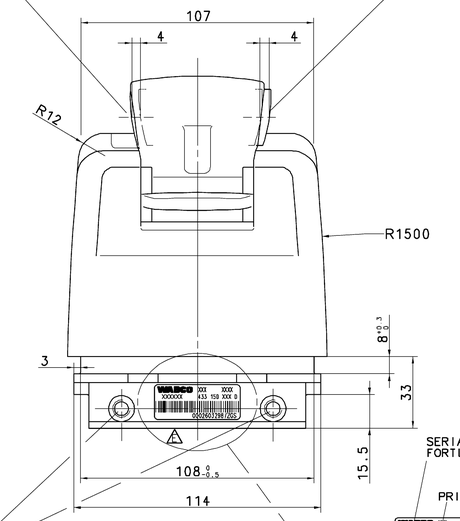

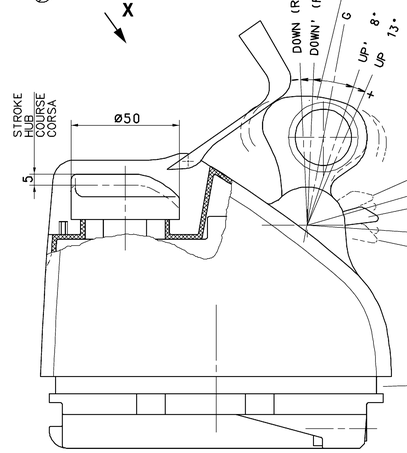

HALBGANG-SCHALTER

G		NORMAL POSITION GRUNDSTELLUNG POSITION NORMALE POSIZIONE NORMALE
+1/2' -1/2'	GEAR GANG VITESSE VELOCITA	GEAR SELECTION POSITION ANWAHLSTELLUNG POSITION DE COMMANDE POSIZIONE DI COMANDO
+1/2 -1/2	GEAR GANG VITESSE VELOCITA	FINAL POSITION ENDSTELLUNG POSITION FINALE POSIZIONE FINALE

GROOVE FOR BELLOWS
NUT FUER FALTENBALG
GORGE POUR SOUFFLET
GOLA PER SOFFIETTO

SERIAL NUMBER
FORTLAUFENDE NUMMER
WEEK/YEAR
BAUWOCHE/JAHR
PRI
XXX VARIATION
ABWANDLUNG
WABCO IDENTIFICATION NUMBER
WABCO IDENTIFIKATIONSNUMMER
CUSTOMER PART NUMBER
KUNDENNUMMER

TORQUE :
ANZUGSMOMENT : 15+3 Nm
COUPLE DE SERRAGE :
COPPIA DI SERRAGGIO:

PERMISSIBLE
ZULAESSIG
ADMISSIBLE
AMMISSIBILE

REQUIRED CONNECTOR
ERFORDERLICHER STECKER
CONNECTEUR NECESSAIRE
CONNETTORE NECESSARIO

IDENTIFICATION NUMBER
IDENTIFIKATIONSNUMMER
NUMERO D'IDENTIFICATION
NUMERO D'IDENTIFICAZIONE

CUSTOMER :
KUNDE :
CLIENT :
CLIENTE :

005 545 92 26 KZ

WABCO IDENT.-NR: UND
FORTLAUFENDE NR: BARCODIERT

EMERGENCY CONTROL : ELECTRICAL
NOTBETAETIGUNG : ELEKTRISCH
COMMANDE D' URGENCE : ELECTRIQUE
AZIONAMENTO DI SICUREZZA : ELETTRICO

G	NORMAL POSITION GRUNDSTELLUNG POSITION NORMALE POSIZIONE NORMALE
N_L/N_H	POSITION NEUTRAL NEUTRALSTELLUNG POSITION NEUTRE POSIZIONE NEUTRALE (LOW / HIGH)
R	REVERSE GEAR RUECKWAERTSGANG MARCHE ARRIERE RETROMARCIA

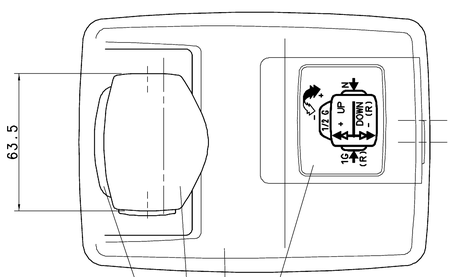

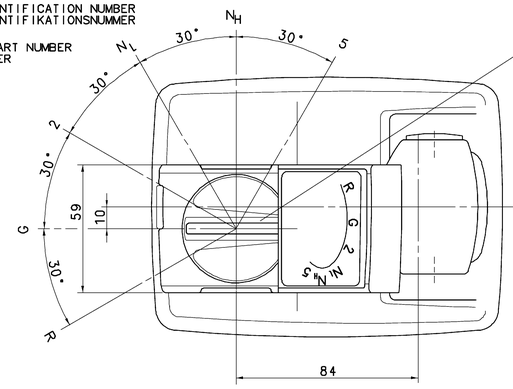

433 150 070 0	TIEFDUNKELGRAU 7C45	ANTHRAZIT	9B51
433 150 020 0	TIEFDUNKELGRAU 7C45	TRITONGRAU	5C38
433 150 030 0	TIEFDUNKELGRAU 7C45	BLAUGRAU	5B21
ABWANDLUNG / VARIANTE	FARBE DER BEDIENTEILE COLOUR OF THE OPERATING PARTS	GEHAEUSEFARBE BODY COLOUR	

COLOUR :
FARBE :
COULEUR:
COLORE :

GEHAEUSEFARBE/BODYCOLOUR SCHRIFTZEICHEN UND SYMBOLE GREEN PANTONE 354 C
DEKOR 0000.25
DEKOR 0000.25
DEKOR 5300.35 VDI 3400 FELD 24

Tale documento ci riproduzione ed ad esso sono applicabili i diritti di legge, in particolare quelli relativi alla proprietà industriale, ed all'uso in conformità. Questo documento è stato rilasciato solo per quanto necessario per l'uso previsto. Qualsiasi uso o divulgazione non autorizzata è proibita. Se questo documento è stato rilasciato in relazione a diritti di proprietà industriale, tali diritti non vengono ceduti per mezzo di questo documento. Se questo documento è stato rilasciato in relazione a un progetto o un'offerta, tutte le informazioni in esso contenute sono da considerare riservate. Qualsiasi uso o divulgazione non autorizzata è proibita. Se questo documento è stato rilasciato in relazione a un contratto, l'uso del documento è limitato ai termini del contratto.

Ce document est la propriété de la société WABCO. Il ne peut être utilisé ou communiqué à des tiers sans l'autorisation de WABCO. Ce document ne doit être utilisé que dans le cadre de la mission pour laquelle il a été remis. Toute utilisation ou diffusion non autorisée est interdite. Ce document ne doit pas être utilisé à des fins industrielles, ni remis à des tiers, sauf dans le cadre d'un contrat de WABCO. Ce document ne doit pas être utilisé à des fins de production ni remis à des tiers, sauf dans le cadre d'un contrat de WABCO.

Questo documento è proprietà della società WABCO. Non può essere copiato o reso noto a terzi senza l'autorizzazione di WABCO. Questo documento deve essere usato solo per lo scopo per il quale è stato rilasciato. Qualsiasi uso o divulgazione non autorizzata è vietata. Se questo documento è stato rilasciato in relazione a diritti di proprietà industriale, tali diritti non vengono ceduti per mezzo di questo documento. Se questo documento è stato rilasciato in relazione a un progetto o un'offerta, tutte le informazioni in esso contenute sono da considerare riservate. Qualsiasi uso o divulgazione non autorizzata è vietata. Se questo documento è stato rilasciato in relazione a un contratto, l'uso del documento è limitato ai termini del contratto.

Este documento es propiedad de la empresa WABCO. No puede ser copiado ni publicado a terceros sin autorización de WABCO. Este documento sólo debe usarse para el propósito para el que se ha emitido. Cualquier uso o divulgación no autorizada está prohibida. Si este documento se ha emitido en relación con un proyecto o una oferta, todo la información contenida en él debe considerarse confidencial. Cualquier uso o divulgación no autorizada está prohibida. Si este documento se ha emitido en relación con un contrato, el uso del documento está limitado a los términos del contrato.

General Specification: ISO 8015, JED-334-1, Size ISO 14405 LP			Copyright ZF®		
Further Technical Data: Product Specification			Date	Signature	
Doc. Code: O35	Sheet: 1	To 10	Drawn 2025-05-13	Cwikdolski	
General Tolerances JED-261			Checked 2025-05-13	Sievers	TRANSMITTER GEBERGRAT EPS IL TRANSMETTEUR DISPOSITIVO DI ACCOPPIAMENTO
Range of nominal dimensions in mm			Dimensions in mm		
Class 1)	≤ 50	> 50 ≤ 180	> 180 ≤ 400	> 400	
Fine	±0.5	±1	±1.5	±2	
Medium X	±1	±2	±3	±4	±3°
Coarse	±2	±3.5	±5	±6.5	
Tapped Holes acc. ISO 4029 / JED-152					
1) Tolerance Class Applied Crossmarked					

Mass	Scale	Material No.	Date of first issue: 2007-06-03		
1,0 kg	1:1	433 150 010 0	Doc.Code: 053	Language: ML	Sheet: 1/1
Size: A 0	CAD System: CREO				

ECN-No.	Revision	Techn. Reg.	Replacement for
519158	3 x E	6463	433 150 010 0

100mm