GROUPING OF WIRES (ON THE PLUG)
STECKERBELEGUNG
GROUPEMENT DE CABLES
RAGGRUPPAMENTO DEI CAVI (SULLA CALOTTA)

CHAMBER-NR. KAMMER-NR. NUMERO DE CHAMBRE NO. DELLA CAMERA	FUNCTION FUNKTION FONCTION FUNZIONE
1 / 18	MR1
2 / 18	MGB
3 / 18	MGE
4 / 18	MUE
5 / 18	MG1
6 / 18	MR2
7 / 18	-
8 / 18	KL 31
9 / 18	MUB
10 / 18	-
11 / 18	NOT EPS
12 / 18	DG
13 / 18	-
14 / 18	MV GND
15 / 18	UNOT
16 / 18	-
17 / 18	EXT GND
18 / 18	EXT UB

THERMAL RANGE OF APPLICATION
THERMISCHER ANWENDUNGSBEREICH
CAMME D' APPLICATION THERMIQUE
CAMPO DI APPLICAZIONE TERMICA
-40°C....+75°C

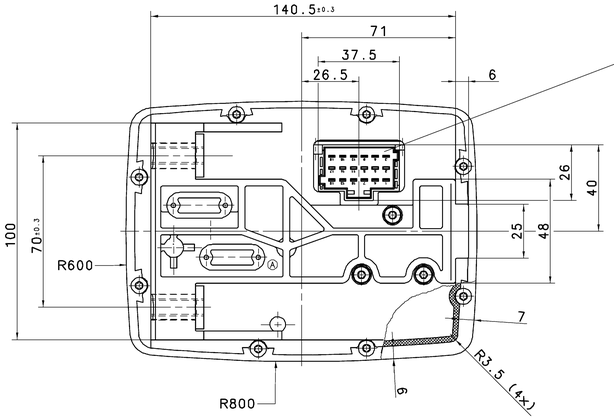

SCHRIFTZEICHEN UND SYMBOLE
ZINKGELB RAL 1018, PANTONE YELLOW C

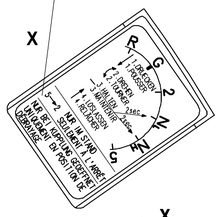

HAUPTHEBEL

G NORMAL POSITION
GRUNDSTELLUNG
POSITION NORMALE
POSIZIONE NORMALE

UP, DOWN, (R) FINAL POSITION GEAR
ENDSTELLUNG GANG
POSITION FINALE VITESSE
POSIZIONE FINALE VELOCITA

NEUTRAL NEUTRAL NEUTRE NEUTRALE	PUSH BUTTON TASTER TOUCHE TASTATORE	DEKOR 0000.25

FUNCTION FUNKTION FONCTION FUNZIONE	PUSH BUTTON TASTER TOUCHE TASTATORE	DEKOR 0000.25

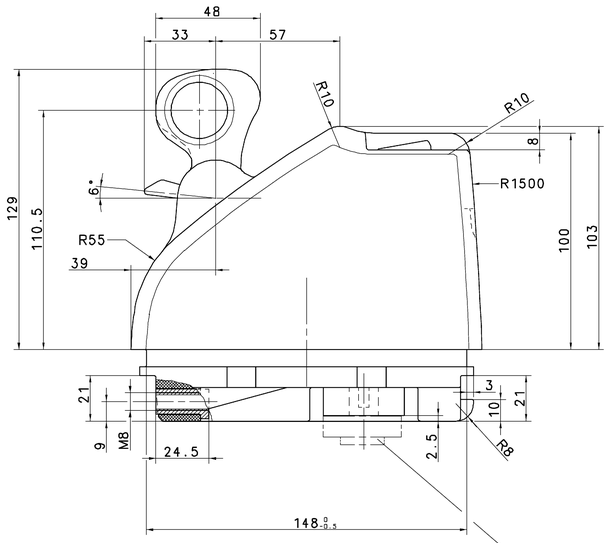

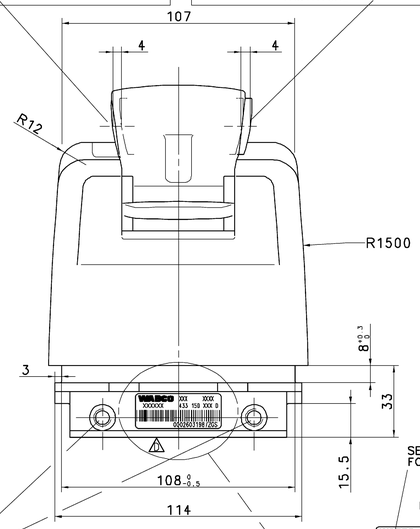

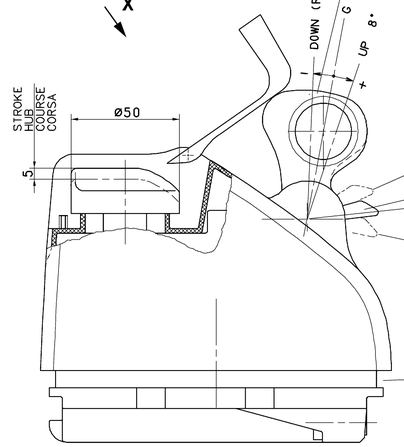

HALBGANG-SCHALTER

G NORMAL POSITION
GRUNDSTELLUNG
POSITION NORMALE
POSIZIONE NORMALE

+1/2 GEAR GANG VITESSE VELOCITA
-1/2 FINAL POSITION ENDSTELLUNG POSITION FINALE POSIZIONE FINALE

GROOVE FOR BELLOWS
NUT FUER FALTENBALG
GORGE POUR SOUFFLET
GOLA PER SOFFIETTO

TORQUE :
ANZUGSMOMENT : 15+3 Nm PERMISSIBLE ZULAESSIG
COUPLE DE SERRAGE : ADMISSIBLE
COPPIA DI SERRAGGIO: AMMISSIBILE

REQUIRED CONNECTOR
ERFORDERLICHER STECKER
CONNECTEUR NECESSAIRE
CONNETTORE NECESSARIO

IDENTIFICATION NUMBER CUSTOMER :
IDENTIFIKATIONSNUMMER KUNDE : 005 545 92 26 KZ
NUMERO D'IDENTIFICATION CLIENT :
NUMERO D'IDENTIFICAZIONE CLIENTE :

SERIAL NUMBER
FORTLAUFENDE NUMMER
WEEK/YEAR
BAUWOCHE/JAHR
PRI
XXX VARIATION
ABWANDLUNG
WABCO IDENTIFICATION NUMBER
WABCO IDENTIFIKATIONSNUMMER
CUSTOMER PART NUMBER
KUNDENNUMMER
WABCO IDENT.-NR: UND
FORTLAUFENDE NR: BARCODIERT

EMERGENCY CONTROL : ELECTRICAL
NOTBETAETIGUNG : ELEKTRISCH
COMMANDE D' URGENCE : ELECTRIQUE
AZIONAMENTO DI SICUREZZA : ELETTRICO

G NORMAL POSITION
GRUNDSTELLUNG
POSITION NORMALE
POSIZIONE NORMALE

N_L/N_H POSITION NEUTRAL
NEUTRALSTELLUNG (LOW / HIGH)
POSITION NEUTRE
POSIZIONE NEUTRALE

R REVERSE GEAR
RUECKWAERTSGANG
MARCHE ARRIERE
RETROMARCIA

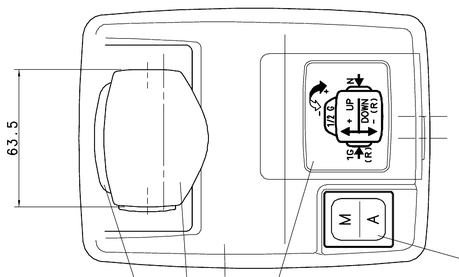

SWITCH :
SCHALTER : A AUTOMATIC
INTERRUPTEUR : M MANUAL
INTERRUTTORE :

BLACK
SCHWARZ DEKOR 5300.35 VDI 3400 FELD 24
NOIR
NERO

COLOUR :
FARBE : GEHAEUSEFARBE/BODYCOLOUR SCHRIFTZEICHEN UND SYMBOLE GREEN PANTONE 354 C
COULEUR: DEKOR 0000.25
COLORE : DEKOR 0000.25
DEKOR 5300.35 VDI 3400 FELD 24

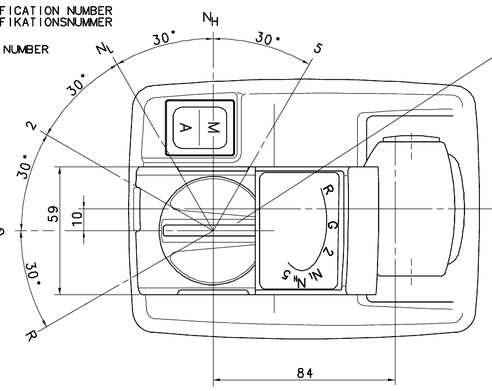

433 150 021 0	TIEFDUNKELGRAU 7C45	TRITONGRAU 5C38	
433 150 031 0	TIEFDUNKELGRAU 7C45	BLAUGRAU 5B21	
ABWANDLUNG / VARIANTE	FARBE DER BEDIENTEILE COLOUR OF THE OPERATING PARTS	GEHAEUSEFARBE BODY COLOUR	

General Specification: ISO 8015, JED-334-1, Size ISO 14405 LP
Further Technical Data: Product Specification
Doc. Code: C135 Sheet: 1 To 10
General Tolerances JED-261

Class 1)	Range of nominal dimensions in mm ≤ 50	> 50 ≤ 180	> 180 ≤ 400	> 400 ≤ 1000	∢
Fine	±0.5	±1	±1.5	±2	
Medium X	±1	±2	±3	±4	±3°
Coarse	±2	±3.5	±5	±6.5	

Tapped Holes acc.: ISO 4029 / JED-152
1) Tolerance Class Applied Crossmarked

Copyright ZF®
Date | Signature
Drawn 2025-05-13 Cwikalski
Checked 2025-05-13 Sievers
Dimensions in mm
Mass 0.9 kg | Scale 1:1 | Material No. 433 150 011 0
Size A 0 | CAD System CREO
TRANSMITTER
GEBERGERAET EPS LL
TRANSMETTEUR
DISPOSITIVO DI ACCOPPIAMENTO
Doc.Code 053 | Language ML | Sheet 1/1
Date of first issue: 2007-06-03
ECN-No. 519158 | Revision 3 x 0 | Techn. Repl. 6463 | Replacement for 433 150 011 0
100mm

Diese Zeichnung ist vertraulich zu behandeln. Sie darf weder ganz oder teilweise vervielfältigt noch Dritten zugänglich gemacht werden ohne unsere vorherige Zustimmung. Für vorliegende Zeichnung und ihre Anlagen behalten wir uns das Eigentumsrecht und das Urheberrecht vor.
This drawing is to be treated confidentially. It may not be reproduced or made available to third parties in whole or in part without our prior consent. We reserve the right of ownership and copyright for this drawing and its appendices.
Ce dessin doit être traité de façon confidentielle. Il ne doit pas être reproduit ou mis à la disposition de tiers, en tout ou en partie, sans notre accord préalable. Nous nous réservons le droit de propriété et le droit d'auteur sur ce dessin et ses annexes.
Questo disegno va trattato con riservatezza. Non può essere copiato o reso noto a terzi, in tutto o in parte, senza il nostro consenso. Ci riserviamo il diritto di proprietà e il diritto d'autore su questo disegno e sui suoi allegati.
Este dibujo debe ser tratado con confidencialidad. No puede ser reproducido o puesto a disposición de terceros, en todo o en parte, sin nuestra previa aprobación. Nos reservamos el derecho de propiedad y el derecho de autor de este dibujo y sus anexos.
Deze tekening moet vertrouwelijk worden behandeld. Het mag niet geheel of gedeeltelijk aan derden ter beschikking worden gesteld zonder onze voorafgaande toestemming. Wij behouden ons de eigendomsrechten en auteursrechten op deze tekening en de bijbehorende bijlagen voor.
Det ovanstående ritningen eller dess bilagor, mottagna av oss, kan inte gjorts tillgänglig för tredje man i hela eller del utan vårt medgivande. Vi förbehåller oss äganderätten och upphovsrätten till ritningen och dess bilagor.
Rysunek powinien być traktowany poufnie. Nie wolno go w całości ani w części udostępniać osobom trzecim bez naszej zgody. Zastrzegamy sobie prawo własności i prawo autorskie do niniejszego rysunku i jego załączników.
Tento výkres je nutno zachovat v utajení. Nesmí být zpřístupněn ani zcela nebo zčásti třetím osobám bez našeho souhlasu. Si reserváme vlastnické právo a autorské právo k tomuto výkresu a jeho přílohám.
Ez a rajz bizalmasan kezelendő. Nem szabad sem egészben, sem részben harmadik személyek rendelkezésére bocsátani a hozzájárulásunk nélkül. Fenntartjuk magunknak a tulajdonjogot és szerzői jogot ezen rajz és annak mellékletei vonatkozásában.
Ten rysunek należy traktować poufnie. Nie wolno go w całości ani w części udostępniać osobom trzecim bez naszej zgody. Zastrzegamy sobie prawo własności i prawo autorskie do niniejszego rysunku i jego załączników.
Tento výkres je nutno zachovat v utajení. Nesmí být zpřístupněn ani zcela nebo zčásti třetím osobám bez našeho souhlasu. Si reserváme vlastnické právo a autorské právo k tomuto výkresu a jeho přílohám.
Ez a rajz bizalmasan kezelendő. Nem szabad sem egészben, sem részben harmadik személyek rendelkezésére bocsátani a hozzájárulásunk nélkül. Fenntartjuk magunknak a tulajdonjogot és szerzői jogot ezen rajz és annak mellékletei vonatkozásában.