GROUPING OF WIRES (ON THE PLUG)
STECKERBELEGUNG
GROUPEMENT DE CABLES
RAGGRUPPAMENTO DEI CAVI (SULLA CALOTTA)

CHAMBER-NR. KAMMER-NR. NUMERO DE CHAMBRE NO. DELLA CAMERA	FUNCTION FUNKTION FONCTION FUNZIONE
1 / 18	MR1
2 / 18	MGB
3 / 18	MGE
4 / 18	MUE
5 / 18	MG1
6 / 18	MR2
7 / 18	-
8 / 18	KL 31
9 / 18	MUB
10 / 18	-
11 / 18	NOT EPS
12 / 18	DG
13 / 18	-
14 / 18	MV GND
15 / 18	UNOT
16 / 18	-
17 / 18	EXT GND
18 / 18	EXT UB

THERMAL RANGE OF APPLICATION
THERMISCHER ANWENDUNGSBEREICH -40°C....+75°C
CAMME D' APPLICATION THERMIQUE
CAMPO DI APPLICAZIONE TERMICA

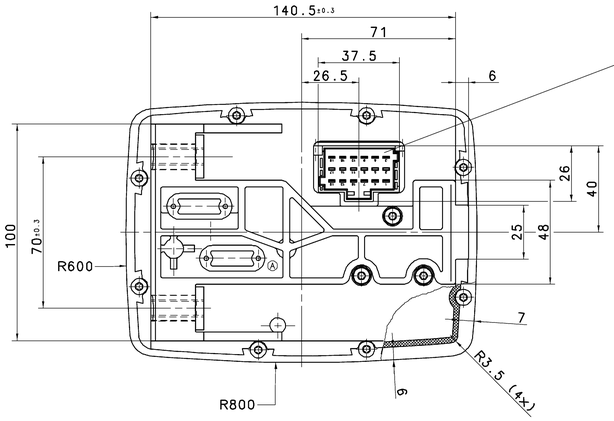

SCHRIFTZEICHEN UND SYMBOLE
ZINKGELB RAL 1018, PANTONE YELLOW C

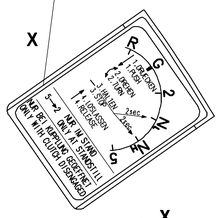

HAUPTHEBEL

G NORMAL POSITION
GRUNDSTELLUNG
POSITION NORMALE
POSIZIONE NORMALE

UP, DOWN, (R) FINAL POSITION GEAR
ENDSTELLUNG GANG
POSITION FINALE VITESSE
POSIZIONE FINALE VELOCITA

FUNCTION / FUNKTION / FONCTION / FUNZIONE: PUSH BUTTON / TASTER / TOUCHE / TASTATORE — DEKOR 0000.25

NEUTRAL / NEUTRAL / NEUTRE / NEUTRALE: PUSH BUTTON / TASTER / TOUCHE / TASTATORE — DEKOR 0000.25

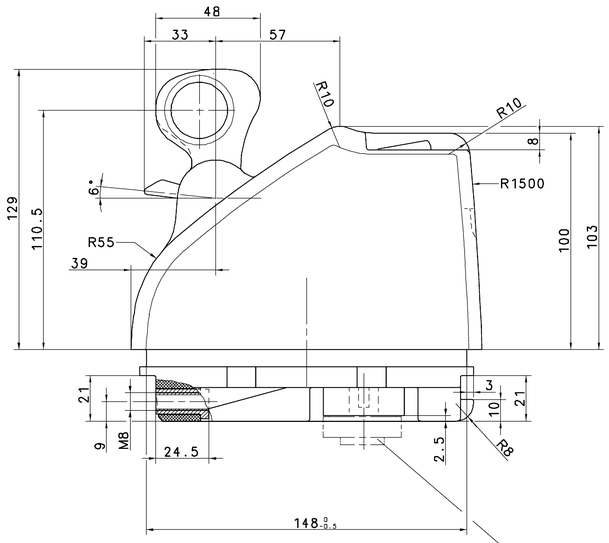

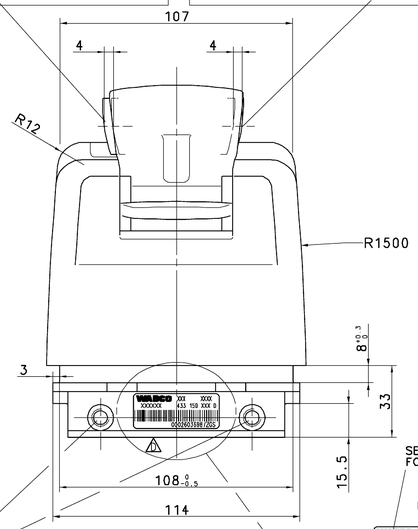

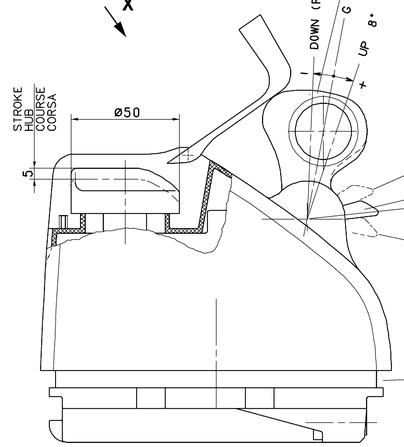

HALBGANG-SCHALTER

G NORMAL POSITION
GRUNDSTELLUNG
POSITION NORMALE
POSIZIONE NORMALE

+1/2 GEAR / GANG / VITESSE / VELOCITA
-1/2 FINAL POSITION / ENDSTELLUNG / POSITION FINALE / POSIZIONE FINALE

GROOVE FOR BELLOWS
NUT FUER FALTENBALG
GORGE POUR SOUFFLET
GOLA PER SOFFIETTO

SERIAL NUMBER
FORTLAUFENDE NUMMER
WEEK/YEAR
BAUWOCHE/JAHR
PRI
XXX VARIATION
ABWANDLUNG
WABCO IDENTIFICATION NUMBER
WABCO IDENTIFIKATIONSNUMMER
CUSTOMER PART NUMBER
KUNDENNUMMER
WABCO IDENT.-NR: UND
FORTLAUFENDE NR: BARCODIERT

TORQUE :
ANZUGSMOMENT : 15+3 Nm PERMISSIBLE / ZULAESSIG
COUPLE DE SERRAGE : ADMISSIBLE
COPPIA DI SERRAGGIO: AMMISSIBILE

REQUIRED CONNECTOR
ERFORDERLICHER STECKER
CONNECTEUR NECESSAIRE
CONNETTORE NECESSARIO

IDENTIFICATION NUMBER / IDENTIFIKATIONSNUMMER / NUMERO D'IDENTIFICATION / NUMERO D'IDENTIFICAZIONE — CUSTOMER / KUNDE / CLIENT / CLIENTE : 005 545 92 26 KZ

EMERGENCY CONTROL : ELECTRICAL
NOTBETAETIGUNG : ELEKTRISCH
COMMANDE D' URGENCE : ELECTRIQUE
AZIONAMENTO DI SICUREZZA : ELETTRICO

G NORMAL POSITION
GRUNDSTELLUNG
POSITION NORMALE
POSIZIONE NORMALE

N_L/N_H POSITION NEUTRAL
NEUTRALSTELLUNG (LOW / HIGH)
POSITION NEUTRE
POSIZIONE NEUTRALE

R REVERSE GEAR
RUECKWAERTSGANG
MARCHE ARRIERE
RETROMARCIA

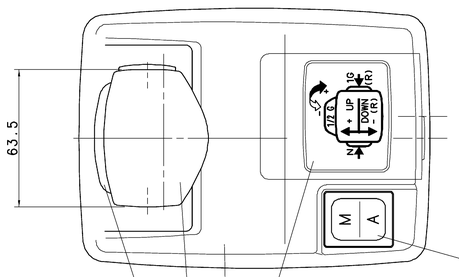

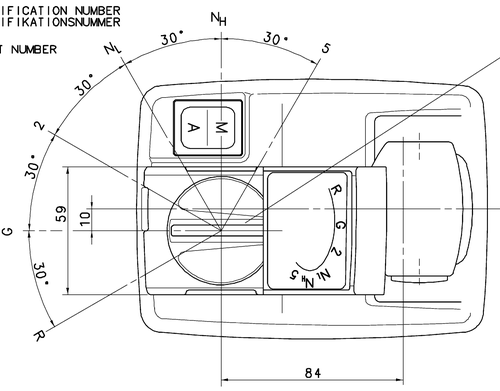

SWITCH / SCHALTER / INTERRUPTEUR / INTERRUTTORE :
A AUTOMATIC
M MANUAL

BLACK / SCHWARZ / NOIR / NERO — DEKOR 5300.35 VDI 3400 FELD 24

COLOUR / FARBE / COULEUR / COLORE :
GEHAEUSEFARBE/ BODYCOLOUR SCHRIFTZEICHEN UND SYMBOLE GREEN PANTONE 354 C
DEKOR 0000.25
DEKOR 0000.25
DEKOR 5300.35 VDI 3400 FELD 24

433 150 023 0	TIEFDUNKELGRAU 7C45	TRITONGRAU 5C38	
433 150 033 0	TIEFDUNKELGRAU 7C45	BLAUGRAU 5B21	
ABWANDLUNG / VARIANTE	FARBE DER BEDIENTEILE COLOUR OF THE OPERATING PARTS	GEHAEUSEFARBE BODY COLOUR	

General Specification: ISO 8015, JED-334-1, Size ISO 14405 LP
Further Technical Data: Product Specification
Doc. Code: C135 Sheet: 1 To 10
General Tolerances JED-261

Class 1)	Range of nominal dimensions in mm					
	≥ 0	> 50 ≥ 180	> 180 ≥ 400	> 400		
Fine	±0.5	±1	±1.5	±2		
Medium X	±1	±2	±3	±4		±3°
Coarse	±2	±3.5	±5	±6.5		

Tapped Holes acc.: ISO 4029 / JED-152
1) Tolerance Class Applied Crossmarked

Copyright ZF®
Date | Signature
Drawn 2025-05-13 Cwikowski
Checked 2025-05-13 Sievers
Dimensions in mm
Mass 0.9 kg | Scale 1:1 | CAD System CREO
Size A 0

TRANSMITTER
GEBERGERAET EPS LL
TRANSMETTEUR
DISPOSITIVO DI ACCOPPIAMENTO

Material No. 433 150 013 0
Doc.Code 053 | Language ML | Sheet 1/1
Date of first issue: 2007-06-03
ECN-No. 519158 | Revision 3 x 0 | Techn. Resp. 6463
Replacement for 433 150 013 0
100mm

Diese Dokumentation ist vertraulich zu behandeln. Jede Weitergabe an Dritte bedarf der schriftlichen Zustimmung der ZF Friedrichshafen AG.
This documentation is to be treated confidentially. Any disclosure to third parties requires the written consent of ZF Friedrichshafen AG.
Cette documentation est confidentielle. Toute communication à des tiers nécessite l'accord écrit de ZF Friedrichshafen AG.
Questa documentazione è riservata. Ogni divulgazione a terzi richiede il consenso scritto di ZF Friedrichshafen AG.
Esta documentación es confidencial. Cualquier comunicación a terceros requiere el consentimiento por escrito de ZF Friedrichshafen AG.
Deze documentatie is vertrouwelijk. Openbaarmaking aan derden is alleen toegestaan met schriftelijke toestemming van ZF Friedrichshafen AG.
Dokumentacja jest poufna. Udostępnianie osobom trzecim wymaga pisemnej zgody ZF Friedrichshafen AG.
Det er ikke tillat å gjøre dokumentasjonen tilgjengelig for andre personer uten skriftlig samtykke fra ZF Friedrichshafen AG.
Denna dokumentation ska behandlas konfidentiellt. Den ska inte lämnas ut till tredje part utan skriftligt godkännande från ZF Friedrichshafen AG.
Tämä dokumentaatio on luottamuksellinen. Sen luovuttaminen kolmansille osapuolille vaatii ZF Friedrichshafen AG:n kirjallisen suostumuksen.
Tato dokumentace je důvěrná. Zpřístupnění třetím osobám vyžaduje písemný souhlas ZF Friedrichshafen AG.
Tato dokumentácia je dôverná. Sprístupnenie tretím osobám vyžaduje písomný súhlas ZF Friedrichshafen AG.
Az ilyen adatok más ZF Friedrichshafen AG-munkavállalók számára szabadon hozzáférhetők.
Este documento é confidencial. Qualquer divulgação a terceiros requer o consentimento por escrito da ZF Friedrichshafen AG.
Este documento es confidencial. Cualquier divulgación a terceros requiere el consentimiento por escrito de ZF Friedrichshafen AG.
Acest document este confidențial. Orice dezvăluire unor terți necesită acordul scris al ZF Friedrichshafen AG.
Документ является конфиденциальным. Передача третьим лицам требует письменного согласия ZF Friedrichshafen AG.
Bu belgenin gizlilik kapsamındadır. Üçüncü kişilere ifşa edilmesi ancak ZF Friedrichshafen AG'nin yazılı onayıyla mümkündür.
ZF Friedrichshafen AG 88046 Friedrichshafen Germany