GROUPING OF WIRES (ON THE PLUG)
STECKERBELEGUNG
GROUPEMENT DE CABLES
RAGGRUPPAMENTO DEI CAVI (SULLA CALOTTA)

CHAMBER-NR. KAMMER-NR. NUMERO DE CHAMBRE NO. DELLA CAMERA	FUNCTION FUNKTION FONCTION FUNZIONE
1 / 18	MR1
2 / 18	MGB
3 / 18	MGE
4 / 18	MUE
5 / 18	MG1
6 / 18	MR2
7 / 18	-
8 / 18	KL 31
9 / 18	MUB
10 / 18	-
11 / 18	NOT EPS
12 / 18	DG
13 / 18	-
14 / 18	MV GND
15 / 18	UNOT
16 / 18	-
17 / 18	EXT GND
18 / 18	EXT UB

THERMAL RANGE OF APPLICATION
THERMISCHER ANWENDUNGSBEREICH -40°C....+75°C
CAMME D' APPLICATION THERMIQUE
CAMPO DI APPLICAZIONE TERMICA

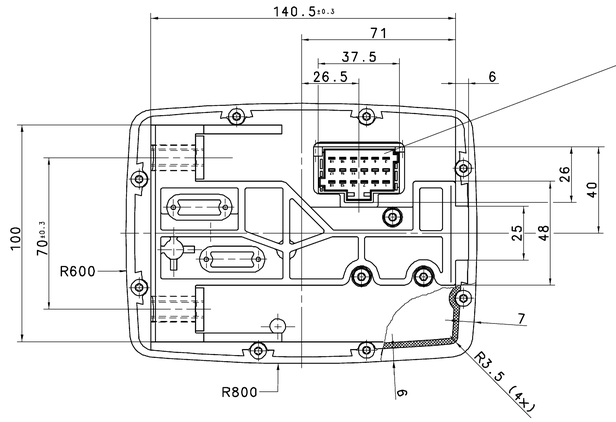

SCHRIFTZEICHEN UND SYMBOLE
ZINKGELB RAL 1018, PANTONE YELLOW C

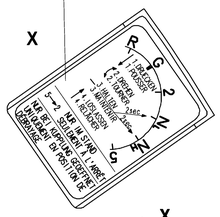

HAUPTHEBEL

G	NORMAL POSITION GRUNDSTELLUNG POSITION NORMALE POSIZIONE NORMALE
UP',DOWN',(R')	GEAR SELECTION GEAR ANWAHLSTELLUNG GANG POSITION DE COMMANDE VITESSE POSIZIONE DI COMANDO VELOCITA
UP, DOWN, (R)	FINAL POSITION GEAR ENDSTELLUNG GANG POSITION FINALE VITESSE POSIZIONE FINALE VELOCITA

NEUTRAL NEUTRAL NEUTRE NEUTRALE	PUSH BUTTON TASTER TOUCHE TASTATORE	DEKOR 0000.25

FUNCTION FUNKTION FONCTION FUNZIONE	PUSH BUTTON TASTER TOUCHE TASTATORE	DEKOR 0000.25

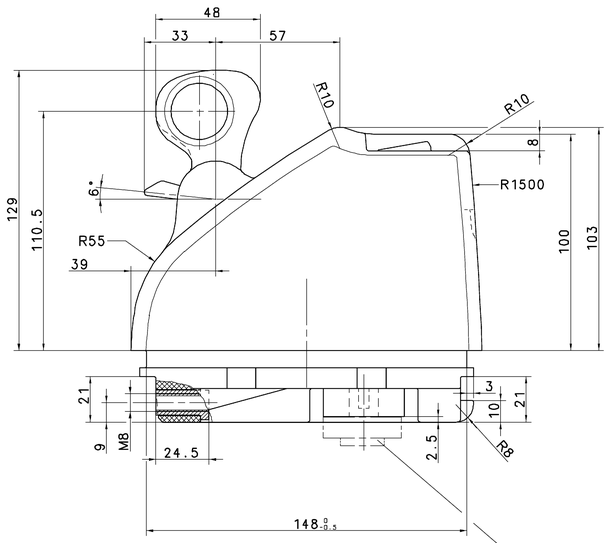

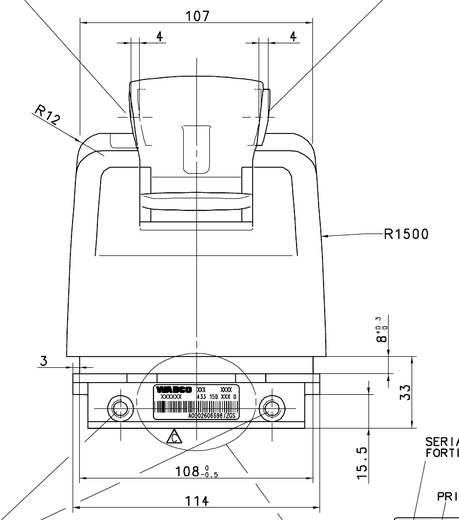

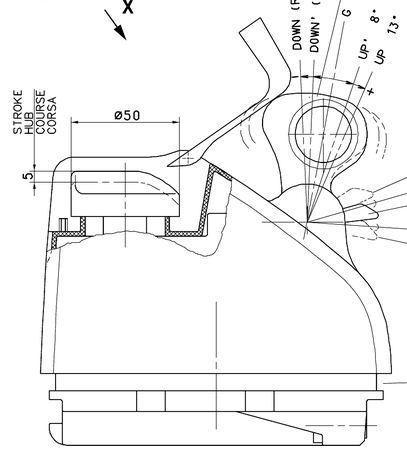

HALBGANG-SCHALTER

G		NORMAL POSITION GRUNDSTELLUNG POSITION NORMALE POSIZIONE NORMALE
+1/2' -1/2'	GEAR GANG VITESSE VELOCITA	GEAR SELECTION POSITION ANWAHLSTELLUNG POSITION DE COMMANDE POSIZIONE DI COMANDO
+1/2 -1/2	GEAR GANG VITESSE VELOCITA	FINAL POSITION ENDSTELLUNG POSITION FINALE POSIZIONE FINALE

GROOVE FOR BELLOWS
NUT FUER FALTENBALG
GORGE POUR SOUFFLET
GOLA PER SOFFIETTO

SERIAL NUMBER
FORTLAUFENDE NUMMER
WEEK/YEAR
BAUWOCHE/JAHR
PRI
XXX VARIATION
ABWANDLUNG
WABCO IDENTIFICATION NUMBER
WABCO IDENTIFIKATIONSNUMMER
CUSTOMER PART NUMBER
KUNDENNUMMER A000 260 66 98

TORQUE :
ANZUGSMOMENT : 15+3 Nm PERMISSIBLE ZULAESSIG
COUPLE DE SERRAGE : ADMISSIBLE
COPPIA DI SERRAGGIO: AMMISSIBILE

REQUIRED CONNECTOR
ERFORDERLICHER STECKER
CONNECTEUR NECESSAIRE
CONNETTORE NECESSARIO

IDENTIFICATION NUMBER CUSTOMER :
IDENTIFIKATIONSNUMMER KUNDE : 005 545 92 26 KZ
NUMERO D'IDENTIFICATION CLIENT :
NUMERO D'IDENTIFICAZIONE CLIENTE :

WABCO IDENT.-NR: UND
FORTLAUFENDE NR: BARCODIERT

EMERGENCY CONTROL : ELECTRICAL
NOTBETAETIGUNG : ELEKTRISCH
COMMANDE D' URGENCE : ELECTRIQUE
AZIONAMENTO DI SICUREZZA : ELETTRICO

G	NORMAL POSITION GRUNDSTELLUNG POSITION NORMALE POSIZIONE NORMALE
N_L/N_H	POSITION NEUTRAL NEUTRALSTELLUNG POSITION NEUTRE POSIZIONE NEUTRALE (LOW / HIGH)
R	REVERSE GEAR RUECKWAERTSGANG MARCHE ARRIERE RETROMARCIA

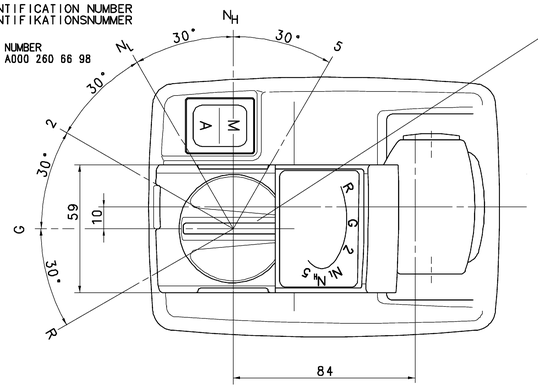

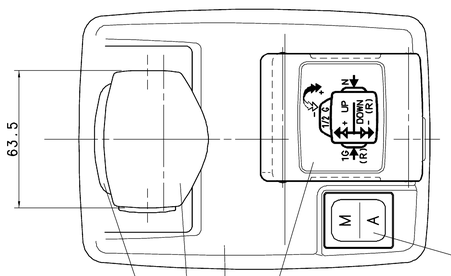

SWITCH SCHALTER INTERRUPTEUR INTERRUTTORE	A M	AUTOMATIC MANUAL

BLACK
SCHWARZ DEKOR 5300.35 VDI 3400 FELD 24
NOIR
NERO

COLOUR :
FARBE : GEHAEUSEFARBE/BODYCOLOUR SCHRIFTZEICHEN UND SYMBOLE GREEN PANTONE 354 C
COULEUR: DEKOR 0000.25
COLORE : DEKOR 0000.25
DEKOR 5300.35 VDI 3400 FELD 24

TIEFDUNKELGRAU 7C45	ANTHRAZIT 9B51
FARBE DER BEDIENTEILE COLOUR OF THE OPERATING PARTS	GEHAEUSEFARBE BODY COLOUR

Tale documento ci impegna a non riprodurre, a non rendere accessibile a terzi o utilizzare senza nostro consenso, salvo autorizzazione scritta, qualsiasi informazione contenuta in esso o a terzi affidata, o comunque a vostra conoscenza, o qualsiasi oggetto o dato a voi affidato o a voi noto, se non quanto necessario per l'esecuzione di contratti stipulati con ZF. Ci riserviamo ogni diritto di proprietà industriale e di copyright.
Diese Unterlage darf ohne unsere vorherige schriftliche Zustimmung weder vervielfältigt noch Dritten zugänglich gemacht werden oder zu anderen Zwecken als zur Erfüllung von Verträgen mit ZF verwendet werden. Wir behalten uns alle Rechte auf gewerblichen Schutz und Urheberschutz vor.
This document is the property of ZF and is to be used for the purpose of performance of its contracts. It must not be reproduced or made available to third parties without our written consent. We reserve all rights in respect of industrial property and copyright.
Ce document est la propriété de ZF et doit être utilisé à des fins de mise en exécution de ses contrats. Il ne doit pas être reproduit ni mis à la disposition de tiers sans notre consentement écrit. Nous nous réservons tous droits de propriété industrielle et droits d'auteur.
Questo documento è di proprietà di ZF e deve essere usato per scopi di esecuzione dei contratti. Non deve essere riprodotto o reso disponibile a terzi senza il nostro consenso scritto. Ci riserviamo tutti i diritti di proprietà industriale e di copyright.

| | | |