14 C12 +0,275 +0,095

WABCO

XX XX
433 506 7290 — CUSTOMER'S NO
*)1 385 420 20 38 — KUNDEN-NR. / No.CLIENT / No.CLIENTE
Ⓓ 05.174.66.15.0 — BPW

TORQUE / DREHMOMENT / COUPLE DE ROTATION / COPPIA TORCENTE : ≥ 9,5 Nm

LEVER FORGED OF / HEBEL GESCHMIEDET AUS / LEVIER FORGE EN / LEVA FORGIATO IN : P ST 52-3

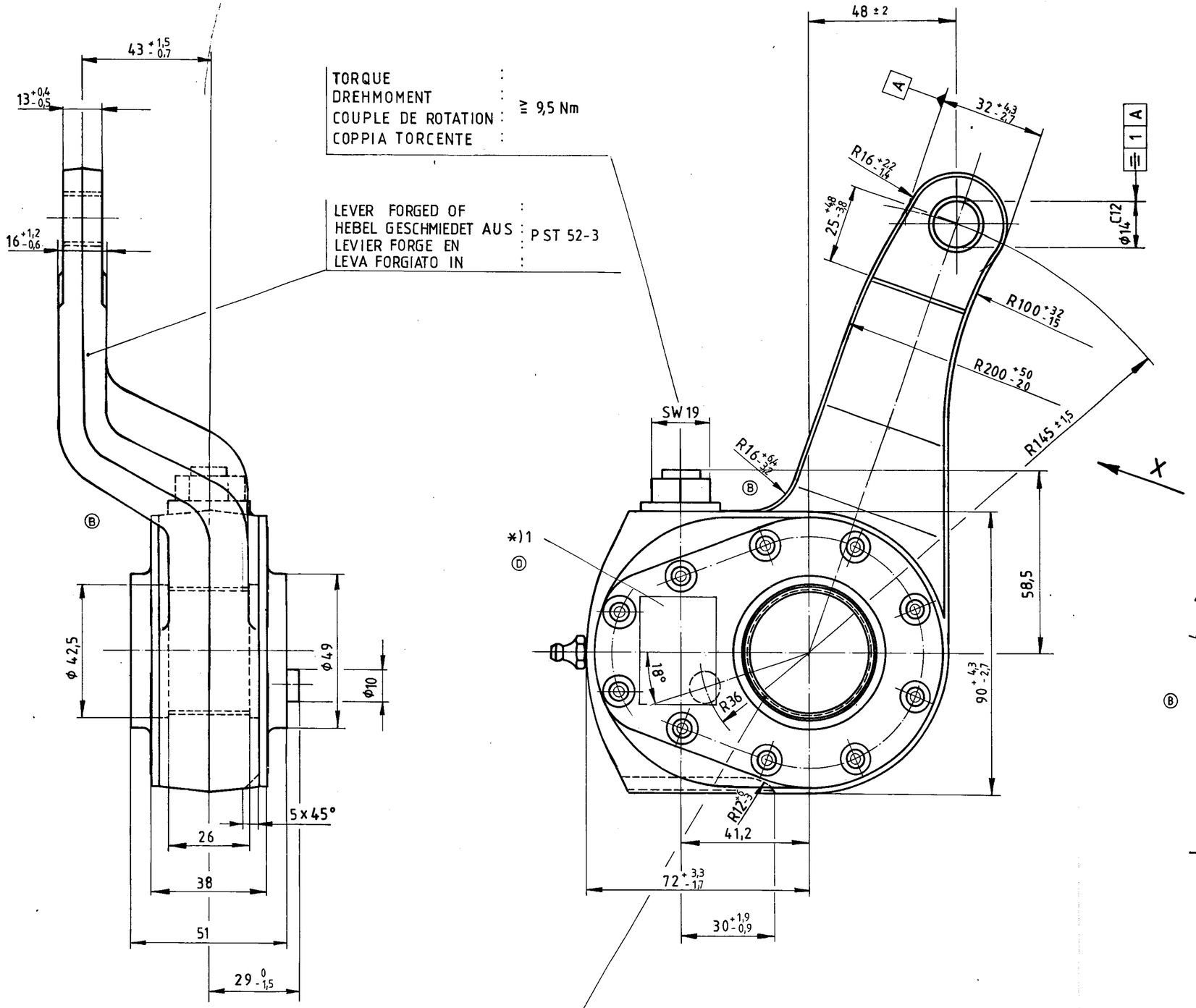

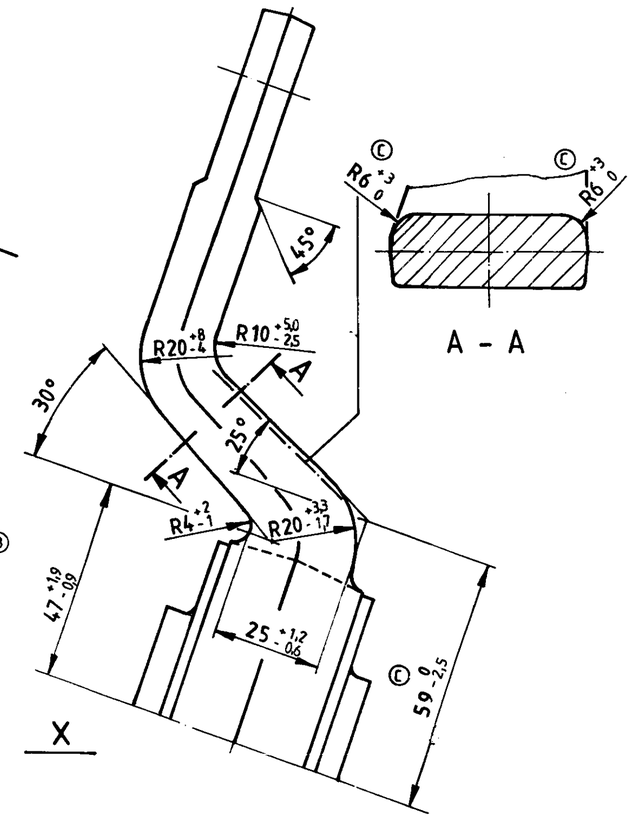

PROFILE :
PROFIL :
PROFILE : N42x1,5x26x9H DIN 5480
PROFILO :

SURFACE PROTECTION EXCEPT HOLES, TOOTHING OF WORM WHEEL AND LUBRICATION FITTING :

OBERFLAECHENSCHUTZ AUSSER BOHRUNGEN, SCHNECKENRADVERZAHNUNG UND SCHMIERNIPPEL : 852 002 400 4 (JED-240)

PROTECTION DE SURFACE SAUF LES TROUS, LA DENTURE DE LA ROUE-VIS ET GRAISSEUR : RAL 6006

PROTEZIONE SUPERFICI ECCETTO I FORI, LA DENTATURA DELLA RUOTA ELICOIDALE E INGRASSATORE :

FURTHER TECHNICAL DATA SEE
IDENTIFICATION No
CODE FOR DOCUMENT 605 SHEET TO

GENERAL TOLERANCES

CLASS	RANGE OF NOMINAL DIMENSIONS (± mm) 1)	< 50	> 50 < 180	> 180 < 400	> 400	∡
I		0,5	1	1,5	2	± 3°
II	X	1	2	3	4	
III		2	3,5	5	6,5	

TAPPED HOLES ACC ISO 4039
1) TOLERANCE CLASS APPLIED CROSSMARKED

CHANG No	LETTER	DATE
	L	
	K	
	J	
	H	
	G	
	F	
	E	
38123 2	D	88-03-25
V 30313 3	C	84-02-16
V 30301 3	B	84-01-20
V	A	83-10-27

COPYRIGHT BY WABCO

DATE	SIGNATURE
DRAWN 81-07-27	
CHECKED —"—	
STANDARDIZATION 83-11-15	

WABCO

SLACK ADJUSTER
LEVIER-CAME REGLABLE
REGISTRATORE DEI CEPPI
GESTAENGESTELLER (GSK)

MASS	SCALE	IDENTIFICATION	CODE FOR DOCUMENT	SHEET
≈3,0 kg	1:1	433 506 729 0	605	1/1
SIZE A2	TRI 140	CODE FOR FUNCTION 545 / CODE FOR SHAPE	REPLACEMENT FOR 884 004 555 0 Ⓐ	

100 mm

Tutti i diritti, ivi compresi quelli di traduzione, di stampa e di riproduzione per fotocopia o altro sistema, sono riservati. Senza autorizzazione esplicita ogni utilizzazione costituirà un evidente abuso e comporterà il risarcimento dei danni subiti. E' fatta riserva di tutti i diritti derivanti da brevetti o modelli.

Tous droits de propriété intellectuelle et industrielle, y compris ceux de traduction, de reproduction et de diffusion par photocopie ou tout autre procédé, sont réservés. Sauf autorisation expresse, tout manquement à cette règle constitue un délit de contrefaçon. Le non-respect de ces droits peut donner lieu à des poursuites judiciaires et à des dommages-intérêts. Tous droits de propriété notamment en matière de brevets et de modèles.

Copyright of this document, and giving it to others and the use or communication of the contents thereof, are forbidden without express authority. Contravention of this restriction will constitute an evident abuse and result in a liability to the payment of damages. All rights are reserved in the event of the grant of a patent or the registration of an utility model or design.

Mitteilung ihres Inhalts sowie Verwertung und Weitergabe dieser Unterlage, nicht gestattet, soweit nicht ausdrücklich zugestanden. Zuwiderhandlungen verpflichten zu Schadensersatz. Alle Rechte für den Fall der Patenterteilung oder Gebrauchsmuster-Eintragung vorbehalten.

"Normdruck" 01 6016 81