COPYRIGHT BY WABCO WESTINGHOUSE GMBH HANNOVER

Non è permesso consegnare a terzi o riprodurre questo documento, nè utilizzarne il contenuto o renderlo comunque noto a terzi senza autorizzazione esplicita. Ogni infrazione costituirà un evidente abuso e comporterà il risarcimento dei danni subiti. E' fatta riserva di tutti i diritti derivanti da brevetti o modelli.

Copying of this document, and giving it to others and the use or communication of the contents thereof, are forbidden without express authority. Contravention of this restriction will constitute an evident abuse and result in a liability to the payment of damages. All rights are reserved in the event of the grant of a patent or the registration of an utility model or design.

Toute communication ou reproduction de ce document, toute exploitation ou communication de son contenu sont interdites, sauf autorisation expresse. Tout manquement à cette règle constitue un abus évident et expose son auteur au versement de dommages et intérêts. Tous droits de propriété industrielle réservés, notamment en matière de brevets et de modèles.

Weitergabe sowie Vervielfältigung dieser Unterlage, Verwertung und Mitteilung ihres Inhalts nicht gestattet, soweit nicht ausdrücklich zugestanden. Zuwiderhandlungen stellen einen offensichtlichen Mißbrauch dar und verpflichten zu Schadenersatz. Alle Rechte für den Fall der Patenterteilung oder Gebrauchsmuster-Eintragung vorbehalten.

DIRECTION OF OPERATION
BETAETIGUNGSRICHTUNG
DIRECTION DE COMMANDE
DIREZIONE DI AZIONAMENTO

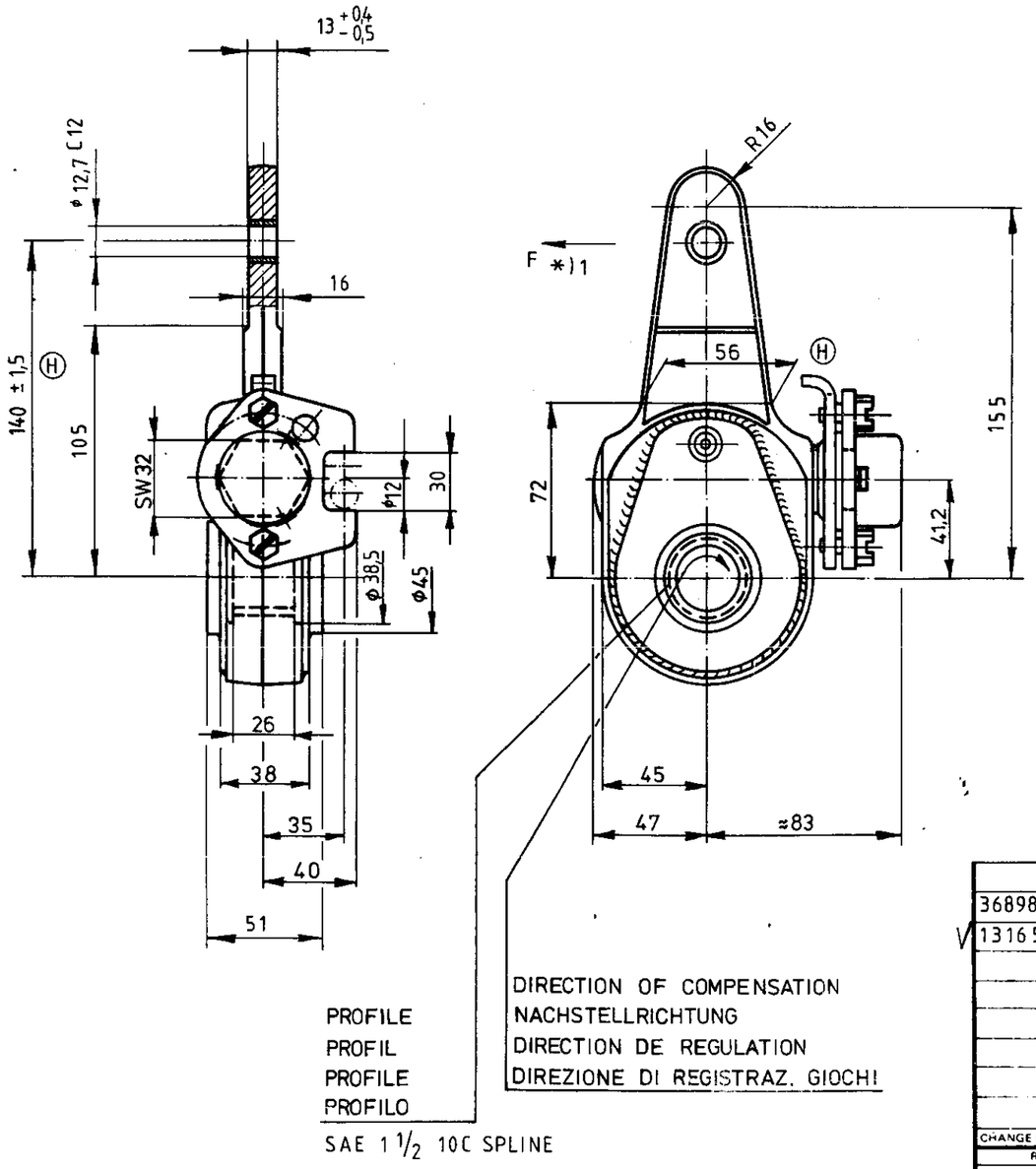

127 C12 +0,275 +0,095

Ⓗ LOAD: SEE PRODUCT SPECIFICATION
BELASTUNG: SIEHE PRODUKTSPEZIFIKATION
CHARGE: VOIR PRODUCT SPECIFICATION
CARICO: VEDERE SPECIFICA DI PRODOTTO — 433 576 500 0

*) 1 REQUIRED RESTORING FORCE
ERFORDERLICHE RUECKSTELLKRAFT
FORCE A REPOUSSER NECESSAIRE
LA FORZ DI RITORNO NECESSARIO — F ≙ Md ≧ 17 Nm

SURFACE PROTECTION EXCEPT TOOTHING OF WORM WHEEL, ADJUSTING COUPLING AND HOLES
OBERFLAECHENSCHUTZ AUSSER SCHNECKENRADVERZAHNUNG, NACHSTELLKUPPLUNG UND BOHRUNGEN — 852 002 400 4 (JED-240)
PROTECTION DE SURFACE SAUF LA DENTURE DE LA ROUE-VIS, L'ACCOUPLEMENT DE REGLAGE ET LES TROUS — RAL 6006
PROTEZIONE SUPERFICI ECCETTO LA DENTATURA DELLA RUOTA ELICOIDALE, IL GIUNTO DI REGISTRATORE E I FORI.

CHANGE NO	LETT	DATE
36898	3x H	88-01-18
13165	1x G	78-06-02

REPLACEMENT FOR: ORIG. GL. NR. V. 74-02-11 (G)

	DATE	SIGNATURE
DRAWN	78-06-02	
CHECKED	78-06-26	Seewald
STANDARDIZATION	78-06-28	

WABCO WESTINGHOUSE

AUTOMATIC SLACK ADJUSTER
LEVIER-CAME REGLABLE AUTOMAT.
REGISTRATORE AUTOMAT. DEI CEPPI
AUTOMAT. GESTAENGESTELLER.

MASS	SCALE	IDENTIFICATION CODE	SHEET
Kg	1:2,5	433 571 004 0	1/1

SIZE	TRI	CODE FOR FUNCTION	CODE FOR SHAPE	CODE FOR DOCUMENT
A 3	140	546		605

100 mm