SURFACE PROTECT./OBERFL.SCHUTZ	
I	JED-260
II	JED-256-1

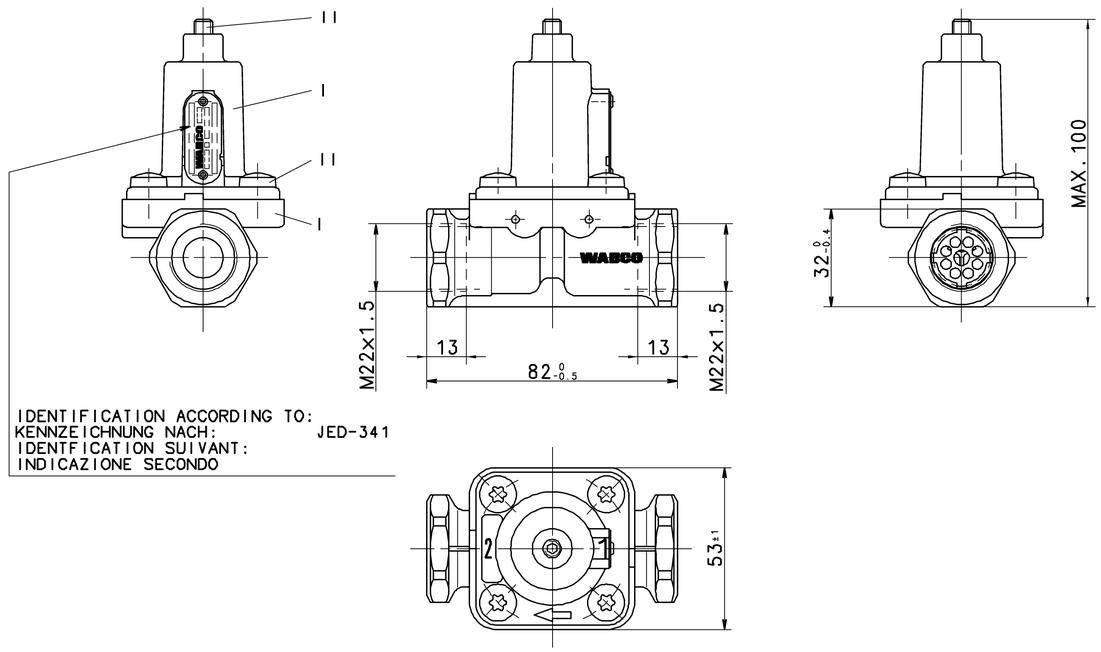

IDENTIFICATION ACCORDING TO:
KENNZEICHNUNG NACH: JED-341
IDENTFICATION SUIVANT:
INDICAZIONE SECONDO

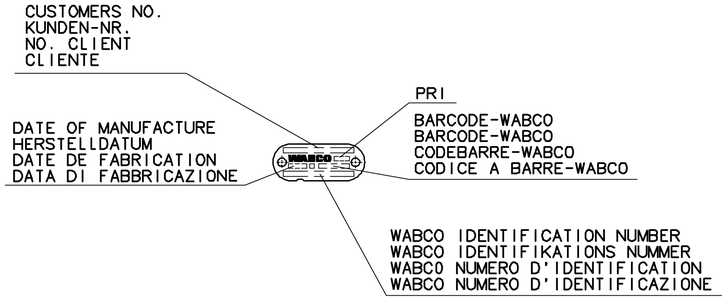

TORQUE FOR CONNECTIONS:
ANZUGSMOMENT FUER EINSCHRAUBSTUTZEN:
COUPLE DE SERRAGE DES RACCORDS:
COPPIA DI SERRAGGIO DEI RACCORDI: M22x1.5: $M_{max.}$ = 53 Nm

WORKING PRESSURE:
BETRIEBSDRUCK:
PRESSION DE SERVICE:
PRESSIONE D'ESERCIZIO: MAX. p_e = 13 bar

THERMAL RANGE OF APPLICATION:
THERMISCHER ANWENDUNGSBEREICH:
GAMME D'APPLICATION THERMIQUE:
CAMPO DI APPLICAZIONE TERMICA: -40°C...+80°C

LOAD: SEE PRODUCT SPECIFICATION
**) BELASTUNG: SIEHE PRODUKTSPEZIFIKATION
CHARGE: VOIR PRODUCT SPECIFICATION
CARICO: VEDERE SPECIFICADI PRODOTTO

1 SUPPLY
ENERGIEZUFLUSS
ALIMENTATION
ALIMENTAZIONE

2 DELIVERY
ENERGIEABFLUSS
UTILISATION
MANDATA

MEDIUM: AIR
MEDIUM: LUFT
FLUIDE: AIR
FLUIDO: ARIA

NOMINAL DIAMETER:
NENNWEITE:
DIAMETRE NOMINAL:
DIAMETRO NOMINALE: Ø8mm = 50mm²

CHARGING PRESSURE: SEE TABLE
UEBERSTROEMDRUCK: SIEHE TABELLE
PRESSION DE BARRAGE: VOIR TABLEAU
PRESSIONE DI PRESA: VEDERE TABELLA

WITHOUT RETURN FLOW
OHNE RURCKSTROEMUNG
SANS RETOUR
SENZA RITORNO

DEVICE NUMBER GERAETE-NUMMER NUMERO D' APPAREIL NUMERO CODICE DELL APPARECCHIO WABCO	CUSTOMERS NO. KUNDEN-NR. NO. CLIENT CLIENTE	ZGS	CAD	CHARGING PRESSURE UEBERSTROEMDRUCK PRESSION DE BARRAGE PRESSIONE DI PRESA p_e = (bar) (p_2 = 0bar)
Ⓜ434 100 603 0				$2.0^{+0.0}_{-0.3}$
434 100 601 0				$5.2^{+0.3}_{0}$
434 100 600 0				$8.0^{+0.3}_{0}$
434 100 143 0				$9.0^{0}_{-0.3}$ **)
434 100 139 0				$8.5^{0}_{-0.3}$
434 100 133 0				$7.8^{0}_{-0.3}$
434 100 131 0				$7.3^{0}_{-0.3}$
434 100 130 0				$7.0^{0}_{-0.3}$
434 100 128 0				$5.3^{0}_{-0.3}$
434 100 127 0				$6.7^{0}_{-0.3}$
434 100 126 0				$6.5^{0}_{-0.3}$
434 100 125 0				$6.0^{0}_{-0.3}$
434 100 124 0				$5.5^{0}_{-0.3}$
434 100 123 0				$5.0^{0}_{-0.3}$
434 100 122 0				$4.5^{0}_{-0.3}$
434 100 121 0				$4.0^{0}_{-0.3}$

TOUTE COMMUNICATION OU REPRODUCTION DE CE DOCUMENT, TOUTE EXPLOITATION OU COMMUNICATION DE SON CONTENU NE SONT ELLES PAS AUTORISEES SAUF AUTORISATION ECRITE. TOUS DROITS DE PROPRIETE INDUSTRIELLE ET INTELLECTUELLE SUR CE DOCUMENT RESERVES.
NON È PERMESSO CONSEGNARE A TERZI O RIPRODURRE QUESTO DOCUMENTO, NE UTILIZZARNE IL CONTENUTO O REVEALE IL CONTENUTO. SALVO AUTORIZZAZIONE SCRITTA. TUTTI I DIRITTI DI PROPRIETÀ INDUSTRIALE E INTELLETTUALE SUL DOCUMENTO SONO RISERVATI.
WITEGAARD SAMEN EVENTUELE DOCUMENTEN OF GEGEVENS OF HUN INHOUD OPENBAAR MAKEN ZONDER SCHRIFTELIJKE TOESTEMMING IS NIET TOEGESTAAN. ALLE INDUSTRIELE EN INTELLECTUELE EIGENDOMSRECHTEN VOORBEHOUDEN.
DEN DATEN DIESES DOKUMENTS DARF DRITTEN WEDER MITGETEILT NOCH INHALTLICH VERWERTET OD. VERVIELFÄLTIGT WERDEN. ALLE RECHTE VORBEHALTEN.
DOCUMENTO SOTTO LA PROTEZIONE DELLA LEGGE. LA RIPRODUZIONE, LA DIFFUSIONE E LA COMUNICAZIONE DEL CONTENUTO DI QUESTO DOCUMENTO SONO VIETATE SENZA ESPRESSA AUTORIZZAZIONE. TUTTI I DIRITTI DI PROPRIETÀ INDUSTRIALE E INTELLETTUALE SUL DOCUMENTO SONO RISERVATI.
DOCUMENTO BAJO LA PROTECCION DE LA LEY. LA REPRODUCCION, DIFUSION Y COMUNICACION DE SU CONTENIDO SIN PERMISO EXPRESO QUEDAN PROHIBIDAS. TODOS LOS DERECHOS DE PROPIEDAD INDUSTRIAL E INTELECTUAL SOBRE ESTE DOCUMENTO SON RESERVADOS.
DOCUMENTO SOB A PROTECÇÃO DA LEI. A REPRODUÇÃO, DIFUSÃO E COMUNICAÇÃO DO SEU CONTEÚDO SEM PERMISSÃO EXPRESSA ESTÃO PROIBIDAS. TODOS OS DIREITOS DE PROPRIEDADE INDUSTRIAL E INTELECTUAL SOBRE ESTE DOCUMENTO ESTÃO RESERVADOS.
DOKUMENT SOM ER VERNET AV LOVEN. DET ER IKKE TILLATT Å GJENGI DOKUMENTET TIL TREDJEMANN, EKSPLOATERE DETTE OG DELE INNHOLDET UTEN SKRIFTLIG TILLATELSE. ALLE INDUSTRIELLE OG INTELLEKTUELLE EIENDOMSRETTIGHETER PÅ DOKUMENTET ER FORBEHOLDT.
DOKUMENT SKYDDAT AV LAGEN. ÅTERGIVANDE, DISTRIBUTION OCH UTNYTTJANDE AV DOKUMENTETS INNEHÅLL UTAN SKRIFTLIG TILLSTÅND ÄR EJ TILLÅTET. ALLA INDUSTRIELLA OCH INTELLEKTUELLA EGENDOMSRÄTTIGHETER PÅ DOKUMENTET ÄR FÖRBEHÅLLNA.
DOKUMENT JEST CHRONIONY PRAWEM AUTORSKIM. PRZEKAZYWANIE, POWIELANIE I UDOSTĘPNIANIE JEGO TREŚCI BEZ ZGODY ZABRONIONE. WSZYSTKIE PRAWA PRZEMYSŁOWE I INTELEKTUALNE DO TEGO DOKUMENTU ZASTRZEŻONE.
DOKUMENT JE PRAVNO ZAŠČITEN. PREPOVEDANO KOPIRANJE, PRENOS IN UPORABA VSEBINE BREZ PISNEGA DOVOVOLJENJA. VSE INDUSTRIJSKE IN INTELEKTUALNE PRAVICE DO TEGA DOKUMENTA SO PRIDRŽANE.
DOKUMENT JE PRAVNO ZAŠČITEN. PREPOVEDANO KOPIRANJE, PRENOS IN UPORABA VSEBINE BREZ PISNEGA DOVOVOLJENJA. VSE INDUSTRIJSKE IN INTELEKTUALNE PRAVICE DO TEGA DOKUMENTA SO PRIDRŽANE.
DOKUMENT JE PRAVNO ZAŠČITEN. PREPOVEDANO KOPIRANJE, PRENOS IN UPORABA VSEBINE BREZ PISNEGA DOVOVOLJENJA. VSE INDUSTRIJSKE IN INTELEKTUALNE PRAVICE DO TEGA DOKUMENTA SO PRIDRŽANE.
DOKUMENT JEST CHRONIONY PRAWEM AUTORSKIM. PRZEKAZYWANIE, POWIELANIE I UDOSTĘPNIANIE JEGO TREŚCI BEZ ZGODY ZABRONIONE. WSZYSTKIE PRAWA PRZEMYSŁOWE I INTELEKTUALNE DO TEGO DOKUMENTU ZASTRZEŻONE.
DOKUMENT JEST CHRONIONY PRAWEM AUTORSKIM. PRZEKAZYWANIE, POWIELANIE I UDOSTĘPNIANIE JEGO TREŚCI BEZ ZGODY ZABRONIONE. WSZYSTKIE PRAWA PRZEMYSŁOWE I INTELEKTUALNE DO TEGO DOKUMENTU ZASTRZEŻONE.

GENERAL SPECIFICATION: JED-334					
FURTHER TECHNICAL DATA:					
DOC. CODE:	SHEET: TO				
GENERAL TOLERANCES					
CLASS 1)	RANGE OF NOMINAL DIMENSIONS (± mm) ≤50	>50 ≤180	>180 ≤400	>400	
FINE	0,5	1,0	1,5	2,0	
MEDIUM ☒	1,0	2,0	3,0	4,0	± 3°
COARSE	2,0	3,5	5,0	6,5	
TAPPED HOLES ACC. ISO 4039 / JED-152					
1) TOLERANCE CLASS APPLIED CROSSMARKED					

DCN-NO.	REV.	DATE
063461	3xM	06-02-14
082491	2xL	02-04-24
077898	4xK	01-11-09

CADIM-DRAWING COPYRIGHT

DATE	SIGNATURE
90-03-27	SEEW.
CHECKED: 90-03-27	DEIKE
STANDARDIZATION: 90-03-27	PANT.

WABCO

CHARGING VALVE
UEBERSTROEMVENTIL
VALVE DE BARRAGE
VALVOLA DI PRESA D'ARIA

MASS	SCALE	PRODUCT IDENTIFICATION NO.	DOC. CODE	SHEET
0.450 KG	1:1	434 100 199 0	653	1/1
SIZE A 1	T.R.I. 510 Ⓜ	SHAPE CODE	REPLACEMENT FOR 434 100 199 0 OF 90-03-27	

100mm

EXPERT CODE 8 1 8 Ⓜ

PRODUCT TYPE 0 0 ☒

1018/016/13/04.93
835/653