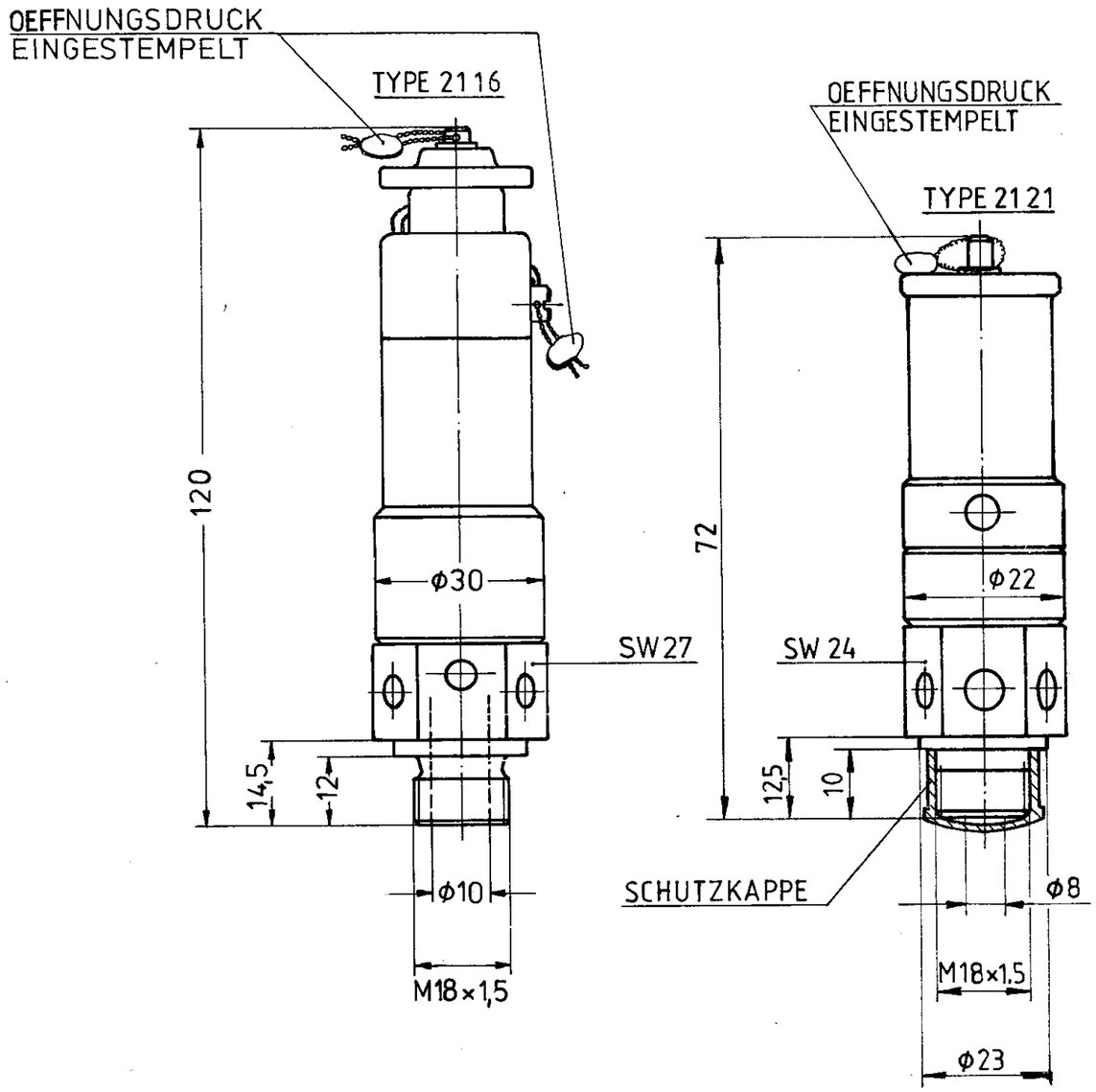

NEUE BESTELL-NUMMER	OEFFNUNGSDRUCK [bar]	ABBLASELEISTUNG bei +20°C u. 760 TORR [m^3 / h]	BEMERKUNGEN
434 601 100 0	2,0 + 0,30	98	TYPE 2121 FA. LORCH
434 601 101 0	2,6 + 0,30	113	
434 601 102 0	3,8 + 0,38	155	(A)
434 601 103 0	4,6 + 0,46	181	
434 601 104 0	5,3 + 0,53	197	
434 601 105 0	6,0 + 0,60	226	
434 601 106 0	6,5 + 0,65	242	
434 601 107 0	8,0 + 0,80	291	STAUBGESCHUETZT 434 601 151 0
434 601 108 0	10,0 + 1,00	356	STAUBGESCHUETZT 434 601 152 0
434 601 109 0	12,0 + 1,20	420	
434 601 110 0	15,0 + 1,50	517	
434 601 111 0	17,0 + 1,70	582	
434 601 120 0	14 + 1,4	485	

TECHNISCHE DATEN:

THERM. ANWENDUNGSBEREICH	-40°C bis +200°C
MEDIUM	LUFT
EINBAULAGE	BELIEBIG
GEWICHT	CA. 0,4 kg
WERKSTOFF	MESSING MIT VITONDICHTUNG
TYPE	2116 UND 2121

Tous droits de propriété industrielle réservés. Conservati tutti i diritti di proprietà industriale, anche in caso di concessione di brevetti o di registrazione di un modello di utilità.
All rights are reserved in the event of the grant of a patent or the registration of a utility model or design. Alle Rechte für den Fall der Patenterteilung oder Gebrauchsmuster-Eintragung vorbehalten.

COPYRIGHT BY WABCO

DATE	SIGNATURE
DRAWN 90-06-01	Druschek
CHECKED 90-06-01	Du.
STANDARDIZATION	gez. Knudsen

WABCO

SAFETY VALVE
SICHERHEITSVENTIL
SOUPAPE DE SURETE
VALVOLA DI SICUREZZA

CHANG.No.	LETT.	DATE
041038	4 × A	90.06.01

REPLACEMENT FOR: 434 601 100 0 v.72-10-09

MASS: kg | SCALE: 1:1 | SIZE: A3 | T.R.I.: 140

IDENTIFICATION: 434 601 119 0 (A)

SHEET 1/1

CODE FOR FUNCTION	CODE FOR SHAPE	CODE FOR DOCUMENT
		653

100 mm

Pr. Gr. 595