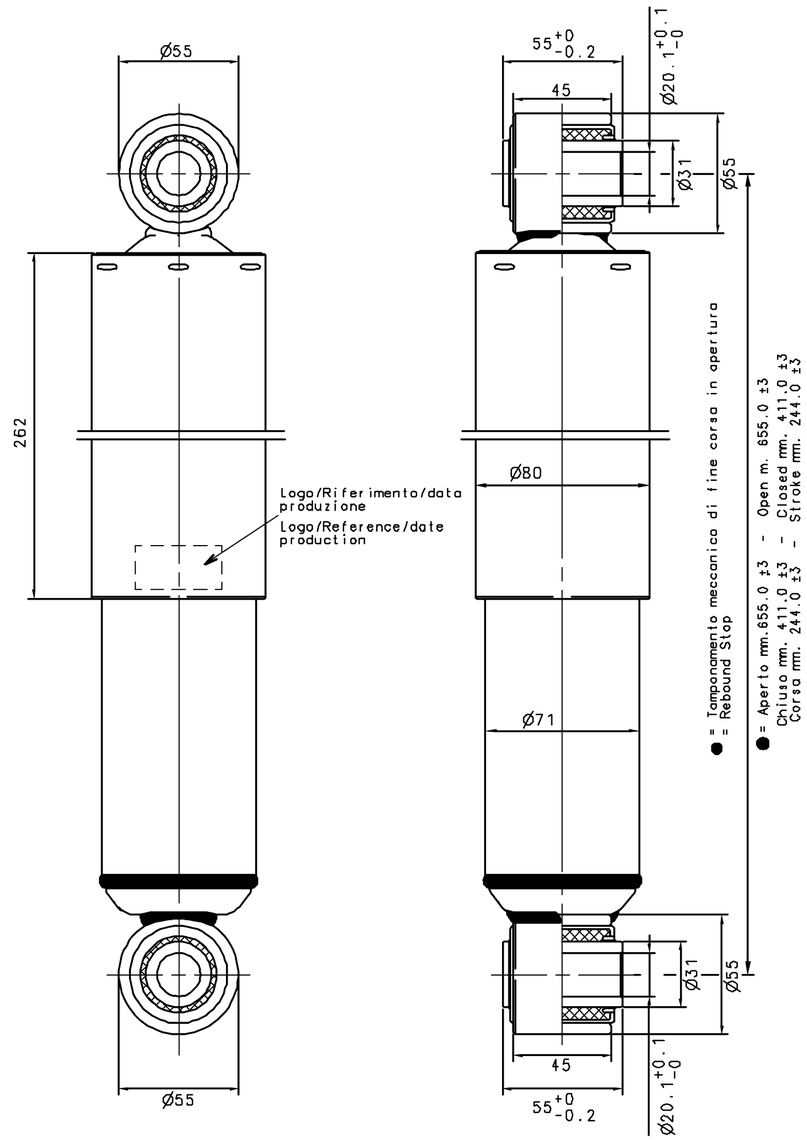


| Caratteristiche di Frenatura-Damping Characteristics-Corsa-Stroke 100 | | | |
|---|---|---|---|
| Velocita-Velocity | Estensione-Extension | Compressione-Compression | Tolleranza-Tollerance |
| 0.13 m/sec. | 6142.08 (N) | -660.39 (N) | +/-15% |
| 0.52 m/sec. | 9653.20 (N) | -1494.57 (N) | +/-15% |

| Rev. | Modifica apportata / Modification bring | Sigla | Data |
|---|---|---|---|
| 05 | | | |
| 04 | | | |
| 03 | | | |
| 02 | | | |
| 01 | . | . | . |

DISEGNO ESEGUITO CON CAD VIETATO MODIFICHE MANUALI
CAD DRAWING HADNDLING ON CAD SYSTEM ONLY NOT ADMITTED MANUAL CHANGES

Riferimento numero: Ref. number: 438 600 516 0

Cliente: WABCO
Applicazione: .
Posizione: .

Data /Date: 30/07/2001
Disegnato / Drawn from: Andrea Pelaia
Firma / Signature: Pelaia Andrea
Approvato: Approved from: Giuliano Giuliani
Firma / Signature: Giuliano Giuliani

A3 | CAD
Scala / Scale: 1:2

Riferimento originale n°: Ref. original number: 890658
File numero: File number: W-890658
Dis. numero: Draw number: A-00320
Tolleranza generale: General tolerance: ISO 2768

GENERAL SPECIFICATION: JED-334
FURTHER TECHNICAL DATA:
DOC. CODE: SHEET: TO

GENERAL TOLERANCES

| CLASS 1) | RANGE OF NOMINAL DIMENSIONS ( ± mm ) ≤50 | > 50 ≤180 | >180 ≤400 | >400 | ∡ |
|---|---|---|---|---|---|
| FINE | 0,5 | 1,0 | 1,5 | 2,0 | ± 3° |
| MEDIUM ☒ | 1,0 | 2,0 | 3,0 | 4,0 | |
| COARSE | 2,0 | 3,5 | 5,0 | 6,5 | |

TAPPED HOLES ACC. ISO 4030 / JED-152
1) TOLERANCE CLASS APPLIED CROSSMARKED

DCN-NO. | REV. | DATE

CADAM-DRAWING COPYRIGHT
DATE | SIGNATURE
DRAWN: 11-08-06 LESZCZUK
CHECKED: 11-08-06 SUTOR
STANDARDIZATION:

**WABCO**
SHOCK ABSORBER

MASS: KG | SCALE: 1:2 | SIZE: A 2 | T.R.I.: 560
PRODUCT IDENTIFICATION NO.: 438 600 516 0
DOC. CODE: 605 | SHEET: 1/1
SHAPE CODE | REPLACEMENT FOR

100mm

EXPERT CODE 9 4 5
PRODUCT TYPE

TQ09/012/3/04.93
805/653

TOUTE COMMUNICATION OU REPRODUCTION DE CE DOCUMENT, TOUTE EXPLOITATION OU COMMUNICATION DE SON CONTENU SONT INTERDITES SAUF AUTORISATION ÉCRITE. TOUT ABUS EST PASSIBLE DE DOMMAGES ET INTÉRÊTS. TOUS DROITS DE PROPRIÉTÉ INDUSTRIELLE RÉSERVÉS, NOTAMMENT EN MATIÈRE DE BREVETS ET DE MODÈLES.
WEITERGABE SOWIE VERVIELFÄLTIGUNG DIESER UNTERLAGE, VERWERTUNG UND MITTEILUNG IHRES INHALTS NICHT GESTATTET SOWEIT NICHT AUSDRÜCKLICH GESTATTET. ZUWIDERHANDLUNGEN VERPFLICHTEN ZU SCHADENSERSATZ. ALLE RECHTE FÜR DEN FALL DER PATENTERTEILUNG ODER GEBRAUCHSMUSTER-EINTRAGUNG VORBEHALTEN.
NON È PERMESSO CONSEGNARE A TERZI O RIPRODURRE QUESTO DOCUMENTO, NE UTILIZZARNE IL CONTENUTO O RENDERLO PUBBLICO SENZA AUTORIZZAZIONE SCRITTA. IL CONTRAVVENTORE È TENUTO AL RISARCIMENTO DEI DANNI. SUBITI. È FATTA RISERVA DI TUTTI I DIRITTI DERIVANTI DA BREVETTI O MODELLI.
COPYING OF THIS DOCUMENT, GIVING IT TO OTHERS AND THE USE OR COMMUNICATION OF THE CONTENTS THEREOF, ARE FORBIDDEN WITHOUT EXPRESS AUTHORITY. OFFENDERS ARE LIABLE TO THE PAYMENT OF DAMAGES. ALL RIGHTS ARE RESERVED IN THE EVENT OF THE GRANT OF PATENT OR REGISTRATION OF A UTILITY MODEL OR DESIGN.
NO ESTA PERMITIDO ENTREGAR A TERCEROS, COPIAR O UTILIZAR EL CONTENIDO DE ESTE DOCUMENTO SIN AUTORIZACIÓN. EL INFRACTOR ESTÁ OBLIGADO A INDEMNIZAR LOS DAÑOS. TODOS LOS DERECHOS DE PROPIEDAD INDUSTRIAL SON RESERVADOS, EN ESPECIAL LOS DE PATENTES Y MODELOS DE UTILIDAD.
TOUTE COMMUNICATION OU REPRODUCTION DE CE DOCUMENT, TOUTE EXPLOITATION OU COMMUNICATION DE SON CONTENU SONT INTERDITES SAUF AUTORISATION ÉCRITE. TOUT ABUS EST PASSIBLE DE DOMMAGES ET INTÉRÊTS. TOUS DROITS DE PROPRIÉTÉ INDUSTRIELLE RÉSERVÉS, NOTAMMENT EN MATIÈRE DE BREVETS ET DE MODÈLES.