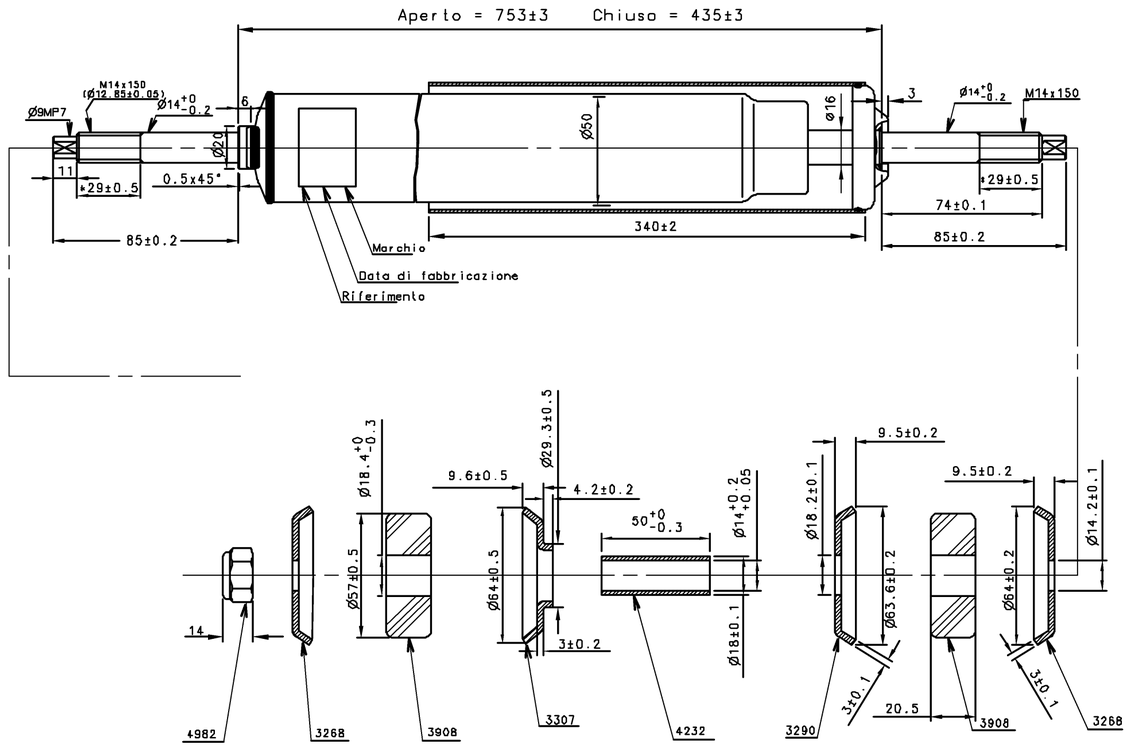

Velocità m/s	0.13	0.26	±Tol%
Estensione (daN)	180	300	15
Compress (daN)	65 (A)	95	15

Rev.	Modifica apportata / Modification bring	Sigla	Data
D5			
D4			
D3			
D2			
D1	.	.	.

DISEGNO ESEGUITO CON CAD VIETATO MODIFICHE MANUALI
CAD DRAWING HADNDLING ON CAD SYSTEM ONLY NOT ADMITTED MANUAL CHANGES

Riferimento numero: Ref. number: 438 600 569 0	Cliente: WABCO	Data /Date	25/05/2006
	Applicazione: -	Disegnato / Drawn from	Andrea Pelaia
		Firma / Signature:	Pelaia Andrea
	Posizione: -	Approvato: Approved from:	Giuliano Giuliani
		Firma / Signature:	Giuliano Giuliani
A3 CAD	Riferimento originale n°: Ref. original number: 890395	File numero: File number	W-890395
		Dis. numero: Draw number	S-395
Scala / Scale: 1:2		Tolleranza generale: General tolerance	ISO 2768

GENERAL SPECIFICATION: JED-334					
FURTHER TECHNICAL DATA:					
DOC. CODE:	SHEET: TO				
GENERAL TOLERANCES					
CLASS 1)	RANGE OF NOMINAL DIMENSIONS (± mm) ≤50	> 50 ≤180	>180 ≤400	>400	∡
FINE	0,5	1,0	1,5	2,0	
MEDIUM ☒	1,0	2,0	3,0	4,0	± 3°
COARSE	2,0	3,5	5,0	6,5	
TAPPED HOLES ACC. ISO 4030 / JED-152					
1) TOLERANCE CLASS APPLIED CROSSMARKED					

DGN-NO.	REV.	DATE

CADAM-DRAWING COPYRIGHT

DATE	SIGNATURE	
DRAWN: 04-08-06	LESZCZUK	
CHECKED: 04-08-06	SUTOR	
STANDARDIZATION:		

WABCO

SHOCK ABSORBER

MASS	SCALE	PRODUCT IDENTIFICATION NO.	DOC. CODE	SHEET
KG	1:2	438 600 569 0	605	1/1
SIZE A 2	T.R.I. 560	SHAPE CODE	REPLACEMENT FOR	

100mm

EXPERT CODE 9 4 5

PRODUCT TYPE

1008/012/3/04.93

605/653

TOUTE COMMUNICATION OU REPRODUCTION DE CE DOCUMENT, TOUTE EXPLOITATION OU COMMUNICATION DE SON CONTENU NE SONT PERMISES SAUF AUTORISATION ÉCRITE. TOUTES DÉCHÉANCES À CE SUJET ÉTANT RÉSERVÉES. EN PARTICULIER, LE DÉPÔT D'UN MODÈLE OU BREVET EST SUSCEPTIBLE DE MODIFIER LES DROITS DÉCRITS CI-DESSUS. EVIDENT IT EXPOSES SON AUTEUR AU VERSEMENT DE DOMMAGES ET INTÉRÊTS. TOUS DROITS DE PROPRIÉTÉ INDUSTRIELLE RESERVES, NOTAMMENT EN MATIÈRE DE BREVETS ET DE MODÈLES.

WEITERGABE SOWIE VERVIELFÄLTIGUNG DIESER UNTERLAGE, VERWERTUNG UND MITTEILUNG IHRES INHALTS NICHT GESTATTET SOWEIT NICHT AUSDRÜCKLICH ZUGESTANDEN. ZUWIDERHANDLUNGEN VERPFLICHTEN ZU SCHADENSERSATZ. SOWEIT EINE ANMELDUNG ODER EINTRAGUNG EINES GEWERBLICHEN SCHUTZRECHTS ERFOLGT, SIND MISSBRAUCH DAR UND VERPFLICHTEN ZU SCHADENERSATZ. ALLE RECHTE FÜER DEN FALL DER PATENTERTEILUNG ODER GEBRAUCHSMASTER-EINTRAGUNG VORBEHALTEN.

NON E PERMESSO CONSEGNARE A TERZI O RIPRODURRE QUESTO DOCUMENTO, NE UTILIZZARNE IL CONTENUTO O RENDERNE ESPLICITA ALTRA PERSONA. SE AUTORIZZATO. ANCHE PARZIALMENTE. CIÒ COSTITUISCE UN'INFRAZIONE. ABUSO E COMPORTERÀ IL RISARCIMENTO DEI DANNI. SUBITI. L'EFATTA RISERVA DI TUTTI I DIRITTI DERIVANTI DA BREVETTI O MODELLI.

COPYING OF THIS DOCUMENT, GIVING IT TO OTHERS AND THE USE OR COMMUNICATION OF THE CONTENTS THEREOF, ARE FORBIDDEN WITHOUT EXPRESS AUTHORITY. OFFENDERS ARE LIABLE TO THE PAYMENT OF DAMAGES. ALL RIGHTS ARE RESERVED IN THE EVENT OF THE GRANT OF A UTILITY MODEL OR DESIGN. THIS DOCUMENT IS THE SUBJECT OF COPYRIGHT.