TYPE OF SWITCH SCHALTERTYP TYPE DE CONTACTEUR TYPO DI INTERRUTTORE	A= CIRCUIT BREAKER (NORMALLY CLOSED) A= AUSSCHALTER (KONTAKT OEFFNEND) A= INTERRUPTEUR (NORMALEMENT FERME) A= INTERRUTTORE (NORMALMENTE CHIUSO)
WORKING PRESSERE BETRIEBSDRUCK PRESSION DE SERVICE PRESSIONE DELL'ESERCIZIO	MAX. 10 bar
SWITCHING PRESSURE SCHALTDRUCK PRESSION DE REGLAGE PRESIONE DI REGULAZIONE	5.8±0.4 bar
SAFETY AGAINST EXCESS PRESSURE UEBERDRUCKSICHERHEIT SECURITE CONTRE EXCES DE PRESSION SECUREZZA CONTRO LA SOVRA-PRESSIONE	30 bar
MEDIUM MEDIUM FLUIDE FLUIDO	AIR, MINERALOIL LUFT, MINERALOEL AIR, HUILE MINERALE ARIA, OLIO MINERALE
THERMAL RANGE OF APPLICATION THERMISCHER ANWENDUNGSBEREICH GAMME D'APPLICATION THERMIQUE CAMPO DI APPLICAZZIONE THERMICA	-40°C ... +80°C
TYPE OF CURRENT STROMART NATURE DU COURANT NATURA DELLA CORRENTE	DIRECT CURRENT GLEICHSTROM COURANT CONTINU CORRENTE CONTINUA
SWITCHING CAPACITY	MAX. 30W AT 5A (OHMIC LOAD) WITH INDUCTIVE LOAD (E.G. SOLENOIDS) RELAY SWITCHES 445 003 ... . HAVE TO BE CONNECTED WITH IN SERIES
SCHALTLEISTUNG	MAX .30W BEI 5A (OHMSCHE BELASTUNG) BEI INDUKTIVER BELASTUNG (z.B. MAGNETE) SIND SCHALTSCHUETZE 445 003 ... . VORZUSCHALTEN
POUVOIR DU COUPURE	30W MAX. A 5A (CHARGE OHMIQUE) POUR UNE CHARGE INDUCTIVE (P.E. ELECTRO-AIMANTS) IL FAUT MONTER EN SERIE DES CONTACTEURS DE COUPLAGE 445 003 ... .
CAPACITA DELL'INTERRUZIONE	30W MAX. A 5A (CARICO OHMICO) COLLEGARE IN SERIE DEI RELAIS DELL'INSERZIONE 445 003 ... . IN CASO DI CARICO INDUTTIVE (PER ESEMPLO ELETTROMAGNETI)

* * TORQUE
ANZUGSMOMENT max. 30 Nm
COUPLE DE SERRAGE
COPPIA DI SERRAGGIO

* * * SEALING SURFACE
DICHTFLAECHE
SURFACE D' ENTANCHEITE
SUPERFICIE DI TENUTA

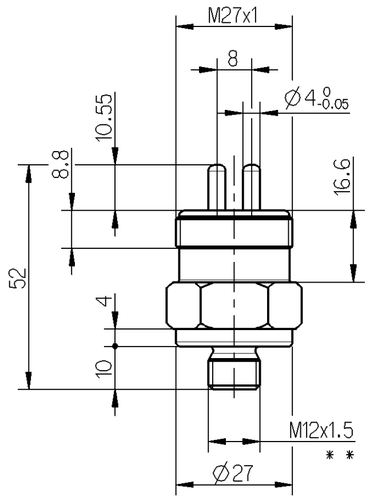

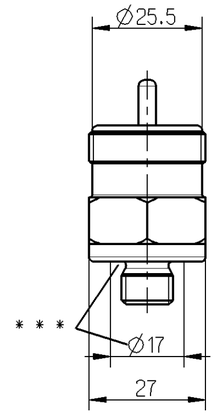

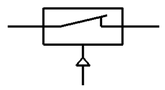

TYPE OF PROTECTION ACCORDING TO
SCHUTZART NACH
MODE OF PROTECTION SUIVANT
TIP DE PROTEZIONE SECONDO

IP 65*

THE COPMENSATION TO ATMOSPHERIC PRESSURE IS MADE THROUGH THE PLUG PLATE. THE CONNECTION TO ATMOSPHERE MUST LEAD THROUGH WATER-TIGHT CABLING TO A PROTECTED AREA

DIE BEATMUNG ERFOLGT UEBER DIE STECKERPLATTE. DIE VERBINDUNG ZUR ATMOSPHEARE MUSS UEBER EINE WASSERDICHTE VERKABELUNG ZU
* EINEM GESCHUETZTEN ORT FUEHREN

LA COMPENSATION A PRESSION ATMOSPHERIQUE SE FAIT PAR LEPANNEAU A CONNECTEUR. LE CONNEXION A L'ATMOSPHERE DOIT PASSER PAR UN CABLAGE ETANCHE A L'EAU A UNE ZONE PROTEGEE

LA COMPENSAZIONE ALLA PRESSIONE ATMOSFERICA E FATTA TRAMITE IL PANNELLO. LA CONNESSIONE ALL'ATMOSFERA DEVE PASSARE ATTRAVERSO UN CABLEGGIO STANGO IN UNA ZONA PROTETTA

General Specification: JED-334-0					
Further Technical Data:					
Doc. Code:			Sheet:	To	
General Tolerances JED-261					
Class 1)	Range of Nominal Dimensions (± mm) ≤ 50	> 50 ≤ 180	> 180 ≤ 400	> 400	∢
Fine	0.5	1.0	1.5	2.0	
Medium	1.0	2.0	3.0	4.0	±3°
Coarse X	2.0	3.5	5.0	6.5	
Tapped Holes acc.					
1) Tolerance Class Applied Crossmarked					

Copyright WABCO®

Date	Signature
Drawn 2011-04-04	Tomala
Checked 2011-04-07	Gruendker
Expert Laages	

WABCO

PRESSURE SWITCH
DRUCKSCHALTER
INTERRUPTEUR DE PRESSION
INTERRUTTORE A PRESSIONE

Mass	Scale	Material No.	Date of first issue: 2011-04-07		
0.06 KG	1:1	441 024 006 0	Doc.Code 005	Language ML	Sheet 1/1
Size A 2	CAD System Pro/E	ECN-No. 154784 / Revision A / Techn. Resp. 5090_EM	Replacement for		

100mm

Non è permesso consegnare a terzi o riprodurre questo documento, né utilizzarne il contenuto o renderlo comunque noto a terzi senza autorizzazione esplicita. Ogni infrazione costituirà un illecito civile e penale ed obbligherà al risarcimento dei danni subiti.
Copying of this document and giving it to others and the use or communication of the contents thereof, are forbidden without express authority. Offenders are liable to the payment of damages. All rights are reserved in the event of the grant of patent or registration of a utility model or design. This document is the subject of copyright.
Toute Communication ou reproduction de ce document, toute exploitation ou communication de son contenu sont interdites, sauf autorisation expresse. Tout manquement à cette règle constitue un délit civil et expose son auteur au versement de dommages et intérêts. Tous droits de propriété industrielle réservés, notamment en matière de brevets et de modèles.
Weitergabe sowie Vervielfältigung dieser Unterlage, Verwertung und Mitteilung ihres Inhalts nicht gestattet, soweit nicht ausdrücklich zugestanden. Zuwiderhandlungen stehen einer öffentlichen Mißbrauch dar und verpflichten zu Schadensersatz. Alle Rechte für den Fall der Patenterteilung oder Gebrauchsmuster-Eintragung vorbehalten.

dfw: 441024006O_____005 / Version: / state: / mdl: 441024006O_____H01