Ø16f11	-0.016 -0.126

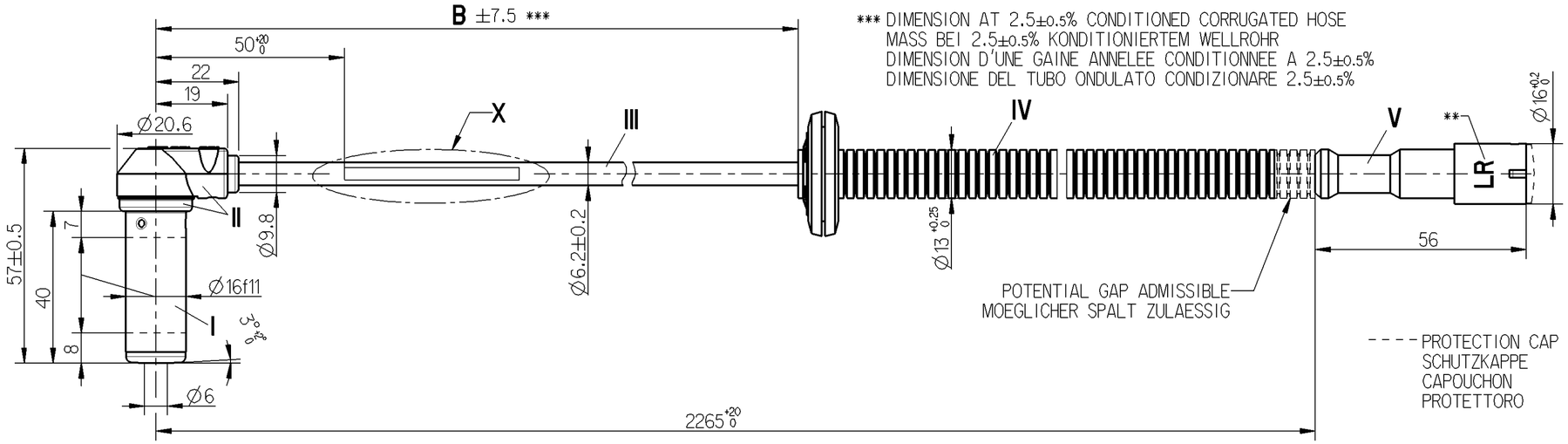

*** DIMENSION AT 2.5±0.5% CONDITIONED CORRUGATED HOSE
MASS BEI 2.5±0.5% KONDITIONIERTEM WELLROHR
DIMENSION D'UNE GAINE ANNELEE CONDITIONNEE A 2.5±0.5%
DIMENSIONE DEL TUBO ONDULATO CONDIZIONARE 2.5±0.5%

WABCO-NO. VOLVO-NO.	B (mm)	** MARKING	MASS [kg]
441 032 896 0 Ⓐ 21361846	235	LR* (LEFT REAR)	0.194
441 032 897 0 Ⓐ 21361847		RR* (RIGHT REAR)	
441 032 898 0 Ⓐ 21361848	285	LR* (LEFT REAR)	0.193
441 032 899 0 Ⓐ 21361849		RR* (RIGHT REAR)	

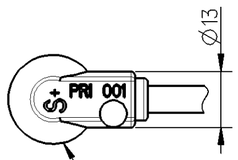

DATE OF MANUFACTURE
HERSTELLDATUM + HT Ⓐ
DATE DE FABRICATION
DATA DI FABBRICAZIONE

X
2:1

VOLVO 2136184. MADE IN GERMANY

PART NO
TEILE NR. *
NO. DE PIECE
CODICE

WABCO 441 032 89. 0 MADE IN GERMANY

TWO CORE CABLE
LEITUNG ZWEIADRIG
CABLE A DEUX CONDUCTEURS
CAVO A DUE CONDUTTORI
} THERMORAD 2x0.96mm² EPD 33336 A

STRAIN RELIEF CABLE
ZUGENTLASTUNG KABEL
ARRET DE CABLE
SCARICO DI TRAZIONE DEL CAVO
} MAX.50N ϑ =20°C

BEND RADIUS CABLE
BIEGERADIUS KABEL
RAYON DE COURBURE DE CABLE
RAGGIO DI CURVATURA DEL CAVO
} R 15 MIN, ∢ 90°

* ABRASION RESISTANT PRINT
ABRIEBFESTER AUFDRUCK
IMPRESSION RESISTANTE A L' ABRASION
IMPRONTA RESISTENTE ALL' ABRASIONE
} RAL 9001

THERMAL RANGE OF APPLICATION
THERMISCHER ANWENDUNGSBEREICH
GAMME D'APPLICATION THERMIQUE
CAMPO TERMICO D'APPLICAZIONE

- **I** -40°C...+200°C[1000h] +210°C[1h]
- **II** -40°C...+150°C +180°C[1h]
- **III** -40°C...+180°C +220°C[1h]
- **IV** -40°C...+120°C
- **V** -40°C...+80°C

FURTHER TECHNICAL DATA SEE PRODUCT SPECIFICATION
WEITERE TECHNISCHE DATEN SIEHE PRODUKT SPEZIFIKATION
AUTRES DONNEES TECHNIQUES VOIR PRODUCT SPECIFICATION
ULTERIORI DATI TECNICI VEDERE SPECIFICA DI PRODOTTO
} 441 032 191 0 Ⓐ

INSTRUCTIONS OF INSTALLATION SEE ADAPTATION SPECIFICATION
EINBAUHINWEISE SIEHE ADAPTIONS-SPEZIFIKATION
INSTRUCTIONS D'INSTALLATION VOIR SPECIFICATION D'ADAPTION
ISIRUZIONI D'INSTALLAZIONE VEDERE SPECIFICA D'ADATTAMENTO
} 441 032 100 0

DEGREE OF PROTECTION (IN CONNECTION WITH PLUG)
SCHUTZART (IN VERBINDUNG MIT KUPPLUNGSSTECKER)
DEGRE DE PROTECTION (DANS CONNECTION AVEC CONNECTEUR MALE)
GRADO DI PROTEZIONE (IN COLLAGAMENTO CON SPINOTTO)
} IP 68 IP 69 K ⟷ ISO 20653

1:1

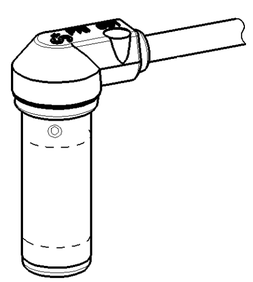

General Specification: JED-334-0					
Further Technical Data:					
Doc. Code:		Sheet:		To	
General Tolerances JED-261					
Class 1)	Range of Nominal Dimensions (± mm) ≤ 50	> 50 ≤ 180	> 180 ≤ 400	> 400	∢
Fine	0.5	1.0	1.5	2.0	±3°
Medium	1.0	2.0	3.0	4.0	
Coarse X	2.0	3.5	5.0	6.5	
Tapped Holes acc.					
1) Tolerance Class Applied Crossmarked					

Copyright WABCO®

Date	Signature
Drawn 2009-02-26	Harnischmacher
Checked 2009-04-28	Hoefler
Expert Hoefler	

WABCO

INDUCTIVE SENSOR WITH SOCKET
STABSENSOR MIT KUPPLUNGSDOSE
CAPTEUR AVEC CONNECTEUR FEMELLE
SENSORE INDUTTIVO CON CONNETTORE

Mass	Scale	Material No.	Date of first issue: 2001-01-15		
/ KG	1:1 2:1	441 032 102 0	Doc.Code 053	Language ML	Sheet 1/1
Size A 2	CAD System Pro/E	ECN-No. 120502	Revision 6x A	Techn. Resp. 6310	Replacement for 884 013 217 0

100mm

Toute Communication ou reproduction de ce document, toute exploitation ou communication de son contenu sont interdites, sauf autorisation expresse. Tout manquement à cette règle constitue un abus évident et expose son auteur au versement de dommages et intérêts. Tous droits de propriété industrielle réservés, notamment en matière de brevets et de modèles.

Weitergabe sowie Vervielfältigung dieser Unterlage, Verwertung und Mitteilung ihres Inhalts nicht gestattet, soweit nicht ausdrücklich zugestanden. Zuwiderhandlungen stellen einen offensichtlichen Missbrauch dar und verpflichten zu Schadensersatz. Alle Rechte für den Fall der Patenterteilung oder Gebrauchsmuster-Eintragung vorbehalten.

Non è permesso consegnare a terzi o riprodurre questo documento, né utilizzarne il contenuto o renderlo comunque noto a terzi senza autorizzazione esplicita. Ogni infrazione costituisce un evidente abuso e comporterà il risarcimento dei danni subiti. Ci riserviamo tutti i diritti derivanti da brevetti o modelli.

To utilers and file use or communication of the contents thereof, are forbidden without express permission. Offenders are liable for the payment of damages. All rights are reserved in the event of the grant of patent or registration of a utility model or design. This document is the subject of copyright.