Ø5.5 H13	+0.180 / 0
Ø11 f11	-0.016 / -0.126

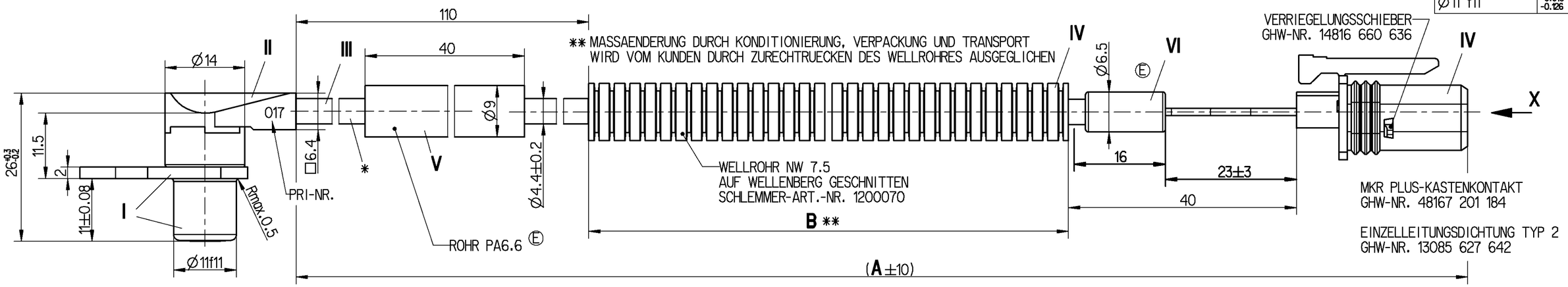

WEEK / YEAR OF MANUFACTURE AND PIECE NO.
FERTIGUNGSWOCHE / JAHR UND TEILENUMMER ***
SEMAINE / ANNEE DE FABRICATION ET NO. DE PIECE
SETTIMANA / ANNO DELLA FABBRICAZIONE E NO. DELLA PARTE

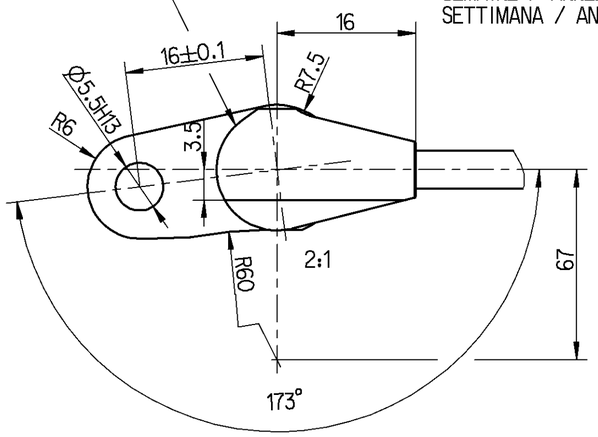

*** ABRASION RESISTANT PRINT
ABRIEBFESTER AUFDRUCK
IMPRESSION RESISTANTE A L' ABRASION
IMPRONTA RESISTENTE ALL' ABRASIONE
} RAL 9001

* TWO CORE CABLE
LEITUNG ZWEIADRIG
CABLE A DEUX CONDUCTEURS
CAVO A DUE CONDUTORI
} THERMORAD 2 x 0.5mm² ASC 77799 A

BEND RADIUS CABLE
BIEGERADIUS KABEL
RAYON DE COURBURE DE CABLE
RAGGIO DI CURVATURA DEL CAVO
} R 15 MIN. ∢ 90°

STRAIN RELIEF CABLE
ZUGENTLASTUNG KABEL
ARRET DE CABLE
SCARICO DI TRAZIONE DEL CAVO
} MAX. 50 N ϑ=20°C

COIL RESISTANCE
SPULENWIDERSTAND
RESISTANCE DE BOBINE
RESISTENZA DELL'AVVOLGIMENTO
} 1150 +100 -50 Ω ϑ=20°C

	WABCO-NR. (MAN-NR.)	A (mm)	B (mm)	X 1:1 STECKERGEHAEUSE	BEMERKUNG
	441 032 253 0 (81.27120.6101)	2070	1890	KODIERUNG **A** COLOUR / FARBE / COULEUR / COLORE: GREY / GRAU / GRIS / GRIGIO GHW-NR. 18169 000 001	HA LINKS
	441 032 254 0 (81.27120.6102)	2070	1890	KODIERUNG **B** COLOUR / FARBE / COULEUR / COLORE: BLACK / SCHWARZ / NOIR / NERO GHW-NR. 18170 000 001	HA RECHTS
Ⓔ	441 032 256 0 (81.27120.6113)	2600	2420	KODIERUNG **A** COLOUR / FARBE / COULEUR / COLORE: GREY / GRAU / GRIS / GRIGIO GHW-NR. 18169 000 001	HA LINKS
Ⓔ	441 032 257 0 (81.27120.6112)	2600	2420	KODIERUNG **B** COLOUR / FARBE / COULEUR / COLORE: BLACK / SCHWARZ / NOIR / NERO GHW-NR. 18170 000 001	HA RECHTS

THERMAL RANGE OF APPLICATION
THERMISCHER ANWENDUNGSBEREICH
GAMME D'APPLICATION THERMIQUE
CAMPO TERMICO D'APPLICAZIONE

- **I** -40°C...+150°C +180°C[1h]
- **II** -40°C...+150°C +180°C[1h]
- **III** -40°C...+180°C[200h] +220°C[1h]
- **IV** -40°C...+100°C +140°C[1h]
- **V** -40°C...+140°C +180°C[1h]
- **VI** -40°C...+80°C +110°C[1h]

FOR FURTHER TECHNICAL DATA SEE PRODUCT SPECIFICATION
WEITERE TECHNISCHE DATEN SIEHE PRODUKT SPEZIFIKATION
POUR AUTRES DONNEES TECHNIQUES VOIR PRODUCT SPECIFICATION
PER ULTERIORI DATI TECNICI VEDERE SPECIFICA DI PRODOTTO
} 441 032 252 0

1:1

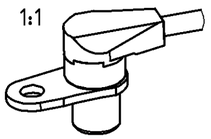

GENERAL SPECIFICATION:	JED-334.0				
FURTHER TECHNICAL DATA:					
DOC. CODE:	SHEET: TO				
GENERAL TOLERANCES					

CLASS 1)	RANGE OF NOMINAL DIMENSIONS (± mm) ≤ 50	> 50 ≤ 180	> 180 ≤ 400	> 400	
FINE	0.5	1.0	1.5	2.0	±3°
MEDIUM	1.0	2.0	3.0	4.0	
COARSE X	2.0	3.5	5.0	6.5	

TAPPED HOLES ACC. ISO 4039 / JED-152
1) TOLERANCE CLASS APPLIED CROSSMARKED

DCN-NO.	REV.	DATE
073549	4x E	01-03-12
073512	2x D	00-03-08
073503	1x C	00-01-17
068387	8x B	99-09-17
068377	3x A	99-08-17

Pro/ENGINEER DRAWING COPYRIGHT

	DATE	SIGNATURE
DRAWN	99-02-22	HARNISCHM.
CHECKED	99-02-22	HOEFLER
EXPERT CODE	7 6 0	

WABCO

SENSOR WITH PLUG
SENSOR MIT STECKER
CAPTEUR AVEC FICHE
SENSORE CON SPINA

MASS	SCALE	PRODUCT IDENTIFICATION NO.	DOC. CODE	SHEET
0.05 KG	1:1 2:1	441 032 252 0	653	1/1
SIZE A 2	TRI 141	FUNCTION CODE / SHAPE CODE / PRODUCT TYPE 1 2	REPLACEMENT FOR	

Drw.: 4410322520____653
Mdl.: 4410322520____A13

NON E PERMESSO CONSEGNARE A TERZI O RIPRODURE QUESTO DOCUMENTO, NE UTILIZZARNE IL CONTENUTO O RENDERE ESPLICITAMENTE NOTI A CHI NE HA DIRITTO. SI RISARCIRANNO I DANNI. TUTTI I DIRITTI DERIVANTI DA BREVETTI O MODELLI.

COPYING OF THIS DOCUMENT AND GIVING IT TO OTHERS AND THE USE OR COMMUNICATION OF THE CONTENTS THEREOF, ARE FORBIDDEN UNLESS EXPRESSLY AUTHORISED. OFFENDERS ARE LIABLE TO PAY DAMAGES. ALL RIGHTS ARE RESERVED IN THE EVENT OF THE GRANT OF PATENT OR REGISTRATION OF A UTILITY MODEL OR DESIGN.

TOUTE COMMUNICATION OU REPRODUCTION DE CE DOCUMENT, TOUTE EXPLOITATION OU COMMUNICATION DE SON CONTENU OU MISE EN JOUISSANCE DE CE DOCUMENT SONT INTERDITES SAUF AUTORISATION ÉCRITE. DES ABUS SERONT POURSUIVIS PAR DOMMAGES ET INTÉRÊTS. TOUS DROITS DE PROPRIÉTÉ INDUSTRIELLE RÉSERVÉS, NOTAMMENT EN MATIÈRE DE BREVETS ET DE MODÈLES.

WEITERGABE SOWIE VERVIELFÄLTIGUNG DIESER UNTERLAGE, VERWERTUNG UND MITTEILUNG IHRES INHALTS NICHT GESTATTET SOWEIT NICHT AUSDRÜCKLICH ZugESTANDEN. ZUWIDERHANDELNDE VERPFLICHTEN ZU SCHADENSERSATZ. ALLE RECHTE FÜR DEN FALL DER PATENTERTEILUNG ODER GEBRAUCHSMUSTER-EINTRAGUNG VORBEHALTEN.