Ø5.5 H13	+0.180 / 0
Ø11 f11	-0.016 / -0.126

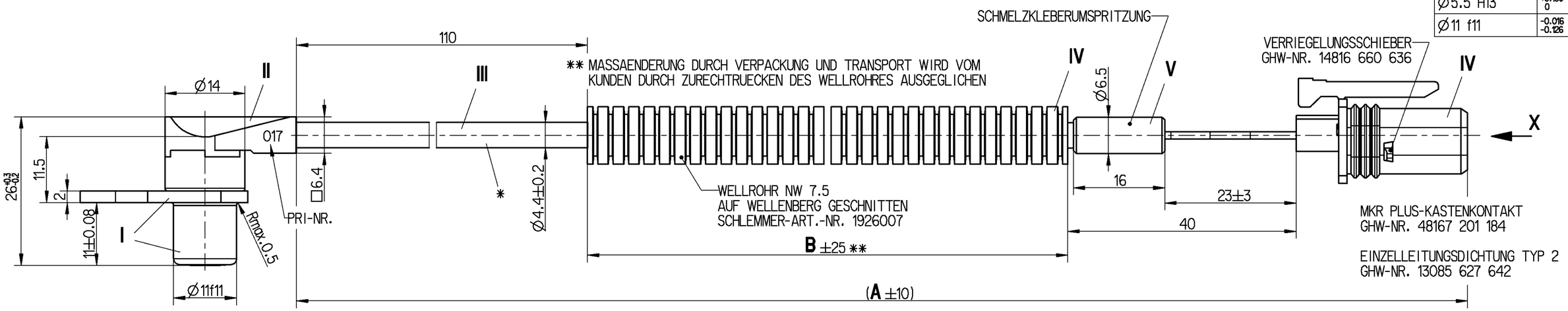

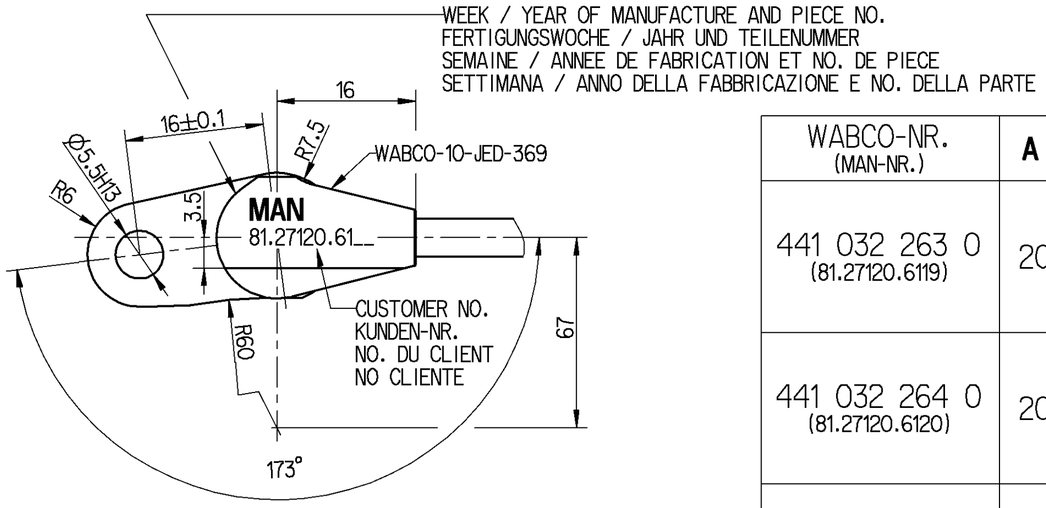

WABCO-NR. (MAN-NR.)	A (mm)	B (mm)	X 1:1 STECKERGEHAEUSE	BEMERKUNG
441 032 263 0 (81.27120.6119)	2070	1890	KODIERUNG **A** COLOUR / FARBE / COULEUR / COLORE: GREY / GRAU / GRIS / GRIGIO GHW-NR. 18169 000 001	HA LINKS
441 032 264 0 (81.27120.6120)	2070	1890	KODIERUNG **B** COLOUR / FARBE / COULEUR / COLORE: BLACK / SCHWARZ / NOIR / NERO GHW-NR. 18170 000 001	HA RECHTS
441 032 265 0 (81.27120.6121)	2600	2420	KODIERUNG **A** COLOUR / FARBE / COULEUR / COLORE: GREY / GRAU / GRIS / GRIGIO GHW-NR. 18169 000 001	HA LINKS
441 032 266 0 (81.27120.6122)	2600	2420	KODIERUNG **B** COLOUR / FARBE / COULEUR / COLORE: BLACK / SCHWARZ / NOIR / NERO GHW-NR. 18170 000 001	HA RECHTS

*TWO CORE CABLE
LEITUNG ZWEIADRIG
CABLE A DEUX CONDUCTEURS
CAVO A DUE CONDUTORI
} THERMORAD 2 x 0.5mm² ASC 77799 A

BEND RADIUS CABLE
BIEGERADIUS KABEL
RAYON DE COURBURE DE CABLE
RAGGIO DI CURVATURA DEL CAVO
} R 15 MIN. ∢ 90°

STRAIN RELIEF CABLE
ZUGENTLASTUNG KABEL
ARRET DE CABLE
SCARICO DI TRAZIONE DEL CAVO
} MAX. 50 N ϑ=20°C

COIL RESISTANCE
SPULENWIDERSTAND
RESISTANCE DE BOBINE
RESISTENZA DELL'AVVOLGIMENTO
} 1150 +100 -50 Ω ϑ=20°C

THERMAL RANGE OF APPLICATION
THERMISCHER ANWENDUNGSBEREICH
GAMME D'APPLICATION THERMIQUE
CAMPO TERMICO D'APPLICAZIONE

I	-40°C...+150°C / +180°C[1h]
II	-40°C...+150°C / +180°C[1h]
III	-40°C...+180°C[200h] / +220°C[1h]
IV	-40°C...+100°C / +140°C[1h]
V	-40°C...+80°C / +110°C[1h]

FOR FURTHER TECHNICAL DATA SEE PRODUCT SPECIFICATION
WEITERE TECHNISCHE DATEN SIEHE PRODUKT SPEZIFIKATION
POUR AUTRES DONNEES TECHNIQUES VOIR PRODUCT SPECIFICATION
PER ULTERIORI DATI TECNICI VEDERE SPECIFICA DI PRODOTTO
} 441 032 252 0

1:1

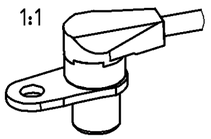

GENERAL SPECIFICATION: JED-334-0						
FURTHER TECHNICAL DATA:						
DOC. CODE:		SHEET: TO				
GENERAL TOLERANCES						
		RANGE OF NOMINAL DIMENSIONS (± mm)				
CLASS 1)		≤ 50	> 50 ≤ 180	> 180 ≤ 400	> 400	
FINE		0.5	1.0	1.5	2.0	±3°
MEDIUM	X	1.0	2.0	3.0	4.0	
COARSE		2.0	3.5	5.0	6.5	
TAPPED HOLES ACC. ISO 4039 / JED-152						
1) TOLERANCE CLASS APPLIED CROSSMARKED						

DCN-NO.	REV.	DATE

Pro/ENGINEER DRAWING COPYRIGHT

DATE	SIGNATURE
DRAWN	
02-01-17	HARNISCHM.
CHECKED	
02-01-17	HOEFLER
EXPERT CODE	
7 6 0	

MASS	SCALE
/ KG	2:1 1:1
SIZE	TRI
A 2	142

WABCO

SENSOR WITH PLUG
SENSOR MIT STECKER
CAPTEUR AVEC FICHE
SENSORE CON SPINA

PRODUCT IDENTIFICATION NO.: 441 032 262 0

DOC. CODE	SHEET
653	1/1

FUNCTION CODE	SHAPE CODE	PRODUCT TYPE	REPLACEMENT FOR
		12	

TMI: 4410322620 AIG 6.12

Drw.: 4410322620 653 *** ***

NON È PERMESSO CONSEGNARE A TERZI O RIPRODURRE QUESTO DOCUMENTO, NE UTILIZZARNE IL CONTENUTO O RENDERLO COMUNQUE NOTO A TERZI SENZA ESPRESSA AUTORIZZAZIONE. QUESTO DOCUMENTO È DI UTILITÀ DEL CLIENTE. SI RIFIUTA QUALSIASI RESPONSABILITÀ PER DANNI DERIVANTI DA BREVETTI O MODELLI.

COPYING OF THIS DOCUMENT AND GIVING IT TO OTHERS AND THE USE OR COMMUNICATION OF THE CONTENTS THEREOF, ARE FORBIDDEN WITHOUT EXPRESS AUTHORITY. OFFENDERS ARE LIABLE TO THE PAYMENT OF DAMAGES. ALL RIGHTS ARE RESERVED IN THE EVENT OF THE GRANT OF PATENT OR REGISTRATION OF A UTILITY MODEL OR DESIGN. THIS DOCUMENT IS THE SUBJECT OF COPYRIGHT.

TOUTE COMMUNICATION OU REPRODUCTION DE CE DOCUMENT, TOUTE EXPLOITATION OU COMMUNICATION DE SON CONTENU OU SON ÉTENDUE AUX PERSONNES NON AUTORISÉES SONT INTERDITES. CETTE DOCUMENTATION DOIT ÊTRE UTILISÉE À DES FINS INDUSTRIELLES. ABUS DE DROITS DE PROPRIÉTÉ INDUSTRIELLE RÉSERVÉS, NOTAMMENT EN MATIÈRE DE BREVETS ET DE MODÈLES.

WEITERGABE SOWIE VERVIELFÄLTIGUNG DIESER UNTERLAGE, VERWENDUNG UND MITTEILUNG IHRES INHALTS NICHT GESTATTET, SOWEIT NICHT AUSDRÜCKLICH ZUGESTANDEN. ZUWIDERHANDELNDE VERPFLICHTEN ZU SCHADENSERSATZ. ALLE RECHTE FÜR DEN FALL DER PATENTERTEILUNG ODER GEBRAUCHSMUSTER-EINTRAGUNG VORBEHALTEN.