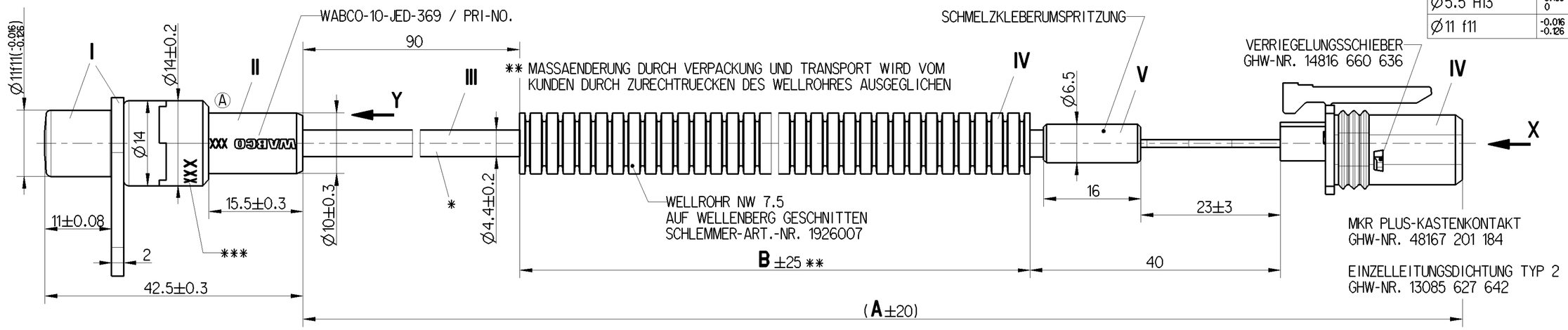

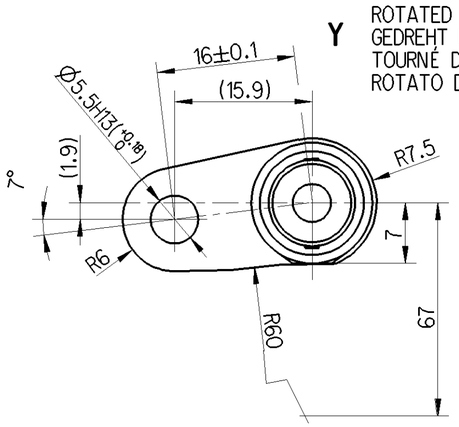

X 1:1

CODING **A**
GHW-NO. 18169 000 ...

COLOUR	GREY
FARBE	GRAU
COULEUR	GRIS
COLORE	GRIGIO

CODING **B**
GHW-NO. 18170 000 ...

COLOUR	BLACK
FARBE	SCHWARZ
COULEUR	NOIR
COLORE	NERO

* TWO CORE CABLE LEITUNG ZWEIADRIG CABLE A DEUX CONDUCTEURS CAVO A DUE CONDUTORI	THERMORAD 2 x 0.5mm² ASC 77799 (A)
BEND RADIUS CABLE BIEGERADIUS KABEL RAYON DE COURBURE DE CABLE RAGGIO DI CURVATURA DEL CAVO	R 15 MIN. ∢ 90°
STRAIN RELIEF CABLE ZUGENTLASTUNG KABEL ARRET DE CABLE SCARICO DI TRAZIONE DEL CAVO	MAX. 50 N ϑ=20°C
COIL RESISTANCE SPULENWIDERSTAND RESISTANCE DE BOBINE RESISTENZA DELL'AVVOLGIMENTO	$1150^{+100}_{-50}\,\Omega$ ϑ=20°C

WABCO-NO.	A (mm)	B (mm)	PLUG HOUSING	MASS [kg]
441 032 296 0	2065	1910	CODING **A**	0.115
441 032 297 0			CODING **B**	
441 032 298 0	2595	2440	CODING **A**	0.135
441 032 299 0			CODING **B**	

THERMAL RANGE OF APPLICATION
THERMISCHER ANWENDUNGSBEREICH
GAMME D'APPLICATION THERMIQUE
CAMPO TERMICO D'APPLICAZIONE

I	-40°C...+150°C +180°C[1h]
II	-40°C...+150°C +180°C[1h]
III	-40°C...+180°C[200h] +220°C[1h]
IV	-40°C...+100°C +140°C[1h]
V	-40°C...+80°C +110°C[1h]

*** WEEK / YEAR OF MANUFACTURE AND PIECE NO.
FERTIGUNGSWOCHE / JAHR UND TEILENUMMER
SEMAINE / ANNEE DE FABRICATION ET NO. DE PIECE
SETTIMANA / ANNO DELLA FABBRICAZIONE E NO. DELLA PARTE

CONNECTOR SYSTEM ACCORDING TO CUSTOMER SPECIFICATION
STECKSYSTEM NACH KUNDENANGABEN
SYSTEME DE CONNECTEURS SUIVANT SPECIFICATION DU CLIENT
SISTEMA DI CONNETTORI SECONDO SPECIFICA DEL CLIENTE

WABCO DOES NOT PROVIDE ANY WARRANTY RELATING TO CONNECTOR-SYSTEM DEFECTS
FUER MAENGEL AM STECKSYSTEM KEINE GEWAEHRLEISTUNG DURCH WABCO
WABCO NE FOURNIT AUCUNE GARANTIE RELATIVE AUX DEFAUTS DANS LE SYSTEME DE CONNECTEURS
WABCO NON FORNISCE NESSUNA GARANZIA SULLE DIFETTI DI SISTEMA DI CONNETTORI

FOR FURTHER TECHNICAL DATA SEE PRODUCT SPECIFICATION
WEITERE TECHNISCHE DATEN SIEHE PRODUKT SPEZIFIKATION
POUR AUTRES DONNEES TECHNIQUES VOIR PRODUCT SPECIFICATION
PER ULTERIORI DATI TECNICI VEDERE SPECIFICA DI PRODOTTO
} 441 032 295 0

1:1

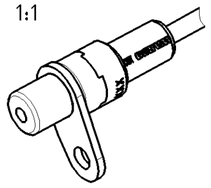

General Specification: JED-334-0						
Further Technical Data:						
Doc. Code:			Sheet:		To	
General Tolerances JED-261						
		Range of Nominal Dimensions (± mm)				
Class 1)		≤ 50	> 50 ≤ 180	> 180 ≤ 400	> 400	∢
Fine		0.5	1.0	1.5	2.0	±3°
Medium	X	1.0	2.0	3.0	4.0	
Coarse		2.0	3.5	5.0	6.5	
Tapped Holes acc.						
1) Tolerance Class Applied Crossmarked						

Copyright WABCO®

Date	Signature	
Drawn 2015-06-16	Rakucki	
Checked 2015-06-16	Gruendker	
Expert Heinrich		
Mass / KG	Scale 2:1 1:1	Size A 2
CAD System Pro/E		

WABCO

SENSOR WITH PLUG
SENSOR MIT STECKER
CAPTEUR AVEC FICHE
SENSORE CON SPINA

Material No.: 441 032 295 0

Date of first issue: 2010-04-07		
Doc.Code 053	Language ML	Sheet 1/1
ECN-No. 165329	Revision 2x A	Techn. Resp. 6310_EM
Replacement for		

100mm

Non è permesso consegnare a terzi o riprodurre questo documento, ne utilizzarne il contenuto o renderlo comunque noto a terzi senza autorizzazione espressa. Ogni infrazione costituisce un evidente abuso e comporterà il risarcimento dei danni subiti. Tutti i diritti riservati ad brevetti o modelli.
Copying of this document and giving it to others and the use or communication of the contents thereof, are forbidden without express authority. Offenders are liable to the payment of damages. All rights are reserved in the event of the grant of patent or registration of a utility model or design. This document is the subject of copyright.
Toute Communication ou reproduction de ce document, toute exploitation ou communication de son contenu sont interdites, sauf autorisation expresse. Tout manquement à cette règle constitue un abus évident et expose son auteur au versement de dommages et intérêts. Tous droits de propriété industrielle réservés, notamment en matière de brevets et de modèles.
Weitergabe sowie Vervielfältigung dieser Unterlage, Verwertung und Mitteilung ihres Inhalts nicht gestattet, soweit nicht ausdrücklich zugesichert. Zuwiderhandlungen stellen einen offensichtlichen Missbrauch dar und verpflichten zu Schadenersatz. Alle Rechte für den Fall der Patenterteilung oder Gebrauchsmuster-Eintragung vorbehalten.