Ø16f11	-0.016 / -0.126

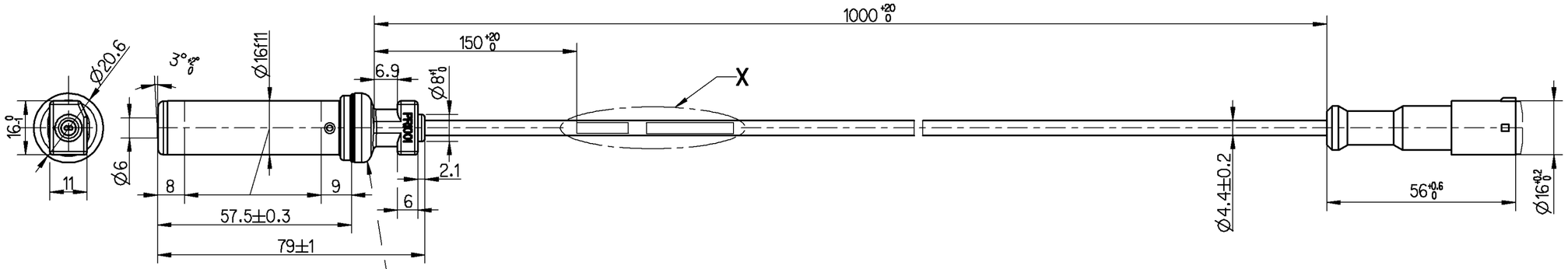

MADE IN GERMANY *

X
2:1

WABCO 441 032 334 0

PART NO
TEILE NR. *
NO. DE PIECE
CODICE

1:1

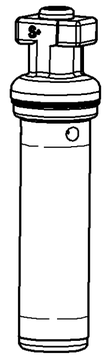

TWO CORE CABLE
LEITUNG ZWEIADRIG
CABLE A DEUX CONDUCTEURS
CAVO A DUE CONDUTTORI
} THERMORAD 2x0.5mm² ASC 77799 A

STRAIN RELIEF CABLE
ZUGENTLASTUNG KABEL
ARRET DE CABLE
SCARICO DI TRAZIONE DEL CAVO
} MAX.50N ϑ =20°C

BEND RADIUS CABLE
BIEGERADIUS KABEL
RAYON DE COURBURE DE CABLE
RAGGIO DI CURVATURA DEL CAVO
} R 15 MIN, ∢ 90°

* ABRASION RESISTANT PRINT
ABRIEBFESTER AUFDRUCK
IMPRESSION RESISTANTE A L' ABRASION
IMPRONTA RESISTENTE ALL' ABRASIONE
} RAL 9001

THERMAL RANGE OF APPLICATION FOR SENSOR
THERMISCHER ANWENDUNGSBEREICH FUER SENSOR
GAMME D'APPLICATION THERMIQUE POUR SENSOR
CAMPO TERMICO D'APPLICAZIONE DEL SENSORE
} -40 °C...+150 °C +180 °C[1h]

THERMAL RANGE OF APPLICATION FOR CABLE
THERMISCHER ANWENDUNGSBEREICH FUER KABEL
GAMME D'APPLICATION THERMIQUE POUR CABLE
CAMPO TERMICO D'APPLICAZIONE DEL CAVO
} -40 °C...+180 °C +220 °C[1h]

THERMAL RANGE OF APPLICATION FOR CONNECTOR SOCKET
THERMISCHER ANWENDUNGSBEREICH FUER KUPPLUNGSDOSE
GAMME D'APPLICATION THERMIQUE POUR CONNECTEUR FEMELLE
CAMPO TERMICO D'APPLICAZIONE DEL CONNETTORE
} -40 °C...+80 °C

FURTHER TECHNICAL DATA SEE PRODUCT SPECIFICATION
WEITERE TECHNISCHE DATEN SIEHE PRODUKT SPEZIFIKATION
AUTRES DONNEES TECHNIQUES VOIR PRODUCT SPECIFICATION
ULTERIORI DATI TECNICI VEDERE SPECIFICA DI PRODOTTO
} 441 032 900 0

INSTRUCTIONS OF INSTALLATION SEE ADAPTATION SPECIFICATION
EINBAUHINWEISE SIEHE ADAPTIONS-SPEZIFIKATION
INSTRUCTIONS D'INSTALLATION VOIR SPECIFICATION D'ADAPTION
ISIRUZIONI D'INSTALLAZIONE VEDERE SPECIFICA D'ADATTAMENTO
} 441 032 100 0

DEGREE OF PROTECTION (IN CONNECTION WITH PLUG)
SCHUTZART (IN VERBINDUNG MIT KUPPLUNGSSTECKER)
DEGRE DE PROTECTION (DANS CONNECTION AVEC CONNECTEUR MALE)
GRADO DI PROTEZIONE (IN COLLAGAMENTO CON SPINOTTO)
} IP 69 K EN 60529/IEC 529

DCN-No.	Rev.	Date
State of Revision		

General Specification: JED-334-0
Further Technical Data:
Doc. Code: Sheet: To

General Tolerances JED-261

Class 1)		Range of Nominal Dimensions (± mm) ≤ 50	> 50 ≤ 180	> 180 ≤ 400	> 400	∢
Fine		0.5	1.0	1.5	2.0	±3°
Medium		1.0	2.0	3.0	4.0	
Coarse	X	2.0	3.5	5.0	6.5	

Tapped Holes acc.
1) Tolerance Class Applied Crossmarked

Copyright WABCO ©

Date	Signature
Drawn 2005-07-11	Harnischmacher
Checked 2005-07-12	Hoefler
Expert Hoefler	

WABCO

INDUCTIVE SENSOR WITH SOCKET
STABSENSOR MIT KUPPLUNGSDOSE
CAPTEUR AVEC CONNECTEUR FEMELLE
SENSORE INDUTTIVO CON CONNETTORE

Mass	Scale	Material No.	WABCO Id. No.: 441032334 0		
0.09 KG	1:1 2:1	441 032 334 0	Doc.Code 605	Language en/de fr/it	Sheet 1/1
Size A 2	TRI 650		Function Code	CAD System Pro/E	Prod.Type 0 1 X
			Replacement for		

100mm

Tutte Comunicazioni o riproduzione di questo documento, uso e utilizzazione o comunicazione di suo contenuto sono interdetti, salvo autorizzazione espressa. Non a permesso consegnare a terzi o riprodurre questo documento, ne utilizzarne il contenuto o renderlo comunque noto a terzi senza autorizzazione esplicita. Ogni violazione costituisce un evidente abuso e comporterà il risarcimento dei danni subiti.
Tutti i diritti derivanti da brevetti o modelli, o registrazione di un modello di utilità o di disegno, sono riservati in capo a WABCO.
Weitergabe sowie Vervielfältigung dieser Unterlage, Verwertung und Mitteilung ihres Inhalts nicht gestattet soweit nicht ausdrücklich zugestanden. Zuwiderhandlungen verpflichten zu Schadensersatz. Alle Rechte für den Fall der Patenterteilung oder Gebrauchsmuster-Eintragung vorbehalten.
Copying of this document and giving it to others and the use or communication of the contents thereof, are forbidden without express authority. Contravention of this restriction will constitute an evident abuse and result in a liability to the payment of damages. All rights are reserved in the event of the grant of patent or registration of a utility model or design. This document is the subject of copyright.