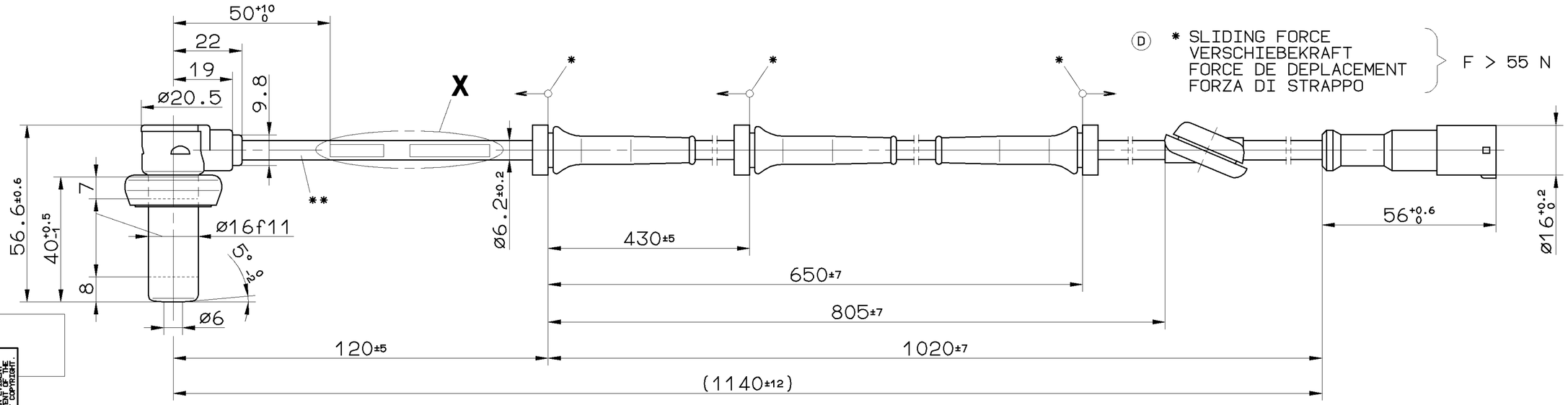


(D) * SLIDING FORCE
VERSCHIEBEKRAFT
FORCE DE DEPLACEMENT
FORZA DI STRAPPO } F > 55 N

WEEK AND YEAR OF MANUFACTURE
FERTIGUNGSWOCHE UND JAHR
SEMAINE ETANNEE DE FABRICATION
SETTIMANA E ANNO DI FABBRICAZIONE

(D)

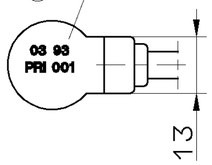


**X** 2:1

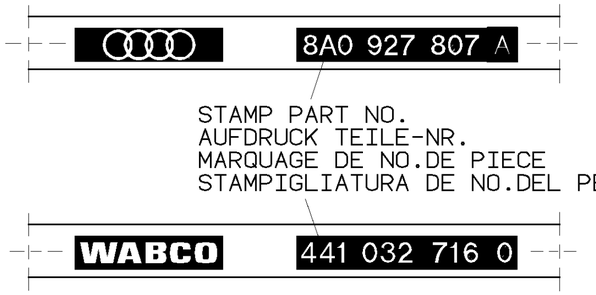


STAMP PART NO.
AUFDRUCK TEILE-NR.
MARQUAGE DE NO.DE PIECE
STAMPIGLIATURA DE NO.DEL PEZZO

THERMAL RANGE OF APPLICATION FOR SENSOR
THERMISCHER ANWENDUNGSBEREICH FUER SENSOR
GAMME D'APPLICATION THERMIQUE POUR CAPTEUR
CAMPO DI APPLICAZIONE TERMICA PER SENSORE } -40° C...+150° C

THERMAL RANGE OF APPLICATION FOR CABLE
THERMISCHER ANWENDUNGSBEREICH FUER KABEL
GAMME D'APPLICATION THERMIQUE POUR CABLE
CAMPO DI APPLICAZIONE TERMICA PER CAVO } -40° C...+120° C

THERMAL RANGE OF APPLICATION FOR COLLAR
THERMISCHER ANWENDUNGSBEREICH FUER MANSCHETTE
GAMME D'APPLICATION THERMIQUE POUR MANCHETTE
CAMPO DI APPLICAZIONE TERMICA PER MANICOTTO } -40° C...+100° C
+120° C[1h]

THERMAL RANGE OF APPLICATION FOR SOCKET AND GROMMETS
THERMISCHER ANWENDUNGSBEREICH FUER KUPPLUNGSDOSE UND TUELLEN
GAMME D'APPLICATION THERMIQUE POUR SOCLE DE PRISE ET DOUILLES
CAMPO DI APPLICAZIONE TERMICA PER CONNECTORE E BECCUCCIO } -40° C...+80° C

** TWO CORE CABLE
LEITUNG ZWEIADRIG
CABLE A DEUX CONDUCTEURS
CAVO A DUE CONDUTORI } PUR 2×0,75mm²

STRAIN RELIEF CABLE
ZUGENTLASTUNG KABEL
ARRET DE CABLE
ARRESTO DI CAVO } MAX.50N $\vartheta$=20° C

BEND RADIUS CABLE
BIEGERADIUS KABEL
RAYON DE COURBURE CABLE
RAGGIO DI CURVATURA CAVO } R 15 MIN, ∢ 90°

PARTS NUMBER OF AUDI IN BRACKETS
AUDI-TEILENUMMER IN KLAMMERN
NUMERO DE PIECE DE AUDI ENTRE PARENTHESES
NUMMERO DI PEZZO DI AUDI FRA PARENTESI

TYPE OF PROTECTION (IN CONNECTION WITH PLUG)
SCHUTZART (IN VERBINDUNG MIT STECKER)
MODE DE PROTECTION (DANS CONNECTION AVEC FICHE)
TIPO DI PROTEZIONE (NELLE INAUTIVO CON SPINOTTO) } IP 68 EN 60529/IEC 529

FOR FURTHER TECHNICAL DATA SEE PRODUCT SPECIFICATION
WEITERE TECHNISCHE DATEN SIEHE PRODUKT SPEZIFIKATION
POUR AUTRES DONNEES TECHNIQUES VOIR PRODUCT SPECIFICATION
PER ULTERIORI DATI TECNICI VEDERE SPECIFICA DI PRODOTTO } 441 032 700 0

GENERAL SPECIFICATION: JED-334
FURTHER TECHNICAL DATA:
DOC. CODE: SHEET: TO

GENERAL TOLERANCES

| CLASS 1) | RANGE OF NOMINAL DIMENSIONS ( ± mm ) ≤50 | >50 ≤180 | >180 ≤400 | >400 | ∢ |
|---|---|---|---|---|---|
| FINE | 0,5 | 1,0 | 1,5 | 2,0 | |
| MEDIUM | 1,0 | 2,0 | 3,0 | 4,0 | ± 3° |
| COARSE * | 2,0 | 3,5 | 5,0 | 6,5 | |

TAPPED HOLES ACC. ISO 4039 / JED-152
1) TOLERANCE CLASS APPLIED CROSSMARKED

| DCN-NO. | REV. | DATE |
|---|---|---|
| 051925 | 2× D | 93-03-10 |
| 051914 | 1× C | 93-01-07 |
| 045672 | 3× B | 91-02-15 |
| 045663 | 5× A | 90-12-20 |

CADAM-DRAWING COPYRIGHT

| | DATE | SIGNATURE |
|---|---|---|
| DRAWN: | 90-11-28 | HIRT |
| CHECKED: | 90-11-28 | HOEFLER |
| STANDARDIZATION: | 90-11-28 | PANTZER |

**WABCO**

INDUCTIVE SENSOR WITH SOCKET
STABSENSOR MIT KUPPLUNGSDOSE
CAPTEUR AVEC SOCLE DE PRISE DE COUPLAGE
SENSORE INAUTTIVO CON CONNECTORE

| MASS | SCALE | PRODUCT IDENTIFICATION NO. | DOC. CODE | SHEET |
|---|---|---|---|---|
| 0.126 KG | 1:1 (2:1) | 441 032 716 0 (8A0 927 807 A) | 605 | 1/1 |
| SIZE A 2 | T.R.I. 141 | SHAPE CODE | REPLACEMENT FOR | |

100mm

EXPERT CODE 7 5 8

PRODUCT TYPE 0 2 X

1809/012/3/04.93

605/633

NON È PERMESSO CONSEGNARE A TERZI O RIPRODURRE QUESTO DOCUMENTO, NE UTILIZZARNE IL CONTENUTO O RENDERLO COMUNQUE NOTO, SALVO PREVISTA AUTORIZZAZIONE. IN ESUBERO ESPLICITA RISERVA PER CASI DI BREVETTI O MODELLI.

COPYING OF THIS DOCUMENT, AND GIVING IT TO OTHERS AND THE USE OR COMMUNICATION OF THE CONTENTS THEREOF, ARE PROHIBITED UNLESS EXPRESSLY AUTHORISED. OFFENDERS ARE LIABLE TO THE PAYMENT OF DAMAGES. ALL RIGHTS ARE RESERVED IN THE EVENT OF THE GRANT OF PATENT OR REGISTRATION OF A UTILITY MODEL OR DESIGN. THIS DOCUMENT IS THE SUBJECT OF COPYRIGHT.

TOUTE COMMUNICATION OU REPRODUCTION DE CE DOCUMENT, TOUTE EXPLOITATION OU COMMUNICATION DE SON CONTENU SONT INTERDITES, SAUF AUTORISATION EXPRESSE. TOUTES LES VIOLATIONS SERONT TENUES POUR REPARATION DES DOMMAGES. EN CAS DE DELIVRANCE DE BREVET OU D'ENREGISTREMENT D'UN MODELE D'UTILITE OU DE DESSIN OU MODELE INDUSTRIELLE, TOUS DROITS DE PROPRIETE RESERVES. NOTAMMENT EN MATIERE DE BREVETS ET DE MODELES.

MEITERGABE SOWIE VERVIELFÄLTIGUNG DIESER UNTERLAGE, VERWERTUNG UND MITTEILUNG ZHRES INHALTS NICHT GESTATTET, SOWEIT NICHT AUSDRÜCKLICH ZugESTANDEN. ZUWIDERHANDELNDE VERPFLICHTEN ZU SCHADENERSATZ. ALLE RECHTE FÜR DEN FALL DER PATENTERTEILUNG ODER GEBRAUCHSMUSTER-EINTRAGUNG VORBEHALTEN.