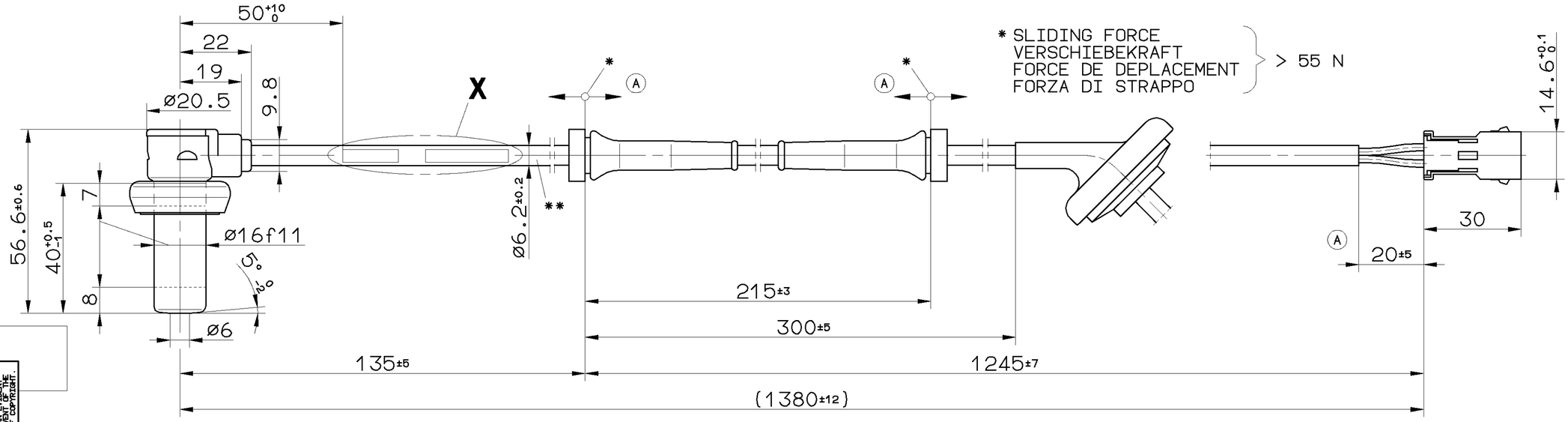

WEEK AND YEAR OF MANUFACTURE
FERTIGUNGSWOCHE UND JAHR
SEMAINE ETANNEE DE FABRICATION
SETTIMANA E ANNO DI FABBRICAZIONE

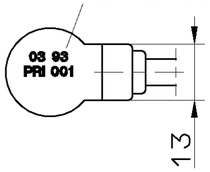

X 2:1

PART NO.
TEILE-NR.
NO.DE PIECE
CODICE

THERMAL RANGE OF APPLICATION FOR SENSOR
THERMISCHER ANWENDUNGSBEREICH FUER SENSOR
GAMME D'APPLICATION THERMIQUE POUR CAPTEUR
CAMPO DI APPLICAZIONE TERMICA PER SENSORE
} -40°C...+150°C

THERMAL RANGE OF APPLICATION FOR CABLE
THERMISCHER ANWENDUNGSBEREICH FUER KABEL
GAMME D'APPLICATION THERMIQUE POUR CABLE
CAMPO DI APPLICAZIONE TERMICA PER CAVO
} -40°C...+120°C

THERMAL RANGE OF APPLICATION FOR COLLAR
THERMISCHER ANWENDUNGSBEREICH FUER MANSCHETTE
GAMME D'APPLICATION THERMIQUE POUR MANCHETTE
CAMPO DI APPLICAZIONE TERMICA PER MANICOTTO
} -40°C...+100°C
+120°C[1h]

THERMAL RANGE OF APPLICATION FOR PLUG AND GROMMETS
THERMISCHER ANWENDUNGSBEREICH FUER STECKER UND TUELLEN
GAMME D'APPLICATION THERMIQUE POUR FICHE ET DOUILLES
CAMPO DI APPLICAZIONE TERMICA PER SPINA E BECCUCCIO
} -40°C...+80°C

** TWO CORE CABLE
LEITUNG ZWEIADRIG
CABLE A DEUX CONDUCTEURS
CAVO A DUE CONDUTORI
} PUR
2×0,75mm²
NF 1088

STRAIN RELIEF CABLE
ZUGENTLASTUNG KABEL
ARRET DE CABLE
ARRESTO DI CAVO
} MAX.50N ϑ=20°C

BEND RADIUS CABLE
BIEGERADIUS KABEL
RAYON DE COURBURE CABLE
RAGGIO DI CURVATURA CAVO
} R 15 MIN, ∢ 90°

PARTS NUMBER OF AUDI IN BRACKETS
AUDI-TEILENUMMER IN KLAMMERN
NUMERO DE PIECE DE AUDI ENTRE PARENTHESES
NUMMERO DI PEZZO DI AUDI FRA PARENTESI

TYPE OF PROTECTION (IN CONNECTION WITH PLUG)
SCHUTZART (IN VERBINDUNG MIT STECKER)
MODE DE PROTECTION (DANS CONNECTION AVEC FICHE)
TIPO DI PROTEZIONE (NELLE INAUTIVO CON SPINOTTO)
} IP 10
EN 60529/IEC 529

FOR FURTHER TECHNICAL DATA SEE PRODUCT SPECIFICATION
WEITERE TECHNISCHE DATEN SIEHE PRODUKT SPEZIFIKATION
POUR AUTRES DONNEES TECHNIQUES VOIR PRODUCT SPECIFICATION
PER ULTERIORI DATI TECNICI VEDERE SPECIFICA DI PRODOTTO
} 441 032 789 0

GENERAL SPECIFICATION: JED-334
FURTHER TECHNICAL DATA:
DOC. CODE: SHEET: TO

GENERAL TOLERANCES

CLASS 1)		RANGE OF NOMINAL DIMENSIONS (± mm) ≤50	> 50 ≤180	>180 ≤400	>400	∢
FINE		0,5	1,0	1,5	2,0	
MEDIUM		1,0	2,0	3,0	4,0	± 3°
COARSE	*	2,0	3,5	5,0	6,5	

TAPPED HOLES ACC. ISO 4039 / JED-152
1) TOLERANCE CLASS APPLIED CROSSMARKED

DCN-NO.	REV.	DATE
052000	3× A	93-12-09

CADAM-DRAWING COPYRIGHT

	DATE	SIGNATURE
DRAWN:	93-02-03	HARNISCHM
CHECKED:	93-02-03	HOEFLER
STANDARDIZATION:	93-02-03	PANTZER

WABCO

INDUCTIVE SENSOR WITH PLUG
STABSENSOR MIT STECKER
CAPTEUR AVEC FICHE
SENSORE INDUTTIVO CON SPINA

MASS	SCALE	PRODUCT IDENTIFICATION NO.	DOC. CODE	SHEET
0.130 KG	1:1 (2:1)	441 032 792 0 (8A0 927 807 E)	605	1/1
SIZE	T.R.I.			
A 2	141			

SHAPE CODE | REPLACEMENT FOR

100mm

EXPERT CODE 7 6 0

PRODUCT TYPE 0 2 X

1909/012/3/04.93

605/653

TOUTE COMMUNICATION OU REPRODUCTION DE CE DOCUMENT, TOUTE EXPLOITATION OU COMMUNICATION DE SON CONTENU SONT INTERDITES SAUF AUTORISATION ÉCRITE. TOUS DROITS DE PROPRIÉTÉ INDUSTRIELLE RÉSERVÉS. NOTAMMENT EN MATIÈRE DE BREVETS ET DE MODÈLES.
MEITERGABE SOWIE VERVIELFÄLTIGUNG DIESER UNTERLAGE, VERWENDUNG UND MITTEILUNG IHRES INHALTS NICHT GESTATTET, SOWEIT NICHT AUSDRÜCKLICH ZUGESTANDEN. ANDERNFALLS ERFOLGT SCHADENSERSATZPFLICHT. ALLE RECHTE FÜR DEN FALL DER PATENTERTEILUNG ODER GEBRAUCHSMUSTER-EINTRAGUNG VORBEHALTEN.
NON È PERMESSO CONSEGNARE A TERZI O RIPRODURRE QUESTO DOCUMENTO, NE UTILIZZARNE IL CONTENUTO O RENDERNE ESPLICITA ALCUNA PARTE, SENZA AUTORIZZAZIONE SCRITTA. IN ESUBERO DI QUANTO SOPRA, SARÀ ESIGIBILE IL RISARCIMENTO DEI DANNI SUBITI. È FATTA RISERVA DI TUTTI I DIRITTI DERIVANTI DA BREVETTI O MODELLI.
COPYING OF THIS DOCUMENT AND GIVING IT TO OTHERS AND THE USE OR COMMUNICATION OF THE CONTENTS THEREOF, WITHOUT EXPRESS AUTHORITY, IS PROHIBITED. ALL RIGHTS ARE RESERVED IN THE EVENT OF THE GRANT OF PATENT OR REGISTRATION OF A UTILITY MODEL OR DESIGN. THIS DOCUMENT IS THE SUBJECT OF COPYRIGHT.