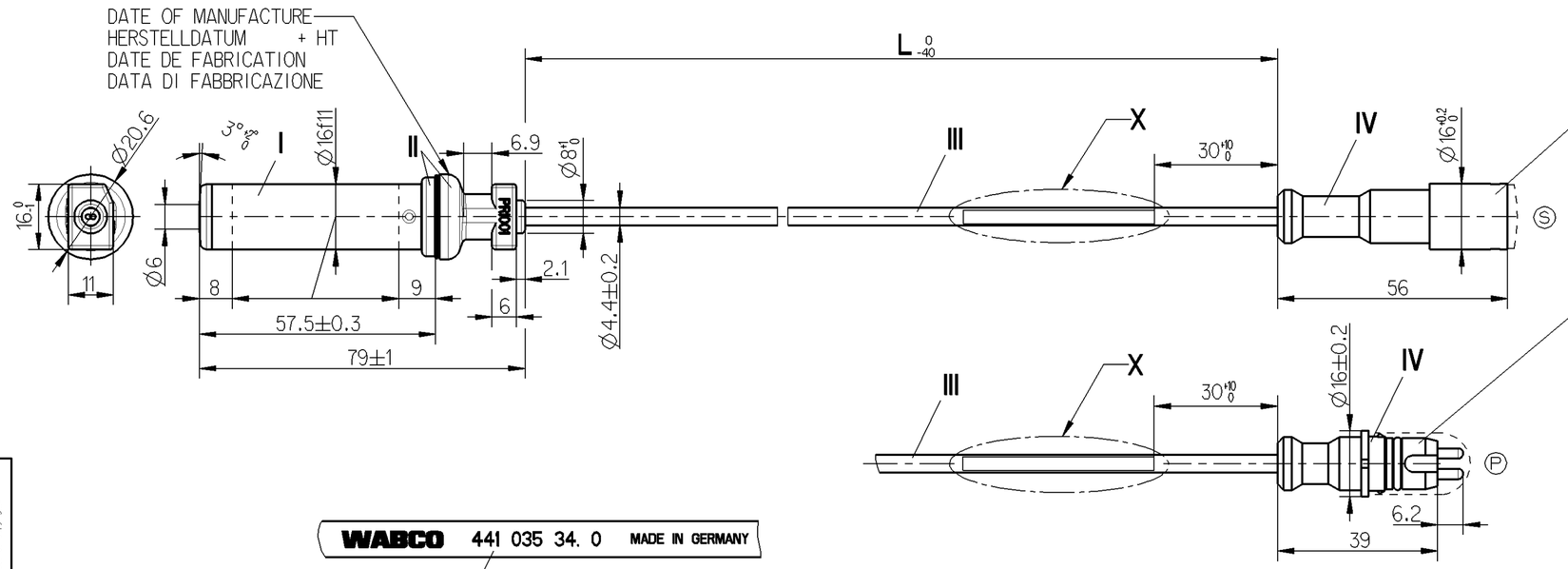

Ø16f11 -0.016 -0.126

441 032 310 2
SEE INTERFACE DRAWING
SIEHE AUSFUEHRUNGSVORSCHRIFT
VOIR DESSIN D'INTERFACE
VERDERE DISEGNO DI INTERFACCIA } A 655 000 71 99

441 032 312 2
SEE INTERFACE DRAWING
SIEHE AUSFUEHRUNGSVORSCHRIFT
VOIR DESSIN D'INTERFACE
VERDERE DISEGNO DI INTERFACCIA } A 655 000 72 99

TWO CORE CABLE
LEITUNG ZWEIADRIG
CABLE A DEUX CONDUCTEURS
CAVO A DUE CONDUTTORI } CCS 2x0.5mm²

CABLE SHEATHING
KABELMANTEL
GAINE DE CABLE
GUAINA DI CAVO } PUR

LENGTH OF LAY
SCHLAGLAENGE
PAS D'ASSEMBLAGE
PASSO DI RIUNIONE } 45mm

STRAIN RELIEF CABLE
ZUGENTLASTUNG KABEL
ARRET DE CABLE
SCARICO DI TRAZIONE DEL CAVO } MAX.50N ϑ =20°C

BEND RADIUS CABLE
BIEGERADIUS KABEL
RAYON DE COURBURE DE CABLE
RAGGIO DI CURVATURA DEL CAVO } R 15 MIN, ∢ 90°

WABCO 441 035 34. 0 MADE IN GERMANY

PART NO
TEILE NR. *
NO. DE PIECE
CODICE

X
2:1

A 001 905 0. 00/00. MADE IN GERMANY

---- PROTECTION CAP
SCHUTZKAPPE
CAPOUCHON
PROTETTORO

001	G	441 035 347 0 *A 001 905 04 00*	1250	Ⓢ SOCKET	0.077
001	G	441 035 348 0 *A 001 905 05 00*	1380	Ⓟ PLUG	0.079
ZGS	*CAD*	WABCO-NO. *MBT-NO.*	**L** [mm]	CONNECTOR	MASS [kg]

THERMAL RANGE OF APPLICATION
THERMISCHER ANWENDUNGSBEREICH
GAMME D'APPLICATION THERMIQUE
CAMPO TERMICO D'APPLICAZIONE
- **I** -40 °C...+200 °C[1000h] +210 °C[1h]
- **II** -40 °C...+160 °C +180 °C[1h]
- **III** -40 °C...+120 °C +150 °C[1h]
- **IV** -40 °C...+80 °C

PART NUMBER OF MBT IN PARENTHESES
MBT-TEILENUMMERN IN KLAMMERN
NUMÉRO DE PIECE DE MBT ENTRE PARENTHÈSES
NO. DELLA PARTE DI MBT FRA PARENTESI

CUSTOMER NO.
KUNDEN-NR.
NO. DU CLIENT
NO. CLIENTE } A 001 905 03 00

* ABRASION RESISTANT PRINT
ABRIEBFESTER AUFDRUCK
IMPRESSION RESISTANTE A L' ABRASION
IMPRONTA RESISTENTE ALL' ABRASIONE } RAL 9001

FURTHER TECHNICAL DATA SEE PRODUCT SPECIFICATION
WEITERE TECHNISCHE DATEN SIEHE PRODUKT SPEZIFIKATION
AUTRES DONNEES TECHNIQUES VOIR PRODUCT SPECIFICATION
ULTERIORI DATI TECNICI VEDERE SPECIFICA DI PRODOTTO } 441 032 485 0

INSTRUCTIONS OF INSTALLATION SEE ADAPTATION SPECIFICATION
EINBAUHINWEISE SIEHE ADAPTIONS-SPEZIFIKATION
INSTRUCTIONS D'INSTALLATION VOIR SPECIFICATION D'ADAPTION
ISIRUZIONI D'INSTALLAZIONE VEDERE SPECIFICA D'ADATTAMENTO } 441 032 100 0

DEGREE OF PROTECTION (IN CONNECTION WITH PLUG)
SCHUTZART (IN VERBINDUNG MIT KUPPLUNGSSTECKER)
DEGRE DE PROTECTION (DANS CONNECTION AVEC CONNECTEUR MALE)
GRADO DI PROTEZIONE (IN COLLAGAMENTO CON SPINOTTO) } IP 69 K ISO 20653

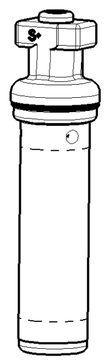

General Specification: JED-334-0					
Further Technical Data:					
Doc. Code:		Sheet:	To		
General Tolerances JED-261					
Range of Nominal Dimensions (± mm)					
Class 1)	≤ 50	> 50 ≤ 180	> 180 ≤ 400	> 400	∢
Fine	0.5	1.0	1.5	2.0	±3°
Medium	1.0	2.0	3.0	4.0	
Coarse X	2.0	3.5	5.0	6.5	
Tapped Holes acc.					
1) Tolerance Class Applied Crossmarked					

Copyright WABCO®

Date	Signature
Drawn 2009-12-09	Harnischmacher
Checked 2009-12-09	Hoefler
Expert Heinrich	

WABCO

ROTATION SPEED SENSOR
DREHZAHLSENSOR
CAPTEUR DE VITESSE DE ROTATION
SENSORE DI VELOCITA

Mass	Scale	Material No.	Date of first issue: 2009-12-09		
/ KG	1:1 2:1	441 035 346 0	Doc.Code 053	Language ML	Sheet 1/1
Size A 2	CAD System Pro/E	ECN-No. - / Revision - / Techn. Resp. 6310_EM	Replacement for		

100mm

Non è permesso consegnare a terzi o riprodurre questo documento, ne utilizzarne il contenuto o renderlo comunque noto a terzi senza autorizzazione espressa. Ogni infrazione costituisce un evidente abuso e comporterà il risarcimento dei danni subiti.
Copying of this document and giving it to others and the use or communication of its contents thereof, are forbidden without express authority. Offenders are liable to the payment of damages. All rights are reserved in the event of the grant of patent or registration of a utility model or design. This document is the subject of copyright.
Toute Communication ou reproduction de ce document, toute exploitation ou communication de son contenu sont interdites, sauf autorisation expresse. Tout manquement à cette règle constitue un abus évident et expose son auteur au versement de dommages et intérêts. Tous droits de propriété industrielle réservés, notamment en matière de brevets et de modèles.
Weitergabe sowie Vervielfältigung dieser Unterlage, Verwertung und Mitteilung ihres Inhalts nicht gestattet, soweit nicht ausdrücklich zugesichert. Zuwiderhandlungen stellen einen offensichtlichen Missbrauch dar und verpflichten zu Schadenersatz. Alle Rechte für den Fall der Patenterteilung oder Gebrauchsmuster-Eintragung vorbehalten.