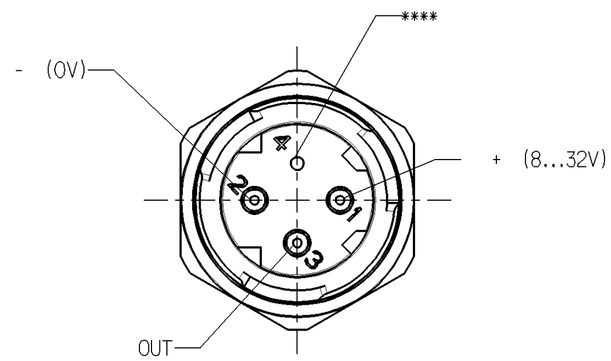

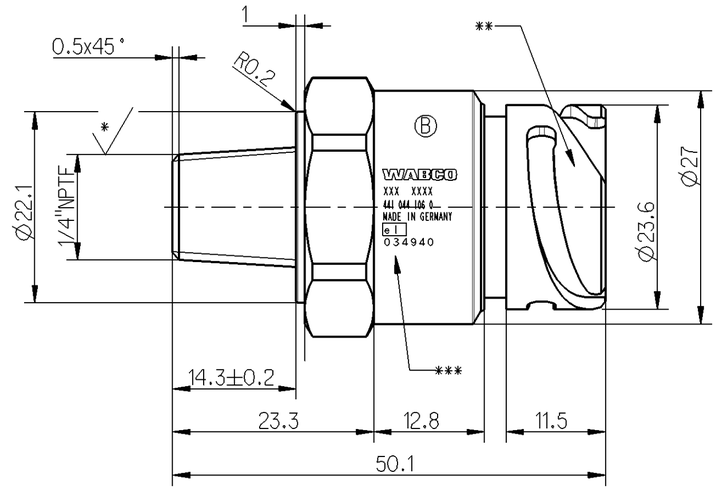

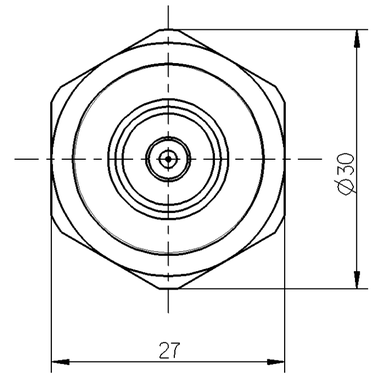

MEASURING PRINCIPLE: MESSPRINZIP: PRINCIPE DE MESURE: PRINCIPO DI MISURA:		PIEZO-RESISTIVE PIEZORESISTIV PIEZORESISTIF PIEZORESISTIVO
SUPPLY VOLTAGE: SPEISESPANNUNG: TENSION D'ALIMENTATION: TENSIONE D'ALIMENTAZIONE:		8 - 32 V DC
CURRENT CONSUMPTION: STROMAUFNAHME: CONSOMMATION DE COURANT: ASSORBIMENTO DI CORRENTE:	≦	15 mA
THERMAL RANGE OF APPLICATION: THERMISCHER ANWENDUNGSBEREICH: GAMME D'APPLICATION THERMIQUE: CAMPO TERMICO D'APPLICAZIONE:		-40 °C... +80 °C
MEASURING RANGE: MESSBEREICH: ZONE DE MESURE: CAMPO DI MISURA:	0-10 bar	RELATIVE PRESSURE RELATIVDRUCK PRESSION RELATIVE OPRESSIONE RELATIVA
ADMISSIBLE OVERPRESSURE: ZULAESSIGER UEBERDRUCK: ADMISSIBLE SUPPRESSION : ADMISSIBLE SOVRAPRESSIONE:		16 bar
* TIGHTENING TORQUE: ANZIEHDREHMOMENT: COUPLE DE SERRAGE: COPPIA DI SERRAGGIO:		37 ± 2 Nm ***
** PLUG CONNECTION STECKVERBINDUNG CONNECTION PAR FICHE SPINOTTO	DIN 72585-A1-3.1-Sn/K2 (ISSUE: MARCH 1996)	SEE SIEHE 858 000 845 4 VOIR VEDERE
*** INSPECTION MARK PRUEFZEICHEN MARQUE DE CONTROLE STAMPA DI COLLAUDO	e1 034940	STAMPED OR LASERED GEPRAEGT ODER GELASERT FRAPPEE OU IMPRIMEE A LASER STAMPATO O ISCRIZIONE A LASER

OFFSET OFFSET DEPLACEMENT DE VALEURS DIFFERIMENTO DEI VALORI		0,5 V
SENSITIVITY EMPFINDLICHKEIT SENSIBILITE SENSIBILITA		400 mV / bar
LINEARITY LINEARITAET LINEARITE LINEARITA	≦	± 0.3 % FS
HYSTERESIS HYSTERESE HYSTERESIS ISTERESI	≦	± 0.2 % FS

**** CONNECTION TO ATMOSPHERE MUST LEAD THROUGH WATER-TIGHT CABLING TO A PROTECTED AREA (E.G. IN DRIVERS CAB).
VERBINDUNG ZUR ATMOSPHAERE MUSS UEBER EINE WASSERDICHTE VERKABELUNG ZU EINEM GESCHUETZTEN ORT FUEHREN (Z.B. IM FAHRERHAUS).
CONNEXION A L' ATMOSPHERE DOIT PASSER PAR UN CABLAGE ENTACHE A L' EAU A UNE ZONE PROTEGE (PAR EXEMPLE: LA CABINE
CONNESSIONE ALL 'ATMOSFERA DEVE PASSARE ATTRAVERSO UN CABLAGGIO STAGNO IN UNA ZONA PROTETTA (COME LA CABINA DEL CONDUCENTE)

INSTALLATION POSITION IS OPTIONAL ,BUT AVOID ACCUMULATION OF DIRT IN THE PRESSURE CHANNEL CAUSED BY VERTICAL INSTALLATION (CONNECTOR FACING DOWNWARD
DIE EINBAULAGE IST BELIEBIG,ABER VERSCHMUTZUNG DES DRUCKKANALES BEI VERTIKALEM EINBAU (STECKER NACH UNTEN) VERMEIDEN
POSITION D'INSTALLATION A VOLONTA,MAIS EVITER L'INSTRUSION DE POUSSIERES DANS LE CANAL SOUS PRESSION (CONNECTEUR VERS LE BAS)
POSIZIONE DI MONTAGGIO A SCELTA ,MA EVITA L'ACCUMULAZIONE DELLO SPORCO NEL CANALE DELLA PRESSIONE CAUSATO DALL L'INSTALLAZIONE VERTICALE (CONNETTORE VERSO IL BASSO)

DEGREE OF PROTECTION WITH MOUNTED SENSOR AND CONNECTOR
SCHUTZART BEI EINGEBAUTEM SENSOR UND MONTIERTEM GEGENSTECKER
DEGRE DE PROTECTION AVEC CAPTEUR ET CONNECTEUR MONTE
GRADO DI PROTEZIONE CON SENSORE E CON SENSORE E CONNETORE MONTATI — IP 6K7, IP 6K9K

IDENTIFICATION OF DEVICE PRINTED OR LASER PRINTED
GERAETEKENNZEICHNUNG GEPRAEGT ODER GELASERT
IDENTIFICATION DE'L APPAREIL IMPRIME OU IMPRIME A LASER
IDENTIFICAZIONE DELL'APPARECCHIO STAMPATO O ISCRITTO A LASER

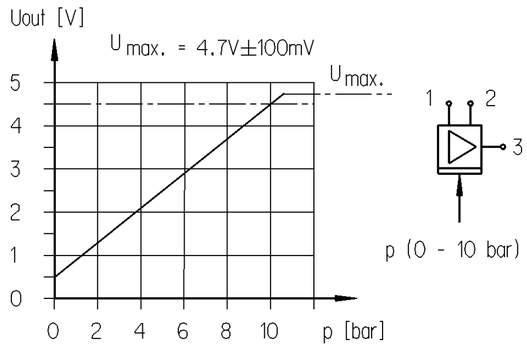

p (0 - 10 bar)

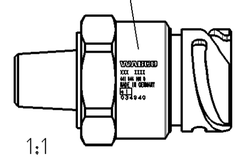

112794	1xB	2007-03-19
112445	4xA	2007-02-15
DCN-No.	Rev.	Date

State of Revision

General Specification: JED-334-0
Further Technical Data:
Doc. Code: Sheet: To

General Tolerances JED-261

Class 1)		Range of Nominal Dimensions (± mm) ≤ 50	> 50 ≤ 180	> 180 ≤ 400	> 400	∢
Fine		0.5	1.0	1.5	2.0	±3°
Medium	X	1.0	2.0	3.0	4.0	
Coarse		2.0	3.5	5.0	6.5	

Tapped Holes acc. --
1) Tolerance Class Applied Crossmarked

Copyright WABCO ®

Date	Signature
Drawn 2006-10-02	Biester
Checked 2006-10-11	Thimm
Expert RUTSCH	

WABCO

PRESSURE SENSOR
DRUCKSENSOR
CAPTEUR DE PRESSION
SENSORE DI PRESSIONE

Mass	Scale	Material No.			WABCO Id. No.: 4410441060		
0,030 KG	2:1 (1:1)	441 044 106 0			Doc.Code 605	Language en/de fr/it	Sheet 1/1
Size A 2	TRI 560	Function Code	CAD System Pro/E	Prod.Type 0 2 X	Replacement for 884 004 967 0		

100mm

Non è permesso consegnare a terzi o riprodurre questo documento, né utilizzarne il contenuto o renderlo comunque noto a terzi senza autorizzazione esplicita. Ogni violazione costituisce un illecito civile e penale e comporterà il risarcimento dei danni subiti.
E' fatto riserva di tutti i diritti derivanti da brevetti o modelli.
Il fit to others and the use or communication of the contents thereof, are forbidden without express authority. Offenders are liable to the payment of damages. All rights are reserved in the event of the grant of patent or registration of a utility model or design. This document is the subject of copyright.
Toute Communication ou reproduction de ce document, toute exploitation ou communication de son contenu sont interdites, sauf autorisation expresse. Tout manquement à cette règle constitue un abus évident et expose son auteur au versement de dommages et intérêts. Tous droits de propriété industrielle réservés, notamment en matière de brevets et de modèles.
Weitergabe sowie Vervielfältigung dieser Unterlage, Verwertung und Mitteilung ihres Inhalts nicht ausdrücklich zugestanden. Zuwiderhandlungen stehen erfreckilichen Missbrauch dar und verpflichten zu Schadensersatz.
Alle Rechte für den Fall der Patenterteilung oder Gebrauchsmuster-Eintragung vorbehalten.