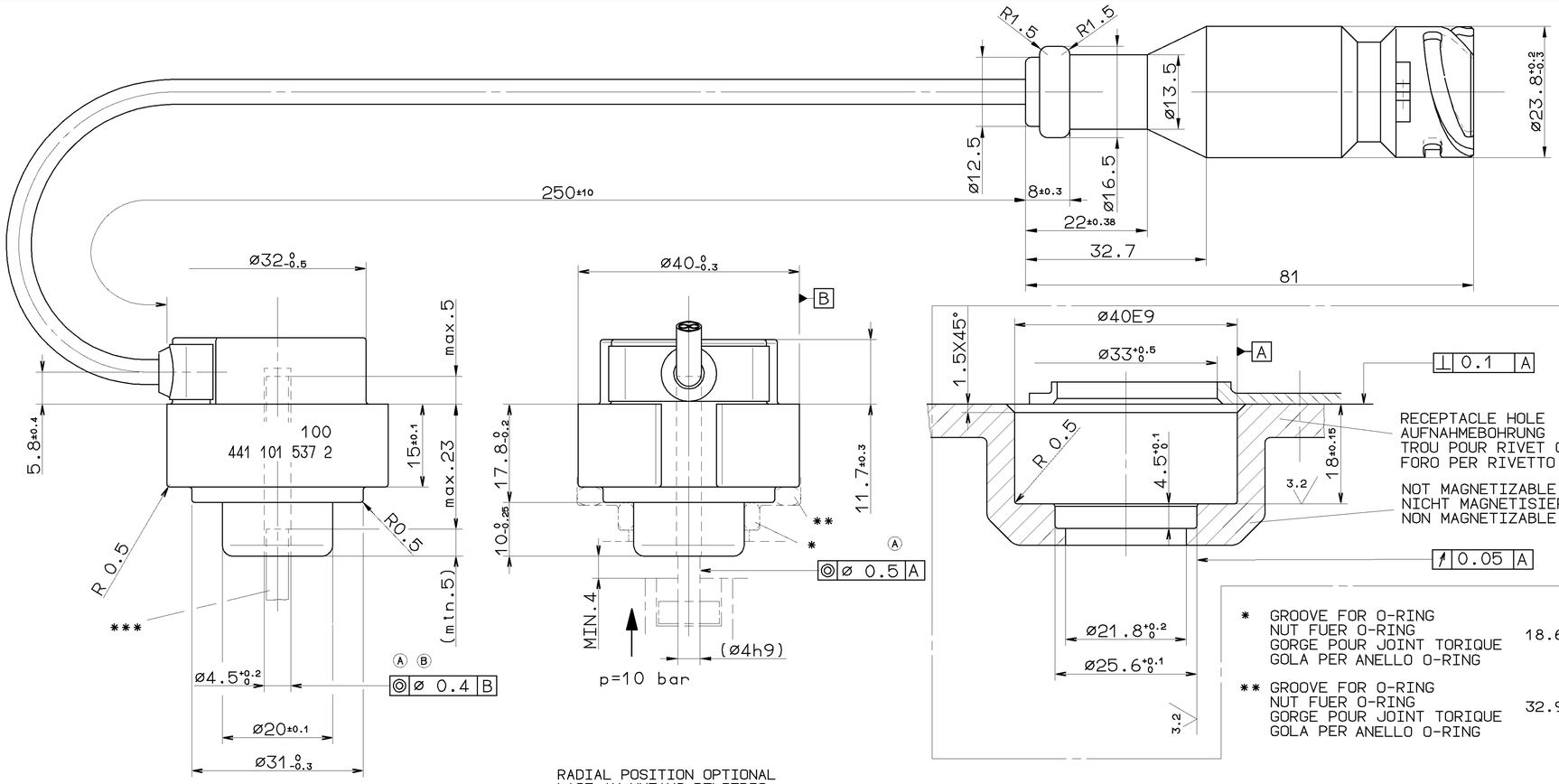

PLUG-IN CONNECTION :
STECKVERBINDUNG (EL.) :
CONNEXION A FICHE :
ALLACCIAMENTO A SPINA :
DIN 72585-B1-2.1-SN/K2

RECEPTACLE HOLE
AUFNAHMEBOHRUNG
TROU POUR RIVET CANNELE
FORO PER RIVETTO

2:1

NOT MAGNETIZABLE
NICHT MAGNETISIERBAR
NON MAGNETIZABLE

* GROOVE FOR O-RING
NUT FUER O-RING
GORGE POUR JOINT TORIQUE
GOLA PER ANELLO O-RING — 18.64 × 3.53 JED-070 M

** GROOVE FOR O-RING
NUT FUER O-RING
GORGE POUR JOINT TORIQUE
GOLA PER ANELLO O-RING — 32.93 × 3.53 JED-070M1

NOT SUPPLIED
GEHOERT NICHT ZUM LIEFERUMFANG
NON FOURNI
NON SI FORNISCONO

*** ARMATURE : ANNEALED
ANKER : GEGLUEHT
ARMATURE : RECUIT
ARMATURA : RICOTTO

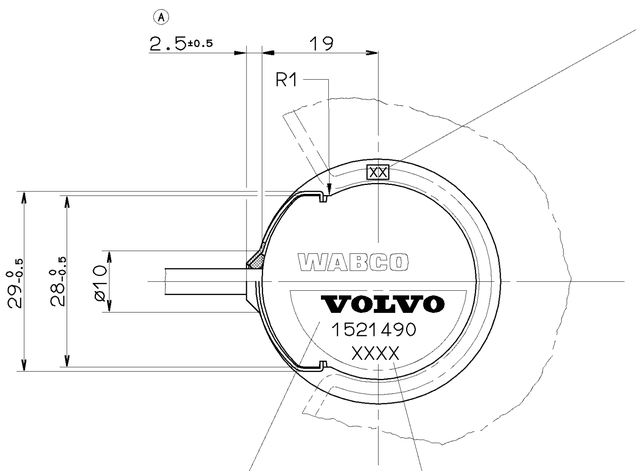

RADIAL POSITION OPTIONAL
LAGE AM UMFANG BELIEBIG
POSITION PERIPHERIQUE INDIFFERENTE
POSIZIONE PERIFERICA FACOLTATIVA

MEASURING PRINCIPLE MESSPRINZIP PUINCIPE DE MESURE PRINCIPO DI MISURA	INDUCTIVE INDUKTIV INDUCTIVE INDUTTIVO
SUPPLY VOLTAGE SPEISESPANNUNG TENSION D'ALIMENTATION TENSIONE D'ALIMENTAZZIONE	PULSE IMPULS 0...15V DC IMPULSION IMPULO
CURRENT CONSUMPTION STROMAUFNAHME CONSOMMATIONDE COURANT ASSORBIMENTO DI CORRENTE	MAX. 100 mA
WORKING TEMPERATURE RANGE BETRIEBSTEMPERATURBEREICH TEMPERATURES DE FONCTIONNEMENT TEMPERATURE DI SERVICE	-40°C...+150°C
HEAT RESISTANCE WAERMEBESTAENDIGKEIT RESISTANCE THERMIQUE RESISTENZA AL CALORE	160°C ,1h max.
MEASURING RANGE MESSBEREICH ZONE DE MESURE CAMPO DI MISURA	28 mm
TWO CORE CABLE LEITUNG ZWEIADRIG CABLE A DEUX CONDUCTEURS CAVO A DUE CONDUTORI	ø4.4mm 2×0.5mm²

PRESSURE TIGHT UP TO 10 bar AIR PRESSURE
DRUCKDICHT BIS 10 bar DRUCKLUFT
ETANCHE A 10 bar PRESSION D' AIR
TENUTA ALLA PRESSIONE (ARIA) DI 10 bar

DISTANCE SENSOR MODULUS CAN ONLY BE OPERATED IN CONNECTION WITH AN APPROPRIATE ADAPTION CIRCUIT
WEGSENSOR KANN NUR IN VERBINDUNG MIT EINER GEEIGNETEN ANPASSERSCHALTUNG BETRIEBEN WERDEN
MODULE DE DETECTEUR DE DISTANCE NE PEUT ETRE OPERE QU'EN CONNEXION AVEC UN CIRCUIT D'ADAPTATION APPROPRIE
MODULO DI SENSORE DI POSIZIONE NE PUO FUNZIONARE SOLO IN ABBINAMENTO CON UN CIRCUITO DI ADATTAMENTO APPROPRIATO

DATE OF MANUFACTURE :
HERSTELLDATUM : RAL 9010
DATE DE FABRICATION :
DATA DI FABBRICAZIONE :

MARKING CUSTOMER :
KUNDENSPEZIFISCHE BEDRUCKUNG : RAL 9010

1:1

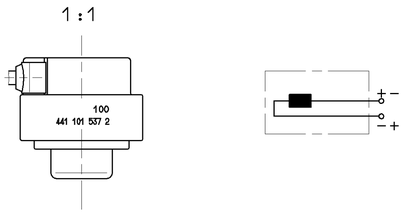

TOUTE COMMUNICATION OU REPRODUCTION DE CE DOCUMENT, TOUTE EXPLOITATION OU COMMUNICATION DE SON CONTENU A DES FIN NON AUTORISEES SONT INTERDITES. DANS LE CAS DE DELIVRANCE DE BREVET, DE MODELE D'UTILITE OU DE MARQUE, WABCO SE RESERVE LE DROIT DE DEPOSER TOUTE DEMANDE DE BREVET, DE MODELE D'UTILITE OU DE MARQUE.
NOT E PERMESSO DIVULGARE A TERZI O RIPRODURRE QUESTO DOCUMENTO, NE UTILIZZARE IL CONTENUTO O RISERVARSI ALTRI DIRITTI SIMILARI. IN CASO DI CONCESSIONE DI BREVETTO, DI MODELLO DI UTILITÀ O DI MARCHIO, WABCO SE RESERVE LE DROIT DE DEPOSER TOUTE DEMANDE DE BREVET, DE MODELE D'UTILITE OU DE MARQUE.
WABCO SE RESERVE LE DROIT DE DEPOSER TOUTE DEMANDE DE BREVET, DE MODELE D'UTILITE OU DE MARQUE.
COPYRIGHT WABCO. ALL RIGHTS RESERVED. WITHOUT PRIOR WRITTEN AUTHORISATION THIS DOCUMENT MAY NOT BE DISCLOSED TO THIRD PARTIES OR REPRODUCED. IN THE EVENT OF GRANTING OF A PATENT, UTILITY MODEL OR TRADEMARK, WABCO RESERVES THE RIGHT TO FILE PATENT, UTILITY MODEL OR TRADEMARK APPLICATIONS.
THIS DOCUMENT IS THE SUBJECT OF COPYRIGHT. ANY DISCLOSURE TO THIRD PARTIES OR REPRODUCTION OF THIS DOCUMENT, ANY USE OF ITS CONTENTS OR ANY OTHER RIGHTS SIMILAR THERETO MUST NOT BE PERMITTED. IN THE EVENT OF GRANTING OF A PATENT OR REGISTRATION OF A UTILITY MODEL OR DESIGN THIS DOCUMENT IS THE SUBJECT OF COPYRIGHT.

GENERAL SPECIFICATION: JED-334			
FURTHER TECHNICAL DATA:			
DOC. CODE:	SHEET:	TO	

GENERAL TOLERANCES

CLASS 1)	RANGE OF NOMINAL DIMENSIONS (± mm) ≤50	>50 ≤180	>180 ≤400	>400	
FINE	0,5	1,0	1,5	2,0	
MEDIUM	1,0	2,0	3,0	4,0	± 3°
COARSE	2,0	3,5	5,0	6,5	

TAPPED HOLES ACC. ISO 4039 / JED-152
1) TOLERANCE CLASS APPLIED CROSSMARKED

DCN-NO.	REV.	DATE
071514	1 × B	99-04-21
065740	4 × A	98-03-11

CADAM-DRAWING COPYRIGHT
DATE SIGNATURE
DRAWN: 96-09-26 KLUECK
CHECKED: 96-09-26 HEINRICH
STANDARDIZATION:

WABCO

DISTANCE SENSOR MODULE
WEGSENSOR-MODUL
MODULE DE DETECTEUR DE DISTANCE
MODULO DI SENSORE DI POSIZIONE

MASS	SCALE	PRODUCT IDENTIFICATION NO.	DOC. CODE	SHEET
0.13 KG	2:1 (1:1)	441 101 537 1	605	1/1
SIZE A 1	T.R.I. 141		SHAPE CODE	REPLACEMENT FOR

100mm
EXPERT CODE 7 5 9
PRODUCT TYPE

1/20/01/0/2/04.103
605/1/03