SAFETY CHARACTERISTICS	0
SIGNIFICANT CHARACTERISTICS	0

THE VALVE CORRESPONDS TO THE REGULATIONS FOR ELECTROMAGNETIC DEVICES ACCORDING TO VDE 0580
DAS GERAET EMTSPRICHT DEN BESTIMMUNGEN FUER ELEKTROMAGNETISCHE GERAETE NACH VDE 0580
LE VALVE CORRESPOND AUX CONDITIONS POUR DES APPAREILS ELECTROMAGNETIQUES SUIVANT VDE 0580
LA VALVOLA CORRISPONDE ALLE CONDIZIONI PER APPARECCHI ELETTROMAGNETICHI SECONDO VDE 0580

DEGREE OF PROTECTION ACCORDING TO DIN 40 050 BI.9 :
SCHUTZART NACH DIN 40 050 BI.9 : IP6K7
DEGRE DE PROTECTION SUIVANT DIN DIN 40 050 BI.9 : IP 6K9K
GRADO DI PROTEZIONE SECONDO DIN 40 050 BI.9 :

WITH VALVE BODY AND SEALED CONNECTIONS 1, 2, 3, 6
MIT VENTILGEHAEUSE UND ABGEDICHTETEN ANSCHLUESSEN 1, 2, 3, 6
AVEC CORPS DE VALVE ET CONNEXIONS ETANCHEES 1, 2, 3, 6
CON CORPO VALVOLA E CONNESSIONI SIGILLATI 1, 2, 3, 6

NOMINAL DIAMETER SUPPLY Ø 1MM, EXHAUST Ø 1.3MM
NENNWEITE BELUEFTUNG Ø1 MM, ENTLUEFTUNG Ø1.3MM
DIAMETRE NOMINAL ALIMENTATION Ø1MM, ECHAPPMENT Ø1.3MM
DIAMETRO NOMINALE ALIMENTAZIONE Ø1MM, SCARICO Ø1.3MM

OHMIC RESISTANCE
OHMSCHER WIDERSTAND: 70±5 Ω
RESISTANCE OHM
RESISTENZA OHM

PROTECTION CLASS :
SCHUTZKLASSE : III
CLASSE DE PROTECTION :
CLASSE DI PROTEZIONE :

DUTY CYCLE :
EINSCHALTDAUER : 100%
FACTEUR DE SERVICE :
DURATA DELL'INSERIMENTO :

WORKING PRESSURE :
BETRIEBSDRUCK : pe=5...13 bar
PRESSION D'UTILISATION :
PRESSIONE DI ESERCIZIO :

MEDIUM : AIR
MEDIUM : LUFT
FLUIDE : AIR
FLUIDO : ARIA

RATED CURRENT :
NENNSTROM : 0.34A
COURANT NOMINAL :
CORRENTE NOMINALE :

NOMINAL VOLTAGE :
NENNSPANNUNG
TENSION NOMINALE : 24^{+6}_{-6}V DC
TENSIONE NOMINALE :

AMBIENT TEMPERATURE :
UMGEBUNGSTEMPERATUR : -40°C ... +80°C
TEMPERATURE AMBIANTE :
TEMPERATURA AMBIENTE :

1 SUPPLY
ENERGIEZUFLUSS VOM VORRAT
ALIMENTATION
ALIMENTAZIONE

2 DELIVERY OF ENERGY
ENERGIEABFLUSS
SORTIE D'ENERGIE
PORTATA DI ENERGIA

3 EXHAUST
ANSCHLUSS ATMOSPHAERE
ECHAPPEMENT
SCARICO

6 ELECTRICAL CONTROL
ELEKTRISCHER STEUERANSCHLUSS DIN 72585-A1-3.6-Sn/K2
COMMANDE ELECTRIQUE
COMANDO ELETTRICO

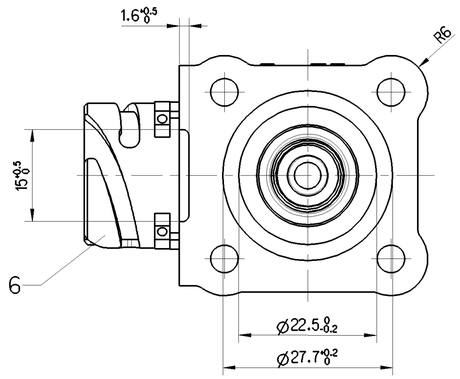

SOLENOID-DATA STAMPED
* VENTILMAGNET-KENNDATEN AUFGESTEMPELT
L'AIMANT-CARACTERISTIQUES TAMPONEES
SOLENOIDE-DATI STAMPIGLIATI

WABCO-14-JED-369, NUMBER AND PRI-NUMBER
* WABCO-14-JED-369, NUMMER UND PRI-NUMMER
WABCO-14-JED-369, NUMERO ET NUMERO D'PRI
WABCO-14-JED-369, NUMERO E NUMERO PRI

(D) ALTERNATIVE LASER MARKING WITH DMC CODE:
WABCO LOGO, PRI, WABCO NUMBER, NOMINAL
* VOLTAGE, NOMINAL CURRENT, ED, DATE
DMC CODE DESCRIPTION IN THE DOCUMENT
NUMBER 4420015211 (DOC. 922)

ALTERNATIVE LASERBESCHRIFTUNG MIT
DMC-CODE: WABCO-LOGO, PRI,
WABCO-NUMMER, NENNSPANNUNG,
NENNSTROM, ED, DATUM
DMC-CODE-BESCHREIBUNG IN DER
DOKUMENTNUMMER 4420015211 (DOC. 922)

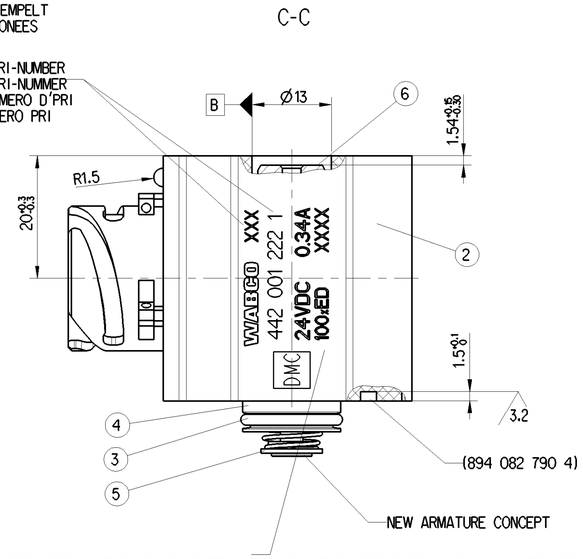

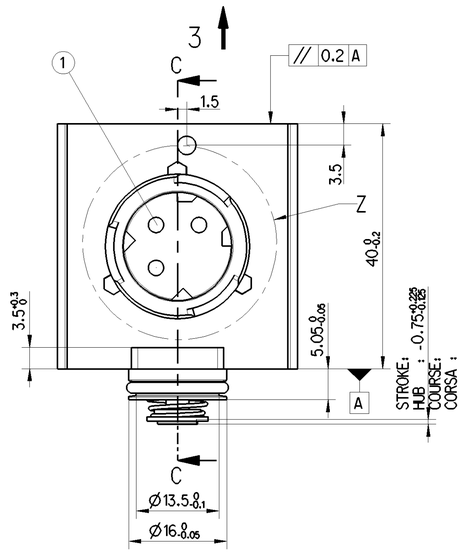

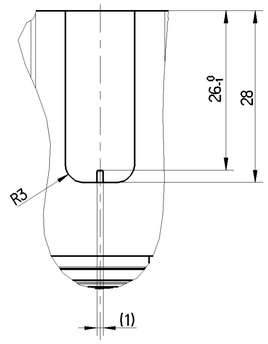

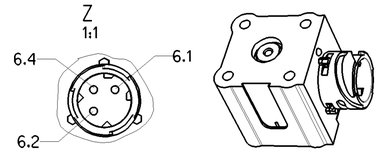

FUNCTION WITH ASSEMBLED VALVE BODY
FUNKTION MIT MONTIERTEM VENTILGEHAEUSE
FONCTION AVEC CORPS DE VALVE MONTE
FUNZIONE CON MONTATO CORPO VALVOLA

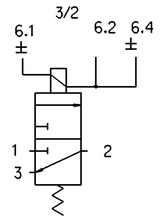

	MATERIAL/SURFACE PROTECTION WERKSTOFF/OBERFLAECHENSCHUTZ MATIERE/PROTECTION DE SURFACE MATERIALE/PROTEZIONE SUPERFICI
1	CuZn JED-570-616
2	PA 6.6 GF JED-559
3	NBR JED-7080 M
4	CuZn JED-035M1
5	STAINLESS STEEL NICHTROSTENDER STAHL JED-565 ACIER INOXYDABLE ACCIAO INOSSIDABILE
6	STAINLESS STEEL NICHTROSTENDER STAHL JED-024M ACIER INOXYDABLE ACCIAO INOSSIDABILE

* NOMINAL VOLTAGE, NOMINAL CURRENT, DUTY CYCLE AND DATE OF MANUFACTURE OF THE SOLENOID 852 002 260 4 /JED -226
NENNSPANNUNG, NENNSTROM, EINSCHALTDAUER UND HERSTELLDATUM DES VENTILMAGNETEN 852 002 260 4/JED-226
TENSION NOMINALE, COURANT NOMINALE, DUREE DE FONTIONNEMENT DE VALVE ET DATE DE FABRICATION DE L'AIMANT DE VALVE 852 002 260 4 /JED-226
VOLTAGGIO NOMINALE, CORRENTE NOMINALE, DURATA D'INTERVENTOE E DATA DI FABRICATIONE DEL MAGNETE DELLA VALVOLA 852 002 260 4 /JED-226

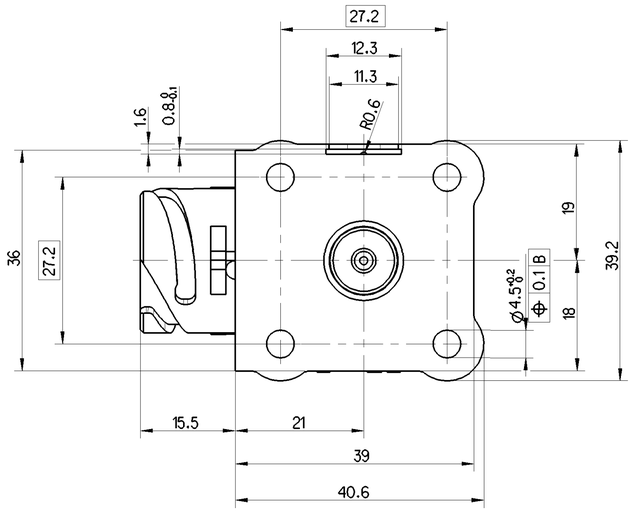

BODY LOWER PART
GEHAEUSE-UNTERTEIL
CORPS INFERIEUR
CORPO INFERIORE

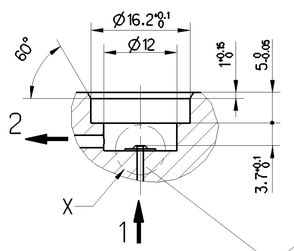

VALVE SEAT
VENTILSITZ
SIEGE DE CLAPET
SEDE VALVOLA

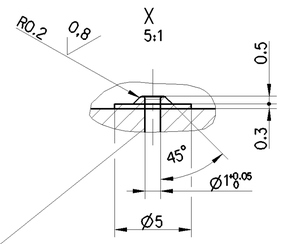

ALTERNATIVE DESIGN PERMISSIBLE
AUSFUEHRUNG ALTERNATIV ZULAESSIG
REALISATION ALTERNATIVE ADMISSIBLE
SOLUZIONE ALTERNATIVA ANMESSA

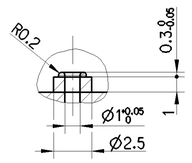

BEI 2/2-WEGEFUNKTION VERSCHLOSSEN
CLOSED AT 2/2-FUNCTION

First production samples, samples from new or modified moulds or changes of every kind must be approved Engineering Department
Teile der ersten Produktion, Teile aus neuen oder geaenderten Formwerkzeugen oder Aenderungen jeglicher Art beduerfen der Genehmigung durch die Einwicklungsabteilung
Les premieres pieces de production, les pieces provenant de nouveaux moules ou de moules modifies, ou toutes autres modification, doivent eitre approuvees par le departement des etudes
Campioni di inizio produzione, campioni ottenuti con stampi nuovi o modificati o con qualsiasi genere di mofica devono essere approvati dall'ufficio tecnico.
Pecas da primeiro producao, pecas produzidas a partir de moldes novos ou modificados ou modificacoes de qualquer genero necessitam da aprovacao previo do departamento de projeto.

General Specification: JED-334-0						
Further Technical Data:						
Doc. Code:			Sheet:		To	
General Tolerances JED-261						
		Range of Nominal Dimensions (± mm)				
Class 1)		≤ 50	> 50 ≤ 180	> 180 ≤ 400	> 400	∢
Fine	X	0.5	1.0	1.5	2.0	
Medium		1.0	2.0	3.0	4.0	±3°
Coarse		2.0	3.5	5.0	6.5	
Tapped Holes acc. -						
1) Tolerance Class Applied Crossmarked						

Copyright WABCO®

Date	Signature
Drawn 2020-04-09	Dedich
Checked 2020-04-20	Iwaniec
Expert Bialon	

Mass	Scale	Material No.	Date of first issue: 1999-11-26
0.2 KG	2:1 (5:1;1:1)	442 001 222 1	Doc.-Code 005 / Language ML / Sheet 1/1
Size A 1	CAD System CREO		

ECN-No.	Revision	Techn. Resp.	Replacement for
502980	1 x D	6670_EM	

WABCO

SOLENOID
VENTILMAGNET
SOLENOID
AIMANT

100mm

Toute Communication ou reproduction de ce document, toute exploitation ou communication de son contenu sont interdites, sauf autorisation expresse. Tous droits de propriété intellectuelle réservés, notamment en matière de brevets et de modèles.
Weitergabe sowie Vervielfältigung dieser Unterlage, Verwertung und Mitteilung ihres Inhalts nicht gestattet, soweit nicht ausdrücklich zugestanden. Zuwiderhandlungen verpflichten zu Schadenersatz. Alle Rechte für den Fall der Patent- oder Gebrauchsmustereintragung vorbehalten.
Non è permesso consegnare o farci o riprodurre questo documento, né utilizzare il contenuto o renderlo comunque noto a terzi senza esplicita autorizzazione. Tutti i diritti derivanti da brevetti o modelli.
Copying of this document and giving it to others and the use or communication of the contents thereof, are forbidden without express authority. Offenders are liable to the payment of damages. All rights are reserved in the event of the grant of patent or registration of a utility model or design. This document is the subject of copyright.