8h9	0 / -0.036
9h9	0 / -0.036

X 5:1

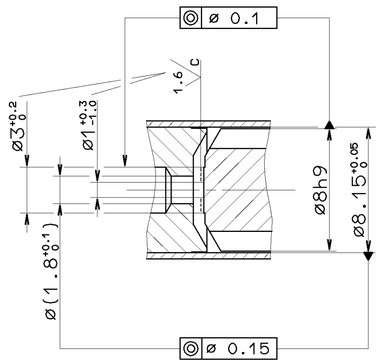

THE VALVE CORRESPONDS TO THE REGULATIONS FOR ELECTROMAGNETIC DEVICES ACCORDING TO VDE 0580
DAS GERAET ENTSPRICHT DEN BESTIMMUNGEN FUER ELEKTROMAGNETISCHE GERAETE NACH VDE 0580
LA VALVE CORRESPOND AUX CONDITIONS POUR DES APPAREILS ELECTROMAGNETIQUES SUIVANT VDE 0580
LA VALVOLA CORRISPONDE ALLE CONDIZIONI PER APPARECCHI ELECTROMAGNETICHI SECONDO VDE 0580

NOMINAL VOLTAGE NENNSPANNUNG VOLTAGE NOMINAL VOLTAGGIO NOMINALE	U_N = 24V DC +20% -10%	NOMINAL DIAMETER NENNWEITE DIAMETRE NOMINAL DIAMETRO NOMINALE	ø1.8mm
RATED CURRENT NENNSTROM COURANT NOMINAL CORRENTE NOMINALE	$I_N \leq$ 1.65A	WORKING PRESSURE BETRIEBSDRUCK PRESSION D'UTILISATION PRESSION DI ESERCIZIO	MAX.11 bar
COIL RESISTANCE SPULENWIDERSTAND RESISTANCE DE BOBINE RESISTENZA DELLA BOBINA	R_{20} = 14.6Ω ±5%	TYPE OF PROTECTION (BE INSTALLED) SCHUTZART (IN VERBAUTEM ZUSTAND) MODE DE PROTECTION (A MONTER) TIPO DI PROTEZIONE (INSTALLAZIONE)	IP 68 DIN 40050 BL. 9
DUTY CYCLE BASIS RELATIVE EINSCHALTDAUER DUREE DE FONCTIONNEMENT DURATA D'INTERVENTO	5% / 5mtn.	THERMAL RANGE OF APPLICATION THERMISCHER ANWENDUNGSBEREICH GAMME D'APPLICATION THERMIQUE CAMPO DI APPLICAZIONE THERMICA	-40°C....+80°C
PROTECTION CLASS SCHUTZKLASSE CLASSE DE PROTECTION CLASSE DI PROTEZIONE	III VDE 0580	THERMOSETTING PLASTIC MAGNET MAGNET MIT DUROPLAST UMPRESST AIMANT SURMOULE AVEC DUROPLAST MAGNETE RIVESTITO DI MATERIA PLASTICA TERMOINDURENTE	

** VULCANIZED
VULKANISIERT
VULCANISE
VULCANIZZARE } JED-436

FERROUS PARTS MADE OF STAINLESS STEEL
FREILIEGENDE METALLTEILE AUS NICHTROSTENDEM STAHL
PIECES FERREUSES EN ACIER INOXYDABLE POUR AIMANTS
PARTI FERROSE IN ACCIAIO INOX PER MAGNETI

SPRING FORCE, WHEN ARMATURA FALLS
FEDERKRAFT, BEI ABGEFALLENEM ANKER
FORCE DES RESSORT, NOYAU EN POSITION REPOS
FORZA DELLA MOLLA, CON SPOSTAMENTO DELL'ANCORA } 3.82N...4.58N

VULCANISING RESIDUE NOT PERMISSIBLE
KEINE VULKANISIERUNGSRUECKSTAENDE ZULAESSIG
AUCUN RESIDU DE VULCANISATION PERMISSIBLE
NON AMMESSI RESIDUI VULCANIZZAZIONE AMISSIBILE

* MATERIAL CuZn38Pb1, Rm=42
SURFACE PROTECTION SILVER PLATED, THICKNESS=1µm
WERKSTOFF CuZn38Pb1, F=42
OBERFLAECHENSCHUTZ GAL AG 1, AUFTRAG=1µm
MATIERE CuZn38Pb1, Rm=42
PROTECTION DE SURFACE AGENTURE ELECTRIQUE, EPAISSER=1µm
MATERIALE CuZn38Pb1, Rm=42
PROTEZIONE SUPEFICI ARGENTURA ELECTRICA, SPESSORE=1µm

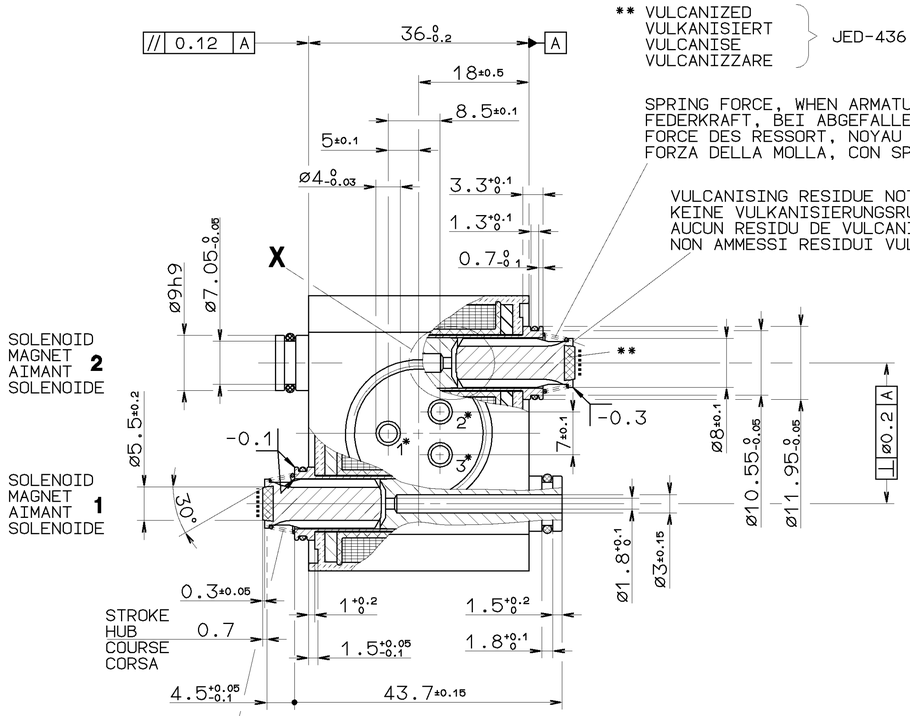

SPRING FORCE, WHEN ARMATURA FALLS
FEDERKRAFT, BEI ABGEFALLENEM ANKER
FORCE DES RESSORT, NOYAU EN POSITION REPOS
FORZA DELLA MOLLA, CON SPOSTAMENTO DELL'ANCORA } 8N...9.2N

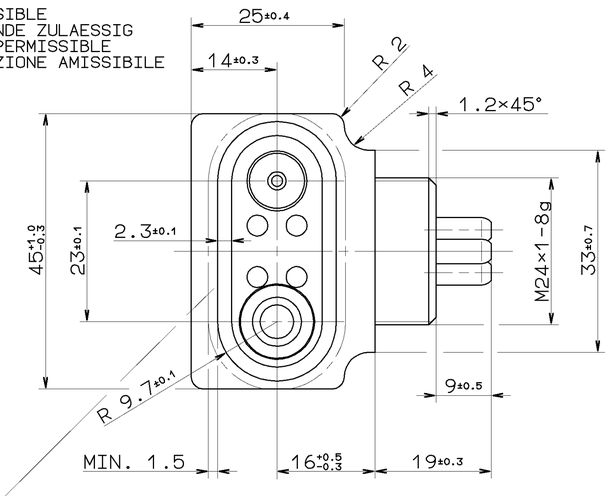

SOCKET
GERAETESTECKDOSE
PRISE DE COURANT
PRESA DI CORRENTE } 894 601 010 2

FOR FURTHER TECHNICAL DATA SEE PRODUCT SPECIFICATION DOCUMENT NO.
WEITERE TECHNISCHE DATEN SIEHE PRODUKT SPEZIFIKATION DOKUMENT NR.
POUR AUTRES CARACTERISTIQUES TECHNIQUES VOIR PRODUCT SPECIFICATION N°.
PER ULTERIORI DATI TECHNICI VEDERE SPECIFICA DI PRODOTTO DOCUMENTO N°.
} 442 197 216 0 CODE 543

SEALING SURFACE
DICHTFLAECHE
SURFACE D'ETANCHEITE
SUPERFICIE DI TENUTA

REFERENCE SURFACE FOR DIMENSION
BEZUGSFLAECHE FUER MASS
SURFACE DU REFERENCE POUR LA COTE
SUPERFICIE DI COPERTURA PER MISURA } 36 0 -0.2 // 0.12 A

1 : 1

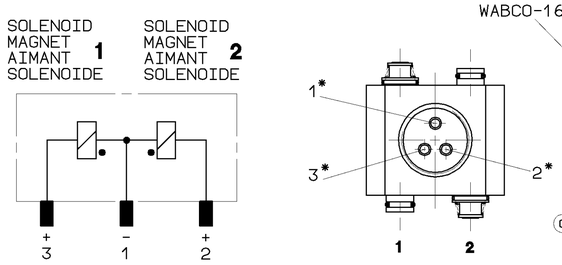

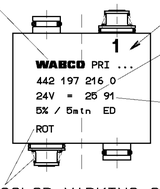

WABCO-16-JED-369

ABRASION RESISTANT PRINT
ABRIEBFESTER AUFDRUCK
RESISTANTE A L'ABRASION
RESISTENTE ALL'ABRASIONE } RAL 9001

CALENDAR WEEK
KALENDERWOCHE (25)
SEMAINE
SETTIMANA

YEAR
JAHR (91)
ANNEE
ANNO

COLOR MARKING OF SPRING
FARBKENNZEICHNUNG DER FEDER
COLORATION DU RESSORT POUR DISTINCTION
COLORE DE MOLLA PER DISTINTIVO

TOUTE COMMUNICATION OU REPRODUCTION DE CE DOCUMENT, TOUTE EXPLOITATION OU COMMUNICATION DE SON CONTENU, NON ET PERMISSIBLE SAUF AUTORISATION EXPRESSE. TOUS DROITS DE PROPRIETE INTELLECTUELLE RESERVES. NOTAMMENT EN MATIERE DE BREVET ET DE MODE ADMISSIBLE. TOUTE INFRACTION EST SUSCEPTIBLE DE DONNER LIEU A DES DOMMAGES ET INTERETS.
WEITERGABE SOWIE VERVIELFAELTIGUNG DIESER UNTERLAGE, SOWIE VERWERTUNG UND MITTEILUNG IHRES INHALTS NICHT GESTATTET, SOWEIT NICHT AUSDRUECKLICH ZugESTANDEN. ZUWIDERHANDELNDE SIND ZU SCHADENSERSATZ VERPFLICHTET. SONSTIGE RECHTE, INSBESONDERE PATENT- UND GEBRAUCHSMUSTER-EINTRAGUNG VORBEHALTEN.
NON E PERMESSO CONSEGNARE A TERZI O DIFFONDERE QUESTO DOCUMENTO, NE UTILIZZARE IL CONTENUTO O RENDERLO COMUNQUE NOTO A PERSONE DIVERSE DA QUELLE CHE HANNO IL DIRITTO DI USARLO. TUTTI I DIRITTI DI PROPRIETA INTELLETTUALE SONO RISERVATI. IN PARTICOLARE VALE QUANTO PREVISTO DA EVENTUALI BREVETTI O MODELLI DI UTILITA. VIOLAZIONI CI OBBLIGANO AL RISARCIMENTO DEI DANNI.
THIS DOCUMENT AND GIVING IT TO OTHERS AND THE USE OR COMMUNICATION OF THE CONTENTS THEREOF, ARE PROHIBITED UNLESS EXPRESSLY AUTHORIZED. OFFENDERS ARE LIABLE FOR DAMAGES. ALL RIGHTS ARE RESERVED IN THE EVENT OF A PATENT OR REGISTRATION OF A UTILITY MODEL OR DESIGN, THIS DOCUMENT IS THE SUBJECT OF COPYRIGHT.

First production samples, samples from new or modified moulds or changes of every kind must be approved by Engineering Department.
Teile der ersten Produktion, Teile aus neuen oder geänderten Formwerkzeugen oder Aenderungen jeglicher Art beduerfen der Genehmigung durch die Entwicklungsabteilung.
Les premieres pieces de production, les pieces provenant de nouveaux moules ou de moules modifiées, ou toutes autres modifications, doivent etre approuvees par le departement des etudes.
Campioni di inizio produzione, campioni ottenuti con stampi nuovi o modificati o con qualsiasi genere di mofica devono essere approvati dall'ufficio tecnico.
Pecas da primeira producao, pecas produzidas a partir de moldes novos ou modificados ou modificacoes de qualquer genero necessitam da aprovacao previa do departamento de projeto.

GENERAL SPECIFICATION: JED-334					
FURTHER TECHNICAL DATA:					
DOC. CODE:	SHEET:	TO			
GENERAL TOLERANCES					
CLASS 1)	RANGE OF NOMINAL DIMENSIONS (± mm) ≤50	>50 ≤180	>180 ≤400	>400	∠
FINE *	0,5	1,0	1,5	2,0	
MEDIUM	1,0	2,0	3,0	4,0	± 3°
COARSE	2,0	3,5	5,0	6,5	
TAPPED HOLES ACC. ISO 4039 / JED-152					
1) TOLERANCE CLASS APPLIED CROSSMARKED					

DCN-NO.	REV.	DATE
045677	1× C	91-03-14
039748	B	89-06-26

100mm

CADAM-DRAWING COPYRIGHT

DATE	SIGNATURE
DRAWN: 88-12-16	HIRT
CHECKED: 88-12-16	HOEFLER
STANDARDIZATION: 89-08-04	PANTZER

MASS	SCALE	PRODUCT IDENTIFICATION NO.	DOC. CODE	SHEET
0.187 KG	2:1 (1:1,5:1)	442 197 216 0	605	1/1
SIZE A 1	T.R.I. 141		SHAPE CODE	REPLACEMENT FOR 442 197 216 0/87-01-27

WABCO

SOLENOID
VENTILMAGNET
AIMENT
SOLENOIDE

EXPERT CODE 7 5 8

PRODUCT TYPE 1 1 X

1/025/016/0/04.93

6000/003