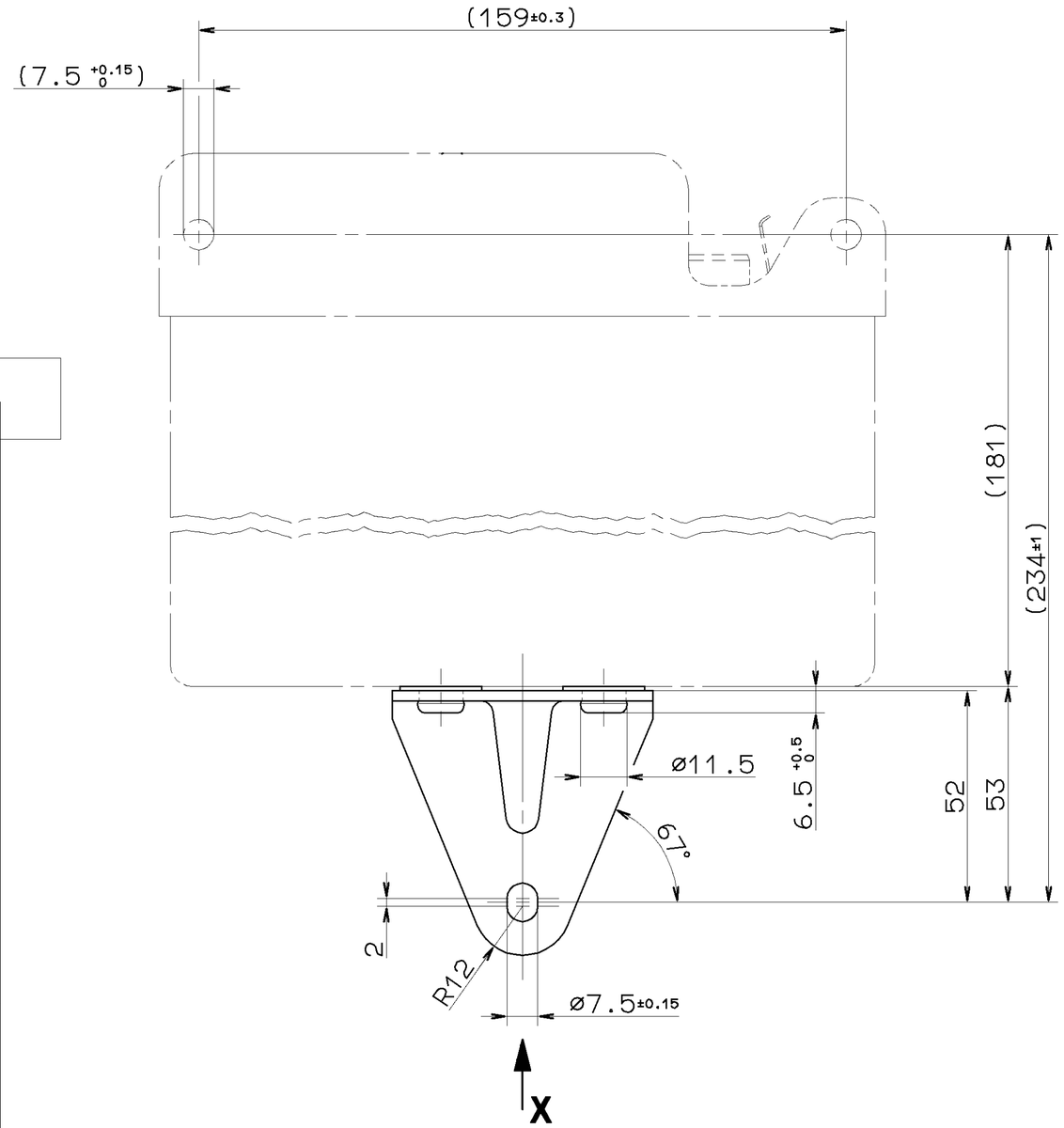

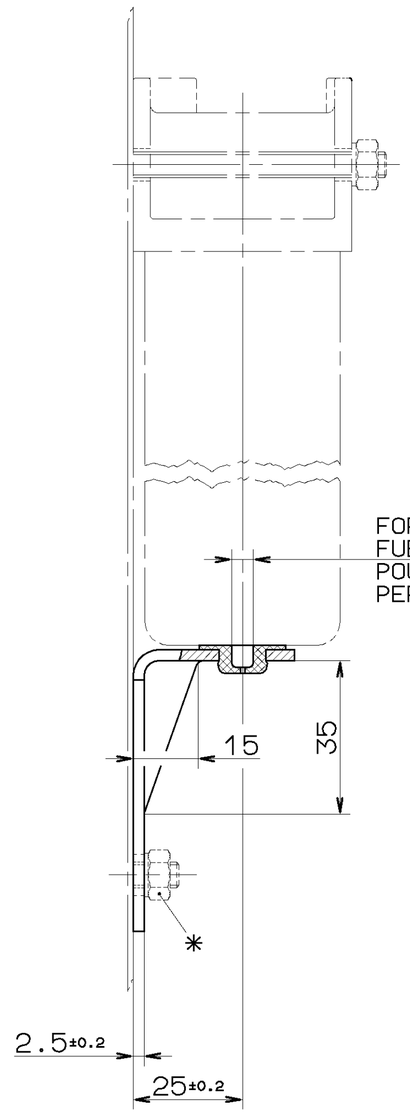

TERMAL RANGE OF APPLICATION :
THERMISCHER ANWENDUNGSBEREICH : -40° ...+75° C
PLAGE DE TEMPERATURE EN UTILISATION :
CAMPO TERMICO DI APPLICAZIONE :

STORAGE TEMPERATURE FROM :
LAGERTEMPERATUR VON : -40° C...+90° C
TEMPERATURE DE MAGASINAGE DE :
TEMPERATURA DELL' IMMAGAZZIMENTO DA :

FOR PIVOT LONG
FUER ZAPFEN ø5 0 -0.1 ; 5±0.2 LANG
POUR PIVOT LONG
PER TAPPO LUNGO

M = TORQUE
* M = ANZUGSMOMENT 5±1 Nm
M = COUPLE DE SERRAGE
M = COPPIA DI SERRAGGIO

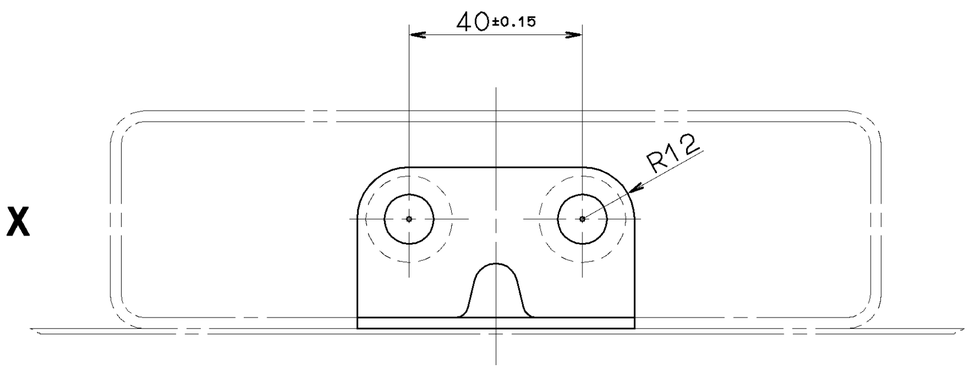

Ⓑ

GENERAL SPECIFICATION:	JED-334
FURTHER TECHNICAL DATA:	
DOC. CODE:	SHEET: TO

GENERAL TOLERANCES

CLASS 1)		RANGE OF NOMINAL DIMENSIONS (± mm) ≤50	> 50 ≤180	>180 ≤400	>400	∡
FINE		0,5	1,0	1,5	2,0	
MEDIUM	X	1,0	2,0	3,0	4,0	± 3°
COARSE		2,0	3,5	5,0	6,5	

TAPPED HOLES ACC. ISO 4039 / JED-152

1) TOLERANCE CLASS APPLIED CROSSMARKED

DCN-NO.	REV.	DATE
057646	1x B	95-07-20
040993	1x A	90-04-11

100mm

CADAM-DRAWING COPYRIGHT

DATE	SIGNATURE	
90-02-15	DRAWN: A. SCHULZ	
90-02-15	CHECKED: GUDAT/LEHR.	
	STANDARDIZATION:	

WABCO

ANGLE
WINKEL
ANGLE
ANGOLO

MASS	SCALE	PRODUCT IDENTIFICATION NO.	DOC. CODE	SHEET
0.03 KG	1:1	446 004 051 2	605	1/1
SIZE A 2	T.R.I. 142	SHAPE CODE	REPLACEMENT FOR 884 901 652 1/89-12-08	

EXPERT CODE 7 9 1

Ⓐ PRODUCT TYPE 0 2 ☒

1909/012/3/04.93

605/653

TOUTE COMMUNICATION OU REPRODUCTION DE CE DOCUMENT, TOUTE EXPLOITATION OU COMMUNICATION DE SON CONTENU SONT INTERDITES SANS AUTORISATION ÉCRITE. TOUTES VIOLATIONS OBLIGENT À DES DOMMAGES ET INTÉRÊTS. TOUS DROITS DE PROPRIÉTÉ INDUSTRIELLE RÉSERVÉS, NOTAMMENT EN MATIÈRE DE BREVETS ET DE MODÈLES.

NON È PERMESSO CONSEGNARE A TERZI O RIPRODURRE QUESTO DOCUMENTO, NÉ UTILIZZARNE IL CONTENUTO O RENDERNE ESPLICITA ALTRUI ESECUZIONE. IN CASO DI VIOLAZIONE SI È TENUTI AL RISARCIMENTO DEI DANNI. SALVO DIRITTI DI PROPRIETÀ INDUSTRIALE, BREVETTI O MODELLI.

NON E PERMISSO CONSIGNARE A TERZI O REPRODURRE QUESTO DOCUMENTO, NI UTILIZZARNE EL CONTENIDO O RENDERNE EXPLÍCITA ALTRUI EJECUCIÓN. EN CASO DE INFRACCIÓN SE ESTÁ OBLIGADO A LA INDEMNIZACIÓN DE DAÑOS. SALVO DERECHOS DE PROPIEDAD INDUSTRIAL, DE PATENTES O DE MODELOS.

MEITERGABE SOWIE VERVIELFÄLTIGUNG DIESER UNTERLAGE, VERWERTUNG UND MITTEILUNG IHRES INHALTS NICHT GESTATTET SOWEIT NICHT AUSDRÜCKLICH ZugESTANDEN. ZUWIDERHANDLUNGEN VERPFLICHTEN ZUM SCHADENERSATZ. ALLE RECHTE FÜR DEN FALL DER PATENTERTEILUNG ODER GEBRAUCHSMUSTER-EINTRAGUNG VORBEHALTEN.

COPYING OF THIS DOCUMENT AND GIVING IT TO OTHERS AND THE USE OR COMMUNICATION OF THE CONTENTS THEREOF, ARE FORBIDDEN WITHOUT EXPRESS AUTHORITY. OFFENDERS ARE LIABLE TO PAYMENT OF DAMAGES. ALL RIGHTS ARE RESERVED IN THE EVENT OF THE GRANT OF PATENT OR REGISTRATION OF A UTILITY MODEL OR DESIGN. THIS DOCUMENT IS THE SUBJECT OF COPYRIGHT.