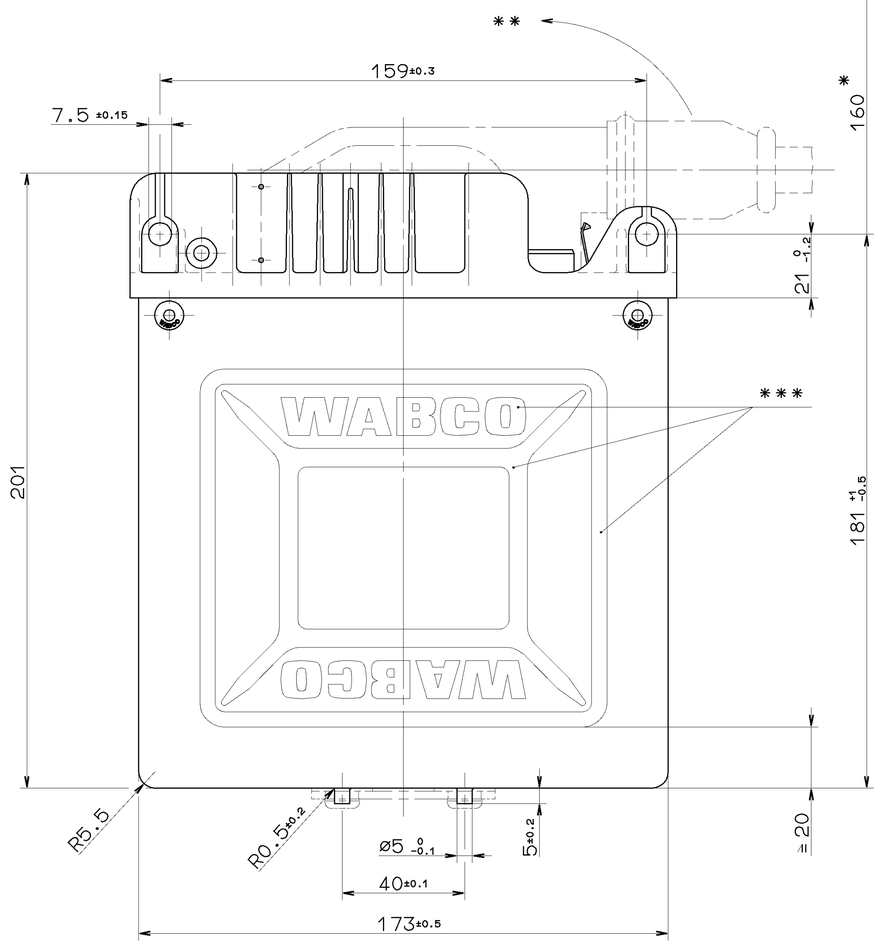

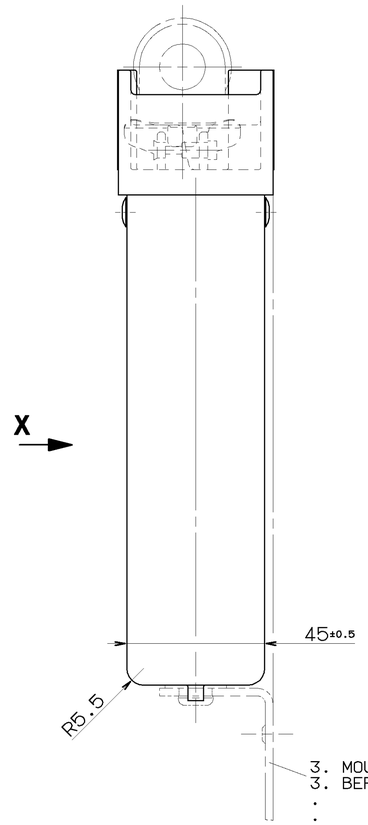

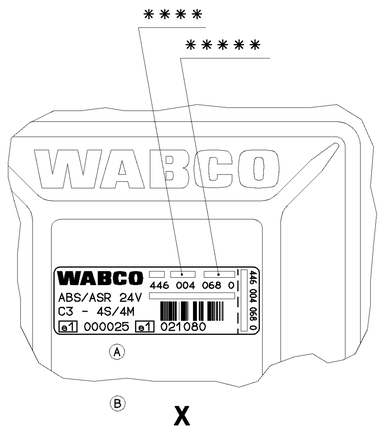

VOLTAGE:
SPANNUNG: 24V±25% DC
VOLTAGE:
VOLTAGGIO:

THERMAL RANGE OF APPLICATION:
THERM. ANWENDUNGSBEREICH: -40°...+75°C
GAMME D' APPLICATION THERMIQUE:
CAMPO DI APPLICAZIONE THERMICA:

STORING TEMPERATURE:
LAGERTEMPERATUR: -40°...+100°C
TEMPERATURE D' UTILISATION:
TEMPERATURA DI ESERCIZIO:

PROTECTED BY SEALED MALE CONNECTOR:
SCHUTZART BEI ABGEDICHTETER MESSERLEISTE: IP 64
TYPE DE PROTECTION AVEC CONNECTEUR MALE ETANCHE: (IEC 529)
PROTETTO DA UN CONNETTORE MASCHIO A TENUTA STAGNA:

MALE MULTIPOINT CONNECTOR: SURFACE PROTECTION:
MESSERLEISTE: OBERFLAECHENSCHUTZ: GAL AG 3
CONNECTEUR MALE MULTIBROCHE: PROTECTION DE SURFACE:
SPINE MULTIPA: PROTEZIONE SUPERFICIALE:

* TO TAKE INTO ACCOUNT FOR INSERTING THE PLUG
ZUM EINSTECKEN DES FEDERKONTAKTGEH. BERUECKSICHTIGEN
A PRENDRE EN CONSIDERATION POUR L' INSERTION DE LA PRISE
TENER CONTO PER L' INSERIMENTO DELLA SPINA

REQUIRED FEMALE CONNECTOR WITH HOUSING:
ERFORDERLICHE FEDERLEISTE MIT GEHAEUSE: 446 009 001 2
CONNECTEUR FEMELLE REQUIS AVEC BOITIER:
NECESSARIO CONNECTORE FEMMINA CON CASA:

** DIRECTION FOR REMOVING THE PLUG
AUSHEBERICHTUNG DES FEDERKONTAKTGEHAEUSES
DIRECTION POUR RETIRER LA PRISE
DIREZIONE PER RIMOUVERE LA SPINA

CABLE TO BE LEAD BELOW
KABEL IST VON UNTEN HERANZUFUEHREN
CABLE A AMENER D' EN BAS
CONDURRE IL CAVO DAL BASSO

*** ON BOTH SIDE 0.5 RAISED
BEIDSEITIG 0.5 ERHABEN
AUX DEUX COTES EN RELIEF DE 0.5
DA DUE LATI IN RILIEVO DI 0.5

M = TORQUE
M = ANZUGSMOMENT
M = COUPLE DE SERRAGE
M = COPPIA DI SERRAGGIO

**** DATE OF MANUFACTURE:
HERSTELLDATUM: JED-226
DATE DE FABRICATION:
DATA DI FABBRICAZIONE:

Ⓐ ***** SERIAL NUMBER GREATER THAN:
FORTSCHRITTZAHL GROESSER ALS: 3000
NUMERO DE SERIE PLUS GRAND QUE:
NUMERO DI SERIE PIU GRANDE D:

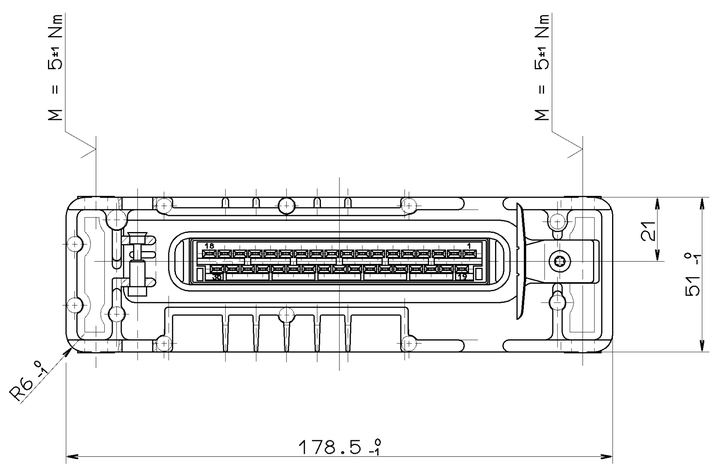

INSTALLATION POSITION:
EINBAULAGE:
POSITION D' INSTALLATION:
POSIZIONE DI MONTAGGIO:

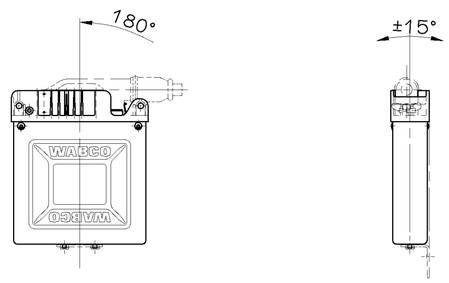

HORIZONTAL INSTALLATION POSITION ONLY WITH A 3. MOUNTING POINT
WAAGERECHTE EINBAULAGE NUR MIT 3. BEFESTIGUNGSPUNKT
.
.

GENERAL SPECIFICATION:	JED-334
FURTHER TECHNICAL DATA:	
DOC. CODE:	SHEET: TO

GENERAL TOLERANCES

CLASS 1)		RANGE OF NOMINAL DIMENSIONS [± mm] ≤50	>50 ≤180	>180 ≤400	>400	∡
FINE		0,5	1,0	1,5	2,0	
MEDIUM	X	1,0	2,0	3,0	4,0	± 3°
COARSE		2,0	3,5	5,0	6,5	

TAPPED HOLES ACC. ISO 4039 / JED-152
1) TOLERANCE CLASS APPLIED CROSSMARKED

DCN-NO.	REV.	DATE
063428	1xB	97-11-17
056393	2xA	95-03-09

CADAM-DRAWING COPYRIGHT

DATE	SIGNATURE
DRAWN: 93-08-03	A. SCHULZ
CHECKED: 93-08-03	STERLING RI.
STANDARDIZATION: 93-08-19	PANTZER

WABCO

ELECTRONIC
ELEKTRONIK
ELECTRONIQUE
ELETRONNICA

ABS/ASR - C3
4S/4M 24V

MASS	SCALE	PRODUCT IDENTIFICATION NO.	DOC. CODE	SHEET
0.92 KG	1:1	446 004 068 0	605	1/1
SIZE A 1	T.R.I. 142		SHAPE CODE	REPLACEMENT FOR

100mm

EXPERT CODE 7 8 9

PRODUCT TYPE 0 0 X

TOUTE COMMUNICATION OU REPRODUCTION DE CE DOCUMENT, TOUTE EXPLOITATION OU COMMUNICATION DE SON CONTENU OU DE SES PARTIES, NON AUTORISÉES, EXPOSENT À DES DOMMAGES ET À DES DÉDOMMAGEMENTS. TOUTES DROITS DE PROPRIÉTÉ INDUSTRIELLE NAMENTLICH FÜR DEN FALL DER ERTEILUNG EINES PATENTS ODER EINTRAGUNG EINES GEBRAUCHSMUSTERS OHNE VORHERIGE ZUSTIMMUNG VOM ERSTELLER DIESES DOKUMENTS VORBEHALTEN.
NON È PERMESSO CONSEGNARE A TERZI O RIPRODURRE QUESTO DOCUMENTO, NE UTILIZZARE IL CONTENUTO O RIVELARNE IL CONTENUTO. SONO VIETATI ED IN CASO DI CONCESSIONE DI BREVETTO O DI REGISTRAZIONE DI UN MODELLO DI UTILITÀ, VIENE RISERVATO IL DIRITTO DI PRESENTARE DOMANDE DI BREVETTO O MODELLO DI UTILITÀ.
NOT ALLOWED TO HAND OVER TO OTHERS AND THE USE OF COMMUNICATION OF THE CONTENTS THEREOF, AND GIVING IT TO OTHERS ARE PROHIBITED. IN THE EVENT OF GRANTING OF A PATENT OR REGISTRATION OF A UTILITY MODEL OR DESIGN THIS DOCUMENT IS THE SUBJECT OF COPYRIGHT.